"ԵԿ" ՄԱԿՆԻՇԻ ԳԾԱԳՐԵՐԻ ՄԱՍՆԱՅՈՒՑԱԿ

էլ - ՏԻ ՄԱԿՆԻՇԸ	ԱՆՎԱՆՈՒՄԸ	ԹԵՐԹԻ ՄԱԿՆԻՇԸ	ՇԱՆՈԹ.
1	ԸՆԴՀԱՆՈՒՐ ՏՎՅԱԼՆԵՐ	ԵԿ - 1	
2	ՀԻՄՔԵՐԻ ՀԱՏԱԿԱԳԻԾԸ	ԵԿ - 2	
3	ԿՏՐՎԱԾՔՆԵՐ	ԵԿ - 3	
4	ՀԻՄՆԱՅԻՆ ՀԵԾԱՆ ՀՀ-1	ԵԿ - 4	
5	ՀԻՄՆԱՅԻՆ ՀԵԾԱՆ ՀՀ-2	ԵԿ - 5	
6	ՀԻՄՆԱՅԻՆ ՀԵԾԱՆ ՀՀ-3	ԵԿ - 6	
7	ՀԻՄՆԱՅԻՆ ՀԵԾԱՆ ՀՀ-4	ԵԿ - 7	
8	ՀԻՄՆԱՅԻՆ ՀԵԾԱՆ ՀՀ-4*	ԵԿ - 8	
9	ՀԻՄՆԱՅԻՆ ՀԵԾԱՆ ՀՀ-5	ԵԿ - 9	
10	ՀԻՄՆԱՅԻՆ ՀԵԾԱՆ ՀՀ-6 (ՀՀ- 6*)	ԵԿ - 10	
11	ՀԻՄՆԱՅԻՆ ՀԵԾԱՆ ՀՀ-7	ԵԿ - 11	
12	Ե.Բ ՊԱՏ Պ-1; Պ-2	ԵԿ - 11/1	
13	ՀՈՐԱՆ Հ - 1	ԵԿ - 11/2	
14	ՀԻՄՆԱԿՄԱԽՔԻ ԷԼԵՄԵՆՏՆԵՐԻ ՄԱԿՆԻՇԱՎՈՐՄԱՆ ՍԽԵՄԱՆ	ԵԿ - 12	
15	ՏԵՍՔ Գ - Գ; Դ - Դ; Դ* - Դ*	ԵԿ - 13	
16	ՏԵՍՔ Ա - Ա; Բ -Բ; Բ* -Բ*; Ե - Ե;Ե* - Ե*; Զ - Զ; Է - Է	ԵԿ - 14	
17	ՍՅՈՒՆ Սմ - 1	ԵԿ - 15	
18	ՍՅՈՒՆ Սմ - 2	ԵԿ - 16	
19	ՍՅՈՒՆ Սմ - 3	ԵԿ - 17	
20	ՊԱՐԶՈՒՆԱԿ ՊՄ -1; ՊՄ -1*;ՊՄ -3;ՊՄ -3-1; ՊՄ -3*	ԵԿ - 18	
21	ՄԱՍՆԱԳԻՐ (ՊՄ -1; ՊՄ -1*;ՊՄ -3;ՊՄ -3-1; ՊՄ -3*)	ԵԿ - 19	
22	ՊԱՐԶՈՒՆԱԿ Պմ -1'; Պմ -3'	ԵԿ - 19/1	
23	ՊԱՐԶՈՒՆԱԿ ՊՄ -2; ՊՄ -2*;Պմ -2'	ԵԿ - 20	
24	ՊԱՐԶՈՒՆԱԿ ՊՄ -4; ՊՄ -4*;Պմ -4'	ԵԿ - 21	
25	ՄԱՍՆԱԳԻՐ (ՊՄ -2; ՊՄ -2*;Պմ -2';ՊՄ -4; ՊՄ -4*;Պմ -4')	ԵԿ - 22	
26	ՊԱՐԶՈՒՆԱԿ ՊՄ -2'; ՊՄ -4'	ԵԿ - 22/1	
27	ՄԱՍՆԱԳԻՐ (ՊՄ -2;Պմ -4')	ԵԿ - 22/2	
28	ՊԱՐԶՈՒՆԱԿ ՊՄ -5; ՊՄ -5*	ԵԿ - 23	
29	ՊԱՐԶՈՒՆԱԿ ՊՄ -6; ՊՄ -6*	ԵԿ - 24	
30	ՄԱՍՆԱԳԻՐ (ՊՄ -5; ՊՄ -5*;ՊՄ -6; ՊՄ -6*)	ԵԿ - 25	
1	2	3	4

1	2	3	4
31	ՊԱՐԶՈՒՆԱԿ ՊՄ -5'; ՊՄ -6'	ԵԿ-25/1	
32	ՄԱՍՆԱԳԻՐ (ՊՄ -5'; ՊՄ -6')	ԵԿ-25/2	
33	ՊԱՐԶՈՒՆԱԿ ՊՄ -7; ՊՄ -7*	ԵԿ - 26	
34	ՄԱՍՆԱԳԻՐ (ՊՄ -7; ՊՄ -7*)	ԵԿ - 27	
35	ՊԱՐԶՈՒՆԱԿ ՊՄ -7'	ԵԿ-27/1	
36	ԾԱԾԿԻ ՍԱԼԻ ՆԵՐՔԵՎԻ ԳՈՏՈՒ ԱՄՐԱՆՆԵՐԻ ՏԵՂԱԴՐՄԱՆ ՀԱՏԱԿԱԳԻԾԸ 3.300 ՆԻՇՈՒՄ (ԾՍմ-1)	ԵԿ - 28	
37	ԾԱԾԿԻ ՍԱԼԻ ՎԵՐԻՆ ԳՈՏՈՒ ԱՄՐԱՆՆԵՐԻ ՏԵՂԱԴՐՄԱՆ ՀԱՏԱԿԱԳԻԾԸ 3.300 ՆԻՇՈՒՄ (ԾՍմ-1)	ԵԿ - 29	
38	ԾԱԾԿԻ ՍԱԼԻ ՆԵՐՔԵՎԻ ԳՈՏՈՒ ԱՄՐԱՆՆԵՐԻ ՏԵՂԱԴՐՄԱՆ ՀԱՏԱԿԱԳԻԾԸ 6.600 ՆԻՇՈՒՄ (ԾՍմ-2)	ԵԿ - 30	
39	ԾԱԾԿԻ ՍԱԼԻ ՎԵՐԻՆ ԳՈՏՈՒ ԱՄՐԱՆՆԵՐԻ ՏԵՂԱԴՐՄԱՆ ՀԱՏԱԿԱԳԻԾԸ 6.600 ՆԻՇՈՒՄ (ԾՍմ-2)	ԵԿ - 31	
40	ԿՏՐՎԱԾՔՆԵՐ (ԾՍմ - 1; ԾՍմ - 2); ՀԵԾԱՆ Հմ - 1	ԵԿ - 32	
41	ՄԱՍՆԱԳԻՐ (ԾՍմ-1; ԾՍմ-2)	ԵԿ - 33	
42	ԾԱԾԿԻ ՍԱԼԻ ՆԵՐՔԵՎԻ ԳՈՏՈՒ ԱՄՐԱՆՆԵՐԻ ՏԵՂԱԴՐՄԱՆ ՀԱՏԱԿԱԳԻԾԸ -0.050 ՆԻՇՈՒՄ (ԾՍմ-1*)	ԵԿ - 33/1	
43	ԾԱԾԿԻ ՍԱԼԻ ՎԵՐԻՆ ԳՈՏՈՒ ԱՄՐԱՆՆԵՐԻ ՏԵՂԱԴՐՄԱՆ ՀԱՏԱԿԱԳԻԾԸ -0.050 ՆԻՇՈՒՄ (ԾՍմ-1*)	ԵԿ - 33/2	
44	ԿՏՐՎԱԾՔՆԵՐ (ԾՍմ - 1*)	ԵԿ - 33/3	
45	ՊԱՏԻ ԷԼԵՄԵՆՏՆԵՐԻ ՄԱԿՆԻՇԱՎՈՐՄԱՆ ՍԽԵՄԱՆ	ԵԿ - 34	
46	ՊԱՏԻ ԷԼԵՄԵՆՏՆԵՐԻ ՄԱԿՆԻՇԱՎՈՐՄԱՆ ՍԽԵՄԱՆ	ԵԿ - 35	
47	ՏԱՆԻՔԻ Ե.Բ ՊԱՏԵՐԻ Ե.Բ ԴԱՍԱՎՈՐՈՒԹՅԱՆ ՍԽԵՄԱՆ	ԵԿ - 36	
48	ԿԱՆԳՆԱԿ ԿՄ - 1; ԿՄ - 2 ՊԱՏԻ ԷԼԵՄԵՆՏՆԵՐ; ԿՏՐՎԱԾՔՆԵՐ	ԵԿ - 37	
49	ՄԱՍՆԱԳԻՐ	ԵԿ - 38	
50	ԲԱՐԱՎՈՐ ԲՄ - 1; ԲՄ - 2; ԲՄ - 3; ԲՄ -4	ԵԿ - 39	
51	ԱՍՏԻՃԱՆ ԱՍՏ.1	ԵԿ - 40	
52	ՄԱՍՆԱԳԻՐ (ԱՍՏԻՃԱՆ ԱՍՏ.1)	ԵԿ - 41	
53	ՄԻՋՆՈՐՄՆԵՐԻ ՏԵՂԱԲԱՇԽՄԱՆ ՍԽԵՄԱՆ	ԵԿ - 42	
54	200 ՄՄ ՀԱՍՏՈՒԹՅԱՄԲ ՄԻՋՆՈՐՄՆԵՐԻ ԱՄՐԱԿԱՊՄԱՆ ՀԱՆԳՈՒՅՑՆԵՐԸ	ԵԿ - 43	
55	Ե.Բ ԲԱՐԱՎՈՐՆԵՐ (ՄԻՋՆՈՐՄՆԵՐ)	ԵԿ - 44	
56	100 ՄՄ ՀԱՍՏՈՒԹՅԱՄԲ ՄԻՋՆՈՐՄՆԵՐԻ ԱՄՐԱԿԱՊՄԱՆ ՀԱՆԳՈՒՅՑՆԵՐԸ	ԵԿ - 45	
57	ՄԵՏԱՂԱԿԱՆ ՍՏՈՑ; ՄԵՏԱՂԱԿԱՆ ԱՍՏԻՃԱՆ	ԵԿ - 46	
58	ՄԵՏԱՂԱԿԱՆ ԱՌՏԱՔԻՆ ԱՍՏԻՃԱՆ	ԵԿ - 47	
59	ԱՐԵՎԱՅԻՆ ՄԱՐՏԿՈՑՆԵՐԻ ՏԵՂԱԴՐՄԱՆ ՏԱՆԻՔՈՒՄ	ԵԿ - 48	

ԸՆԴՀԱՆՈՒՐ ՏՎՅԱԼՆԵՐ

ՆԱԽԱԳԾԻ ԿՈՆՍՏՐՈՒԿՏՈՐԱԿԱՆ ՄԱՍԸ ՄՇԱԿՎԱԾ է ՀԱՄԱՁԱՅՆ ՃԱՐՏԱՐԱՊԵՏԱԿԱՆ ԳԾԱԳՐԵՐԻ ԵՎ ԳՈՐԾՈՂ ՀՀ ՍԵՅՍՄԱԿԱՅՈՒՆ ՇԻՆՈՒԹՅՈՒՆՆԵՐԻ ՆԵՐԿԱՅԱՑՎՈՂ ՆՈՐՄԱՏԻՎԱՅԻՆ ՓԱՍՏԱԹՂԹԵՐԻ ՊԱՀԱՆՋՆԵՐԻ ՀԻՄԱՆ ՎՐԱ:
ԿԱՌՈՒՅՑԸ ԵՐԿՈՒ ՀԱՐԿԱՆԻ է, ՆԿՈՒՂԱՅԻՆ ՀԱՐԿՈՎ ՀԱՏԱԿԱԳԾՈՒՄ ՈՒՆԻ ԲԱՐՈՒ ՈՒՐՎԱԳԾ:
ԿԱՌՈՒՅՑԸ ԳՏՆՎՈՒՄ է ԱՐԱՐԱՏԻ ՄԱՐԶԻ ՎԵՂԻ ՀԱՄԱՅՆՔԻ ՆՈՐ ՈՒՂԻ ԲՆԱԿԱՎԱՅՐՈՒՄ, ՈՐԻ ԲՆԱՊԱՅՄԱՆՆԵՐՆ ԵՆ՝
ՁՅԱՆ ՆՈՐՄԱՏԻՎ ԲԵՌՆՎԱԾՔԸ ԾԱԾԿԻ ՎՐԱ -50 ԿԳՈՒ/Մ2
ՔԱՄՈՒ ԱՐԱԳՈՒԹՅԱՆ ՃՆՇՈՒՄԸ - 35 ԿԳ / Մ²
ՏԱՐԱԾՔԸ ԳՏՆՎՈՒՄ է 1-ԻՆ ՍԵՅՍՄԻԿ ԳՈՏՈՒՄ
ՀՈՂԻ ՍԱՌԵՑՄԱՆ ԽՈՐՈՒԹՅՈՒՆԸ - 50 ՍՄ

ԿՈՆՍՏՐՈՒԿՏԻՎ ԼՈՒԾՈՒՄՆԵՐԸ

ԿԱՌՈՒՅՑԻ ԿՈՆՍՏՐՈՒԿՏԻՎ ՀԱՄԱԿԱՐԳԸ ԼՈՒԾՎԱԾ է ՄԻԱՁՈՒՅԼ ԵՐԿԱԹ-ԲԵՏՈՆՅԱ ՇՐՋԱՆԱԿԱՅԻՆ ՀԻՄՆԱԿՄԱԽՔՈՎ:
ՀԻՄՆԱԿԱՆ ԿՐՈՂ ԿՈՆՍՏՐՈՒԿՏԻՎ ՏԱՐՐԵՐՆ ՈՒՆԵՆ ՀԵՏԵՎՅԱԼ ՊԱՐԱՄԵՏՐԵՐԸ՝.
ՀԻՄՔԵՐԸ -- ՄԻԱՁՈՒՅԼ ԵՐԿԱԹԲԵՏՈՆԵ B25 Դ. ԾԱՆՐ ԲԵՏՈՆԻ ՓՈԽԽԱՁՎՈՂ ՀԻՄՆԱՀԵԾԱՆՆԵՐ, A500C ԴԱՍԻ ԵՐԿԱՅՆԱԿԱՆ ԵՎ AC-I ԴԱՍԻ ԼԱՅՆԱԿԱՆ ԱՄՐԱՆՆԵՐՈՎ
ՍՅՈՒՆԵՐԸ -- 50X50 ՍՄ; 40X40 ՍՄ ՁԱՓԵՐԻ ՄԻԱՁՈՒՅԼ ԵՐԿԱԹԲԵՏՈՆԵ B25 Դ. ԾԱՆՐ ԲԵՏՈՆՈՎ , A500C ԴԱՍԻ ԵՐԿԱՅՆԱԿԱՆ ԵՎ AC-I ԴԱՍԻ ԼԱՅՆԱԿԱՆ ԱՄՐԱՆՆԵՐՈՎ
ՊԱՐԶՈՒՆԱԿՆԵՐԸ -- 50X55 ՍՄ;40X55 ՍՄ ՁԱՓԵՐԻ ՄԻԱՁՈՒՅԼ ԵՐԿԱԹԲԵՏՈՆԵ B25 Դ. ԾԱՆՐ ԲԵՏՈՆՈՎ , A500C ԴԱՍԻ ԵՐԿԱՅՆԱԿԱՆ ԵՎ AC-I ԴԱՍԻ ԼԱՅՆԱԿԱՆ ԱՄՐԱՆՆԵՐՈՎ
ԾԱԾԿԵՐԸ -- 18 ՍՄ ; 17 ՍՄ ՀԱՍՏՈՒԹՅԱՄԲ ՄԻԱՁՈՒՅԼ ԵՐԿԱԹ-ԲԵՏՈՆՅԱ `, ՆԱԽԱՏԵՍՎԱԾ B-25 ԴԱՍԻ ԾԱՆՐ ԲԵՏՈՆԻՑ, A500C ԴԱՍԻ ԿՐԿՆԱԿԻ ՑԱՆՑԵՐԻ ԱՄՐԱՆԱՎՈՐՈՒՄՈՎ:
ԱՍՏԻՃԱՆՆԵՐԸ - ՄԻԱՁՈՒՅԼ ԵՐԿԱԹԲԵՏՈՆԵ ՍԱՆԴՂԱԲԱՁՈՒԿՆԵՐՈՎ:
ԱՐՏԱՔԻՆ ՊԱՏԵՐԸ - 40ՍՄ ՀԱՍՏՈՒԹՅԱՄԲ ԿԱՆՈՆԱՎՈՐ ՁԵՎԻ ՏՈՒՖԵ ՇԱՐՎԱԾՔ ԱՄՐԱԿԱՊՎԱԾ ՀԻՄՆԱԿՄԱԽՔԻ ՏԱՐՐԵՐԻՆ:
ՄԻՋՆՈՐՄՆԵՐԸ - ՊԵՄԶԱԲԵՏՈՆՅԱ ՍԱԼԻԿՆԵՐԻ ԱՄՐԱՆԱՎՈՐՎԱԾ ՇԱՐՎԱԾՔ:

ԳՐՈՒՆՏԻ ԿԱՐԳԸ - III; ՍԵՅՍՄԻԿ ԳՈՏԻ - I
ԳՐՈՒՆՏԱՅԻՆ ՊԱՅՄԱՆՆԵՐԻ ԳՈՐԾԱԿՑԻ ԱՐԺԵՔՆԵՐԸ k_0=1.1
ԹՈՒՅԼԱՏՐԵԼԻ ՎՆԱՍԱՎԱԾՈՒԹՅԱՆ ԳՈՐԾԱԿԻՑԸ k_1=0.4;
ՊԱՏԱՍԽԱՆԱՏՎՈՒԹՅԱՆ ԳՈՐԾԱԿԻՑԸ k_2=1.3
ԿԱՌՈՒՑՎԱԾՔԻ և ՀԻՄՆԱՏԱԿԻ ՓՈԽԱԶԴԵՑՈՒԹՅԱՆ ԳՈՐԾԱԿԻՑ k_3=0.7

ՆԱԽԱԳԾԻ ՏԱՐԱԾԱԿԱՆ ՀԱՇՎԱՐԿԻ ԱՐԴՅՈՒՆՔՆԵՐԸ

ՇԵՂՎԱԾՔԻ ԱՌԱՎԵԼԱԳՈՒՅՆ ՄԵԾՈՒԹՅՈՒՆԸ ԵՐԿԱՅՆԱԿԱՆ ՈՒՂՂՈՒԹՅՈՒՆՈՎ
ԿԱՁՄՈՒՄ է 17.3 ՄՄ < H /170 = 19.4 ՄՄ
ԱՌԱՎԵԼԱԳՈՒՅՆ ՏԵՂԱՓՈԽՈՒԹՅՈՒՆԸ ՇԵՆՔԻ ՏԱՆԻՔԻ ՄԱԿԱՐԴԱԿՈՒՄ ԿԱՁՄՈՒՄ է 29.6 ՄՄ
ՇԵՆՔԻ ԱՁԱՏ ՏԱՏԱՆՈՒՄՆԵՐԻ 1-ԻՆ ՁԵՎԻ ՊԱՐԲԵՐՈՒԹՅՈՒՆԸ ԿԱՁՄՈՒՄ է 0.4160ՎՐԿ:
ՇԵՆՔԻ ԱՁԱՏ ՏԱՏԱՆՈՒՄՆԵՐԻ 2-ՐԴ ՁԵՎԻ ՊԱՐԲԵՐՈՒԹՅՈՒՆԸ ԿԱՁՄՈՒՄ է 0.4214ՎՐԿ:

ՀԱՇՎԱՐԿԱՅԻՆ ԲԵՌՆՎԱԾՔՆԵՐ

- ՄՇՏԱԿԱՆ՝ ԿՈՆՍՏՐՈՒԿՑԻԱՆԵՐԻ ՍԵՓԱԿԱՆ ՔԱՇԸ - 523.31 $
- ՏԱՆԻՔԱՅԻՆ ՀԱՐԿԻ ՄՇՏԱԿԱՆ ԲԵՌՆՎԱԾՔԸ - 0.130$/Մ² - 585.24 $
- ԿԱՐԳԱՏԵՎ ԺԱՄԱՆԱԿԱՎՈՐ ՏԱՆԻՔԱՅԻՆ ՀԱՐԿԻ ԲԵՌՆՎԱԾՔԸ (ՁՅՈՒՆԻՑ)- 0.100 $/Մ² - 47.52 $

ԾՐԱԳՐԻ ԱՌԱՋԱԴՐԱՆՔ՝ 35				ԱՐԱՐԱՏԻ ՄԱՐԶԻ ՎԵՂԻ ՀԱՄԱՅՆՔԻ ՆՈՐ ՈՒՂԻ ԲՆԱԿԱՎԱՅՐԻ ՄԱՆԿԱՊԱՐՏԵԶԻ ԿԱՌՈՒՑՄԱՆ ՆԱԽԱԳԻԾ		
				ԿՈՆՍՏՐՈՒԿՏՈՐԱԿԱՆ ՄԱՍ	ՓՈՒԼ	ԹԵՐԹ	ԹԵՐԹԵՐ
					ԱՆ	ԵԿ-1	59
ՆԱԽԱԳԾ.	ԱՂԱՋԱՆՅԱՆ Լ.			ԸՆԴՀԱՆՈՒՐ ՏՎՅԱԼՆԵՐ	ՀԱՅԿԱ էներգիա ՍՊԸ		
ՊԱՇՏՈՆ	ԱԶԳԱՆՈՒՆ	ՄՏՈՒԶԳՐ.					

2 - 2
(Ե.Բ ՊԱՏ Պ-1)

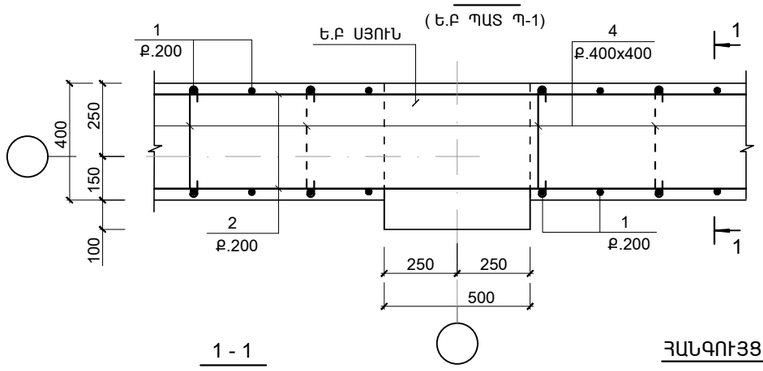

1 - 1
(Ե.Բ ՊԱՏ Պ-1)

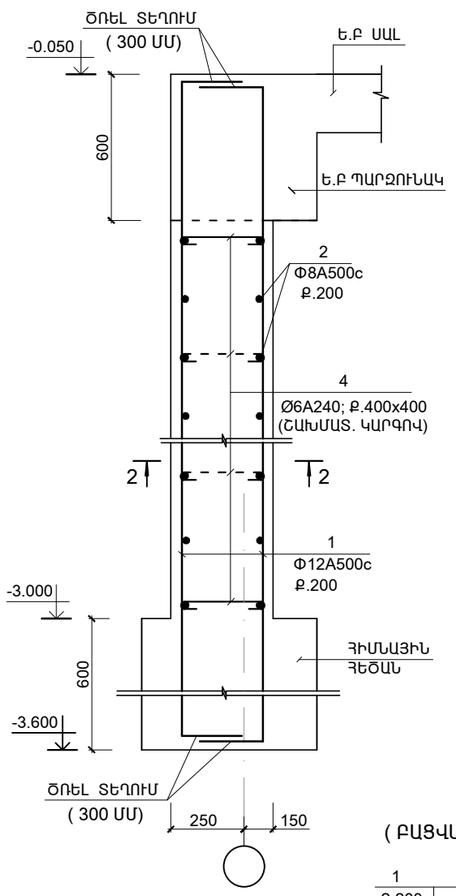

ՀԱՆԳՈՒՅՑ - A
Ե.Բ ՊԱՏ Պ-2

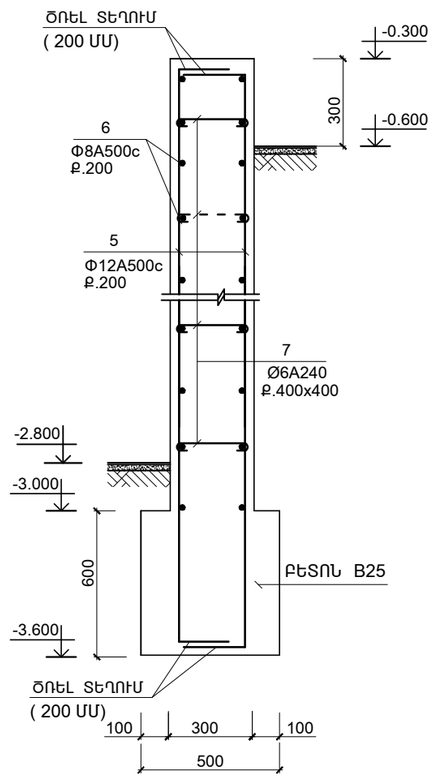

(ԲԱՑՎԱԾՔԻ ԵԶՐԱՅԻՆ ՀԱՆԳՈՒՅՑ)

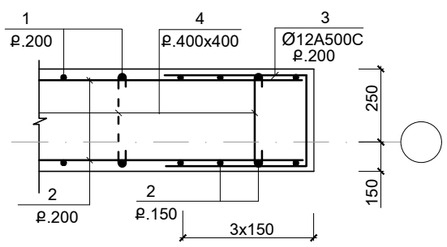

ՄԱՍՆԱԳԻՐ

ԴԻՐՔ	ՆՇԱՆԱԿՈՒՄԸ	ԱՆՎԱՆՈՒՄԸ		ՔԱՆ.	ՔԱՇԸ ՄԻԱՎՈՐԻ ԿԳ.	ԾԱՆՈԹ. ԸՆԴ.
	ՄԻԱՁՈՒՅԼ Ե.Բ ԷԼ _ ԵՐ					
		Ե.Բ ՊԱՏ Պ-1				
1	ГОСТ 34028 - 2016	Փ12 A500C	L = 4100	750	3.69	2767.5
2	–"–	Փ8 A500C	Lընդ =1860.0 մ	--	744.0	755.0
3	–"–	Փ12A500C	L = 1350	26	1.21	31.5
4	–"–	Փ6 A-240	L = 450	1320	0.1	132.0
		ՆՅՈՒԹԸ՝				
		ԲԵՏՈՆ B25	(մ^3)			76.0
		Ե.Բ ՊԱՏ Պ-2				
5	ГОСТ 34028 - 2016	Փ12 A500C	L = 3700	150	3.33	499.5
6	–"–	Փ8 A500C	Lընդ=450.0 մ	--	180.0	180.0
7	–"–	Փ6 A-240	L = 350	280	0.08	22.4
		ՆՅՈՒԹԸ՝				
		ԲԵՏՈՆ B25	(մ^3)			16.2

ՏԱՐՐԵՐԻ ՄԱՍՆԱՑՈՒՑԱԿ

ԴԻՐՔ	ԷՍՔԻԶ
4	350; 50 50
3	500; 350; 500
7	250; 50 50

ՄԵՏԱՂԻ ԾԱԽՍԻ ԱՄՓՈՓԱԳԻՐԸ ՄԵԿ ԷԼ-ՏԻ ՀԱՄԱՐ ; ԿԳ

ԷԼ - ՏԻ ՄԱԿՆԻՇԸ	ԱՄՐԱՆԱՅԻՆ ՏԱՐՐԵՐ							ԸՆԴ. ԾԱԽՍԸ
	ԱՄՐԱՆԻ ԴԱՍԸ							
	A-240			A500C				
	ГОСТ 34028 - 2016							
	Փ6		ԸՆԴ.	Փ12	Փ8		ԸՆԴ.	
Ե.Բ ՊԱՏ Պ-1	132.0		132.0	2799.0	755.0		3554.0	3686.0
Ե.Բ ՊԱՏ Պ-2	22.4		22.4	499.5	180.0		679.5	701.9

ԾՐԱԳՐԻ ԱՌԱՋԱԴՐԱՆՔ՝ 35			
ՆԱԽԱԳԾ.	ԱՂԱՋԱՆՅԱՆ Լ.		
ՊԱՇՏՈՆ	ԱԶԳԱՆՈՒՆ	ՍՏՈՐԱԳՐ.	

ԱՐԱՐԱՏԻ ՄԱՐԶԻ ՎԵԴԻ ՀԱՄԱՅՆՔԻ ՆՈՐ ՈՒՂԻ ԲՆԱԿԱՎԱՅՐԻ ՄԱՆԿԱՊԱՐՏԵԶԻ ԿԱՌՈՒՑՄԱՆ ՆԱԽԱԳԻԾ

	ՓՈՒԼ	ԹԵՐԹ	ԹԵՐԹԵՐ
ԿՈՆՍՏՐՈՒԿՏՈՐԱԿԱՆ ՄԱՍ	ԱՆ	ԵԿ-11/1	59
Ե.Բ ՊԱՏ Պ-1; Պ-2	INTER energia	ՀԱՏԵՐ էներգիա ՍՊԸ	

ՀՈՐԱՆ Հ - 1*

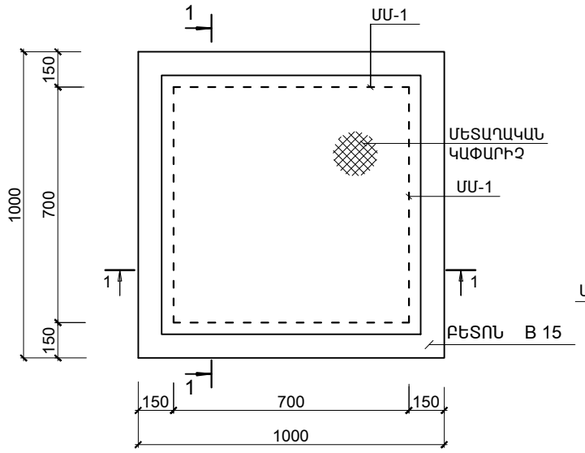

ՄԵՏԱՂԱԿԱՆ ԿԱՓԱՐԻՉ

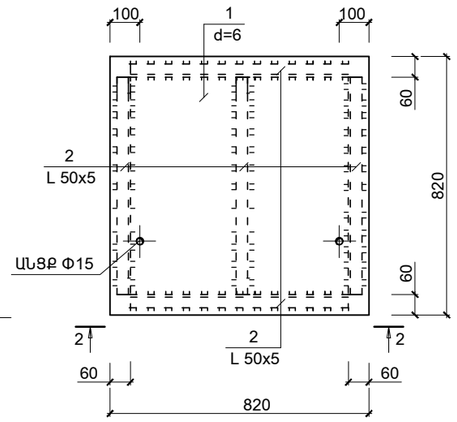

1 - 1
Հ - 1*

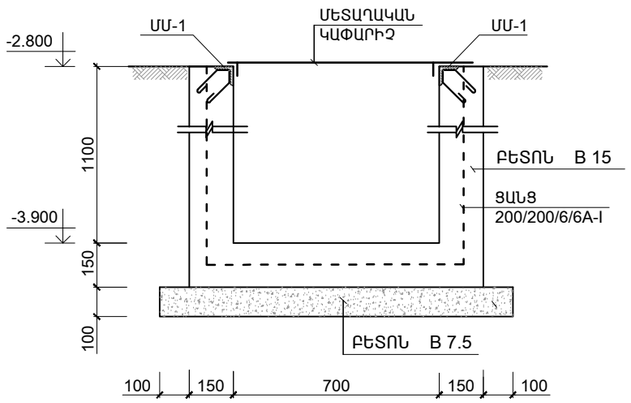

2 - 2

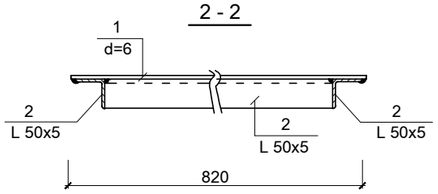

ՏԱՐՐԵՐԻ ՄԱՍՆԱՑՈՒՑԱԿ

ԴԻՐՔ	ԷՍՔԻԶ
5	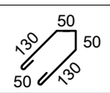

ՄԱՆՐԱՄԱՍ ՄՄ-1

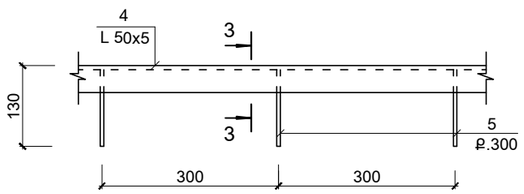

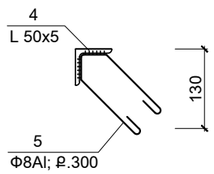

ԱՄՐԱՆՆԵՐԻ ՄԱՍՆԱԳԻՐ ՄԵԿ ԿՈՆՍՏՐՈՒԿՏԻՎ ԷԼ-ՏԻ ՀԱՄԱՐ

ԴԻՐՔ	ՆՇԱՆԱԿՈՒՄԸ	ԱՆՎԱՆՈՒՄԸ	ՔԱՆ.	ՔԱՇԸ ՄԻԱՎՈՐԻ ԿԳ.	ԾԱՆՈԹ. ԸՆԴ. ԿԳ.
		ՄԻԱՁՈՒՅԼ Ե.Բ ԷԼ - ԵՐ			
		ՀՈՐԱՆ Հ - 1* (1 ՀԱՏ)			
	ГОСТ Р 52544 - 2006	ՑԱՆՑ 200/200/6/6A-I 5.4 ($մ^2$)	--	2.66	14.4
	ՆՅՈՒԹԸ՝	ԲԵՏՈՆ B15			1.0 ($մ^3$)
		ԲԵՏՈՆ B 7.5			0.15 ($մ^3$)
		ՄԵՏԱՂԱԿԱՆ ԷԼԵՄԵՆՏՆԵՐ			
		ՄԵՏԱՂԱԿԱՆ ԿԱՓԱՐԻՉ (1 ՀԱՏ)			
1	ГОСТ 8568 - 77*	ՄԵՏԱՂ. ՁԵՎԱԹԵՐԹ d=6 ՄՄ 820 x 820	1	31.7	31.7
2	ГОСТ8509-86	L 50x5 L = 700	5	2.6	13.0
					44.7
		ՄԱՆՐԱՄԱՍ ՄՄ-1 (1 ՀԱՏ)			
4	ГОСТ8509-86	L 50x5 L ընդ = 2.8 մ	--	10.5	10.5
5	ГОСТ Р 52544 - 2006	Φ10 A-I L = 410	14	0.25	3.5
					14.0

1. ԵՌԱԿՑՄԱՆ ԿԱՐԻ ՉԱՓՆ ԸՆԴՈՒՆԵԼ ԵՌԱԿՑՎՈՂ ԷԼԵՄԵՆՏՆԵՐԻ ՆՎԱԶԱԳՈՒՅՆ ՀԱՍՏՈՒԹՅԱՄԲ
2. ՄՈՆՏԱԺՈՒՄԻՑ ՀԵՏՈ ԲՈԼՈՐ ՄԵՏԱՂԱԿԱՆ ՄԱԿԵՐԵՍՆԵՐԸ ՄԱՔՐԵԼ ԺԱՆԳԻՑ ԵՎ ԿԵՂՏԻՑ, ՀԻՄՆԱՆԵՐԱՐԿԵԼ ԵՎ ՆԵՐԿԵԼ ԷՄԱԼՈՎ 2 ԱՆԳԱՄ
3. ԵՌԱԿՑՈՒՄԸ ԻՐԱԿԱՆԱՑՆԵԼ Э-60 ԷԼԵԿՏՐՈԴՈՎ

ԾՐԱԳՐԻ ԱՌԱՋԱԴՐԱՆՔ՝ 35				ԱՐԱՐԱՏԻ ՄԱՐԶԻ ՎԵԴԻ ՀԱՄԱՅՆՔԻ ՆՈՐ ՈՒՂԻ ԲՆԱԿԱՎԱՅՐԻ ՄԱՆԿԱՊԱՐՏԵԶԻ ԿԱՌՈՒՑՄԱՆ ՆԱԽԱԳԻԾ		
				ԿՈՆՍՏՐՈՒԿՏՈՐԱԿԱՆ ՄԱՍ	ՓՈՒԼ	ԹԵՐԹ	ԹԵՐԹԵՐ
					ԱՆ	ԵԿ-11/2	59
ՆԱԽԱԳԾ.	ԱՂԱՋԱՆՅԱՆ Լ.			ՀՈՐԱՆ Հ - 1	INTER energie	ՌՍՏԵՐ էներգիա ՍՊԸ	
ՊԱՇՏՈՆ	ԱԶԳԱՆՈՒՆ	ՍՏՈՐԱԳՐ.					

ՀԻՄՆԱԿՄԱԽՔԻ ԷԼԵՄԵՆՏՆԵՐԻ ՄԱԿՆԻՇԱՎՈՐՄԱՆ ՍԽԵՄԱՆ

(0.000 ՆԻՇՈՒՄ)

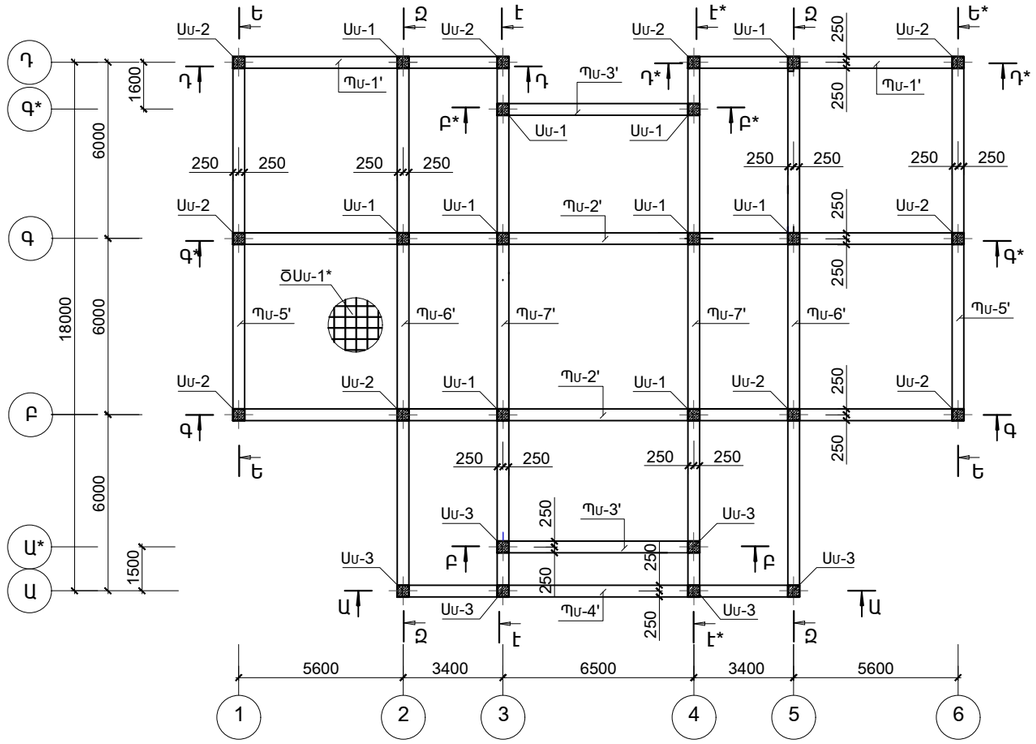

ՀԻՄՆԱԿՄԱԽՔԻ ԷԼԵՄԵՆՏՆԵՐԻ ՄԱԿՆԻՇԱՎՈՐՄԱՆ ՍԽԵՄԱՆ

(6.600 ՆԻՇՈՒՄ)

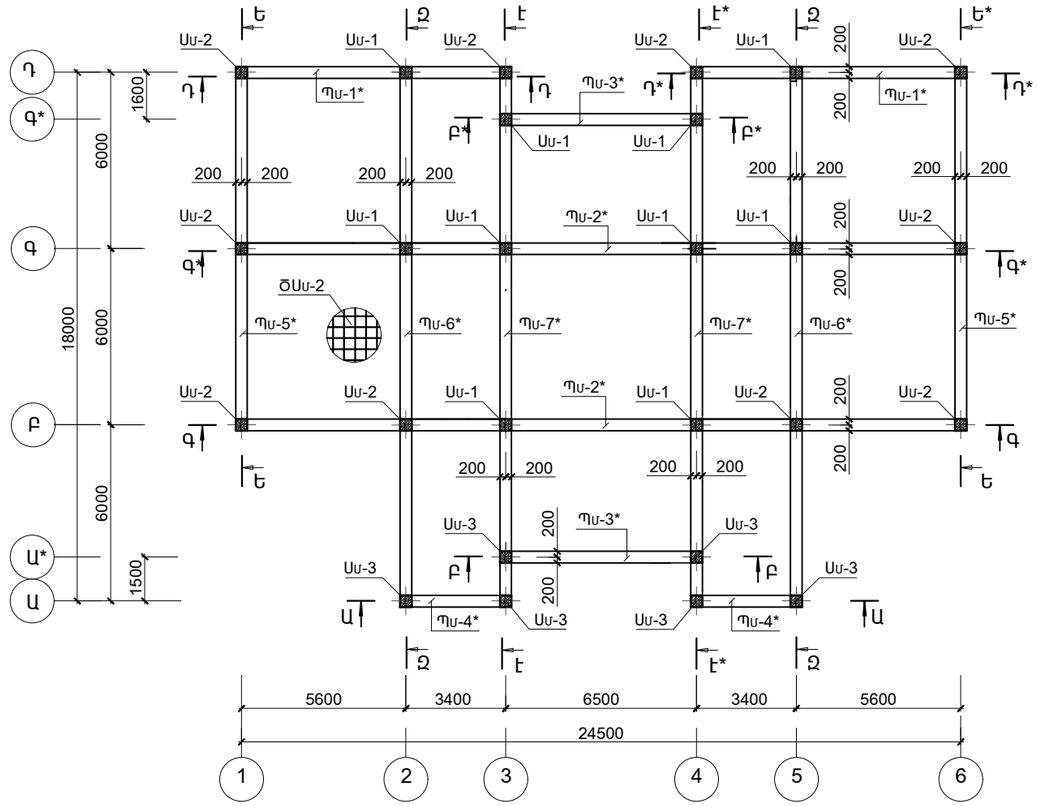

ՀԻՄՆԱԿՄԱԽՔԻ ԷԼԵՄԵՆՏՆԵՐԻ ՄԱԿՆԻՇԱՎՈՐՄԱՆ ՍԽԵՄԱՆ

(3.300 ՆԻՇՈՒՄ)

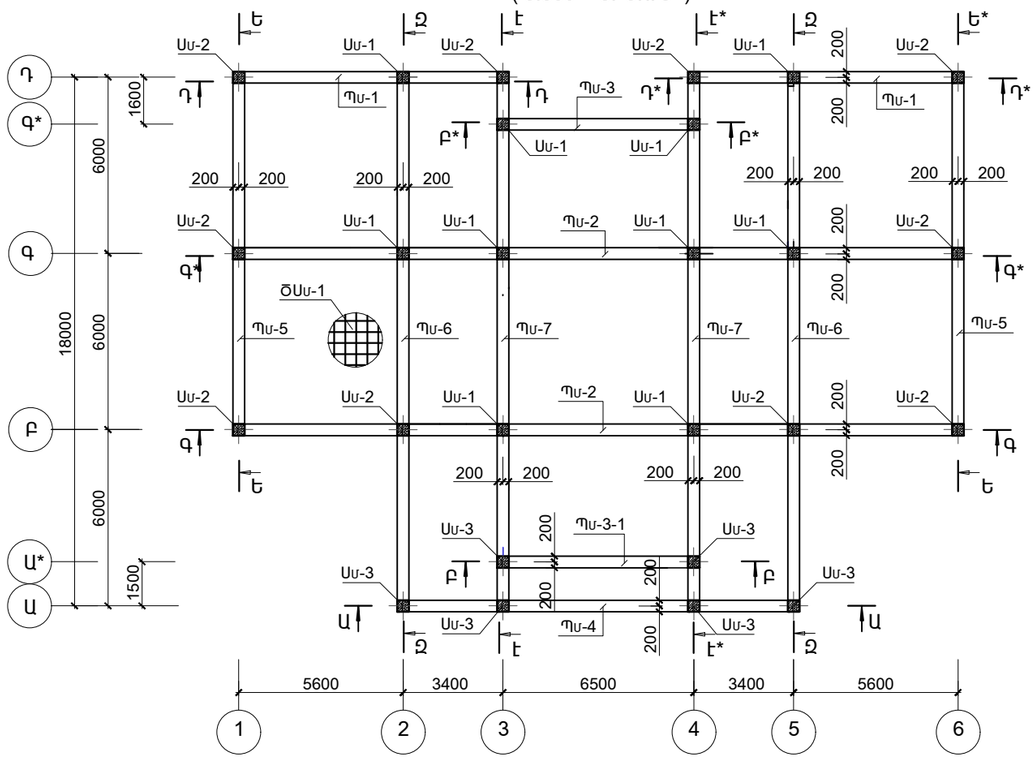

1. ՍՈՒՅՆ ԹԵՐԹԸ ՆԱՅԵԼ ԵԿ-12; 13 ՀԵՏ ՀԱՄԱՏԵՂ

ԾՐԱԳՐԻ ԱՌԱՋԱԴՐԱՆՔ՝ 35				ԱՐԱՐԱՏԻ ՄԱՐԶԻ ՎԵԴԻ ՀԱՄԱՅՆՔԻ ՆՈՐ ՈՒՂԻ ԲՆԱԿԱՎԱՅՐԻ ՄԱՆԿԱՊԱՐՏԵԶԻ ԿԱՌՈՒՑՄԱՆ ՆԱԽԱԳԻԾ		
				ԿՈՆՍՏՐՈՒԿՏՈՐԱԿԱՆ ՄԱՍ	ՓՈՒԼ	ԹԵՐԹ	ԹԵՐԹԵՐ
					ԱՆ	ԵԿ-12	59
ՆԱԽԱԳԾ.	ԱՂԱՋԱՆՅԱՆ Լ.			ՀԻՄՆԱԿՄԱԽՔԻ ԷԼԵՄԵՆՏՆԵՐԻ ՄԱԿՆԻՇԱՎՈՐՄԱՆ ՍԽԵՄԱՆ	INTER energia	ԻՆՏԵՐ էներգիա ՍՊԸ	
ՊԱՇՏՈՆ	ԱՋԳԱՆՈՒՆ	ՍՏՈՐԱԳՐ.					

ՏԵՍՔ Գ - Գ ("Բ" ԱՌԱՆՑՔՈՎ)

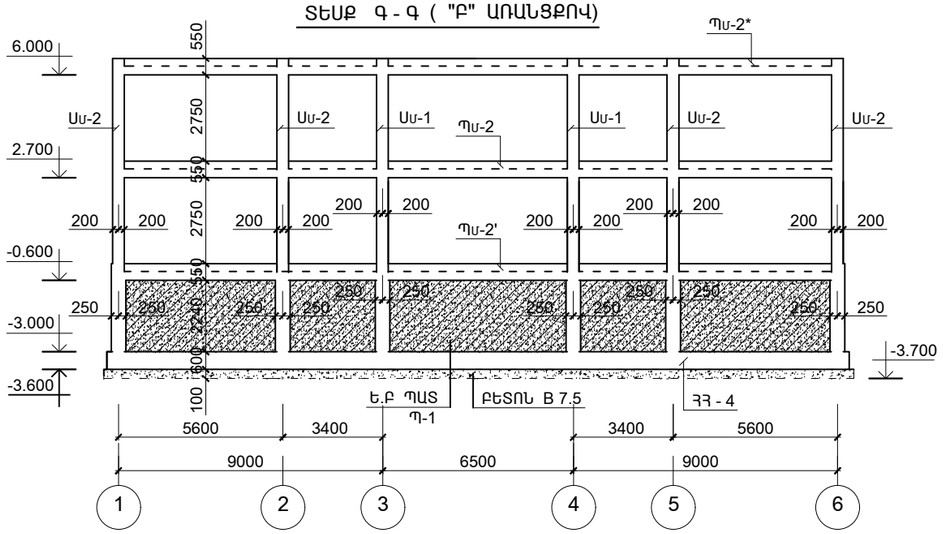

ՏԵՍՔ Գ* - Գ* ("Գ" ԱՌԱՆՑՔՈՎ)

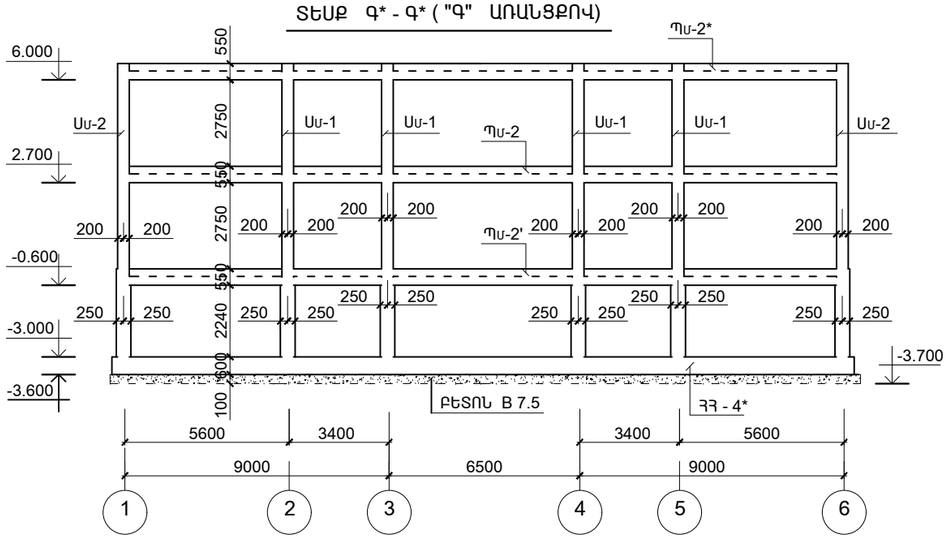

ՏԵՍՔ Դ - Դ (" Դ " ԱՌԱՆՑՔՈՎ)

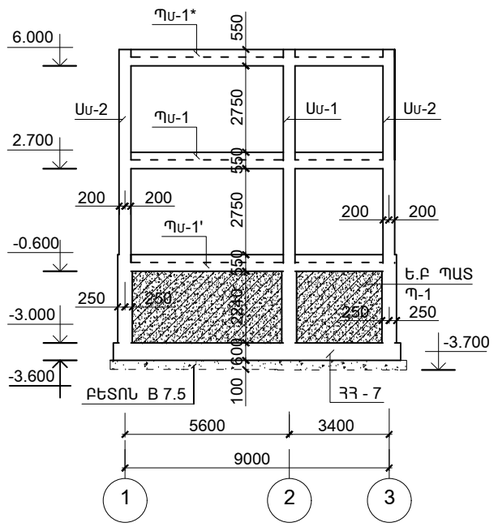

ՏԵՍՔ Դ* - Դ* (" Դ " ԱՌԱՆՑՔՈՎ)

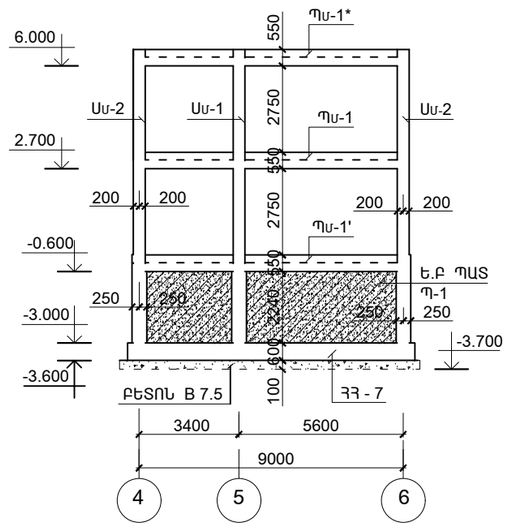

ՄԱՍՆԱԳԻՐ

էL - ՏԻ ՄԱԿՆԻՇԸ	ՆՇԱՆԱԿՈՒՄԸ	ԱՆՎԱՆՈՒՄԸ		ՔԱՆ.	ՔԱՇԸ	ԾԱՆՈԹ.
	ՄԻԱՁՈՒՅԼ Ե.Բ էL - ԵՐ					
Սմ - 1	ԵԿ -15	ՍՅՈՒՆ	Սմ - 1	10		
Սմ - 2	ԵԿ - 16	ՍՅՈՒՆ	Սմ - 2	10		
Սմ - 3	ԵԿ - 17	ՍՅՈՒՆ	Սմ - 3	6		
Պմ-1	ԵԿ - 18	ՊԱՐԶՈՒՆԱԿ	Պմ -1	2		
Պմ-1*	ԵԿ - 18	ՊԱՐԶՈՒՆԱԿ	Պմ -1*	2		
Պմ-2	ԵԿ - 20	ՊԱՐԶՈՒՆԱԿ	Պմ -2	2		
Պմ-2*	ԵԿ - 20	ՊԱՐԶՈՒՆԱԿ	Պմ -2*	2		
Պմ-3	ԵԿ -18	ՊԱՐԶՈՒՆԱԿ	Պմ -3	1		
Պմ-3*	ԵԿ - 18	ՊԱՐԶՈՒՆԱԿ	Պմ -3*	2		
Պմ-3-1	ԵԿ - 18	ՊԱՐԶՈՒՆԱԿ	Պմ -3-1	1		
Պմ-4	ԵԿ - 21	ՊԱՐԶՈՒՆԱԿ	Պմ -4	1		
Պմ-4*	ԵԿ - 21	ՊԱՐԶՈՒՆԱԿ	Պմ -4*	2		
Պմ-5	ԵԿ -23	ՊԱՐԶՈՒՆԱԿ	Պմ -5	2		
Պմ-5*	ԵԿ - 23	ՊԱՐԶՈՒՆԱԿ	Պմ -5*	2		
Պմ-6	ԵԿ -24	ՊԱՐԶՈՒՆԱԿ	Պմ -6	2		
Պմ-6*	ԵԿ -24	ՊԱՐԶՈՒՆԱԿ	Պմ -6*	2		
Պմ-7	ԵԿ -26	ՊԱՐԶՈՒՆԱԿ	Պմ -7	2		
Պմ-7*	ԵԿ - 26	ՊԱՐԶՈՒՆԱԿ	Պմ -7*	2		
Պմ-1'	ԵԿ - 19/1	ՊԱՐԶՈՒՆԱԿ	Պմ -1'	2		
Պմ-2'	ԵԿ - 22/1	ՊԱՐԶՈՒՆԱԿ	Պմ -2'	2		
Պմ-3'	ԵԿ -19/1	ՊԱՐԶՈՒՆԱԿ	Պմ -3'	2		
Պմ-4'	ԵԿ - 22/1	ՊԱՐԶՈՒՆԱԿ	Պմ -4'	1		
Պմ-5'	ԵԿ -25/1	ՊԱՐԶՈՒՆԱԿ	Պմ -5'	2		
Պմ-6'	ԵԿ -25/1	ՊԱՐԶՈՒՆԱԿ	Պմ -6'	2		
Պմ-7'	ԵԿ -27/1	ՊԱՐԶՈՒՆԱԿ	Պմ -7'	2		
ԾՍմ-1	ԵԿ - 28;29	ԾԱԾԿԻ ՍԱL	ԾՍմ-1	1		
ԾՍմ-2	ԵԿ - 30;31	ԾԱԾԿԻ ՍԱL	ԾՍմ-2	1		
ԾՍմ-1*	ԵԿ - 33/1; 33/2	ԾԱԾԿԻ ՍԱL	ԾՍմ-1*	1		
Հմ-1	ԵԿ -32	ՀԵԾԱՆ	Հմ -1	2		
ԱՍՏ.1	ԵԿ - 40	ԱՍՏԻՃԱՆ	ԱՍՏ.1	1		
Պ-1	ԵԿ - 11/1	Ե.Բ ՊԱՏ	Պ-1	1		

ԾՐԱԳՐԻ ԱՌԱՋԱԴՐԱՆՔ՝ 35			
ՆԱԽԱԳԾ.	ԱՂԱՋԱՆՅԱՆ Լ.		
ՊԱՇՏՈՆ	ԱԶԳԱՆՈՒՆ	ՍՏՈՒԱԳՐ.	

ԱՐԱՐԱՏԻ ՄԱՐԶԻ ՎԵԴԻ ՀԱՄԱՅՆՔԻ ՆՈՐ ՈՒՂԻ ԲՆԱԿԱՎԱՅՐԻ ՄԱՆԿԱՊԱՐՏԵԶԻ ԿԱՌՈՒՑՄԱՆ ՆԱԽԱԳԻԾ

ԿՈՆՍՏՐՈՒԿՏՈՐԱԿԱՆ ՄԱՍ	ՓՈՒԼ	ԹԵՐԹ	ԹԵՐԹԵՐ
	ԱՆ	ԵԿ-13	59
ՏԵՍՔ Գ - Գ; Դ - Դ; Դ* - Դ*	INTER energie	ՌՍՏԵՐ էներգիա ՍՊԸ	

ՏԵՍՔ Զ - Զ (" 2 "; " 5 " ԱՌԱՆՑՔՆԵՐՈՎ)

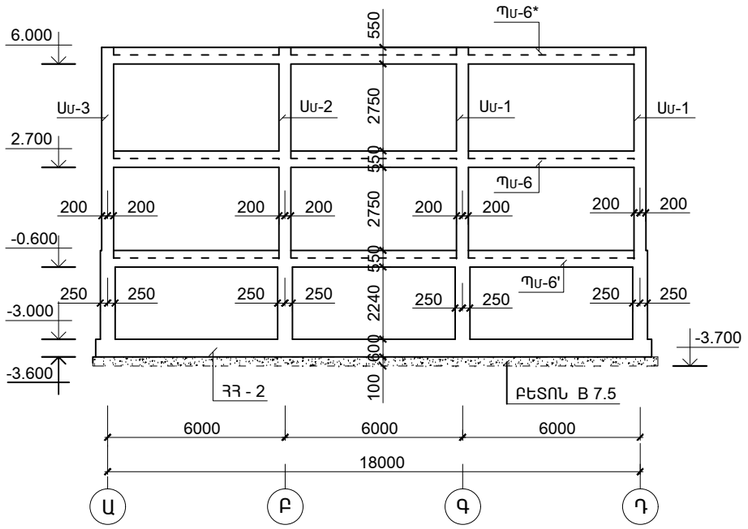

ՏԵՍՔ Է* - Է* (" 4 " ԱՌԱՆՑՔՈՎ)

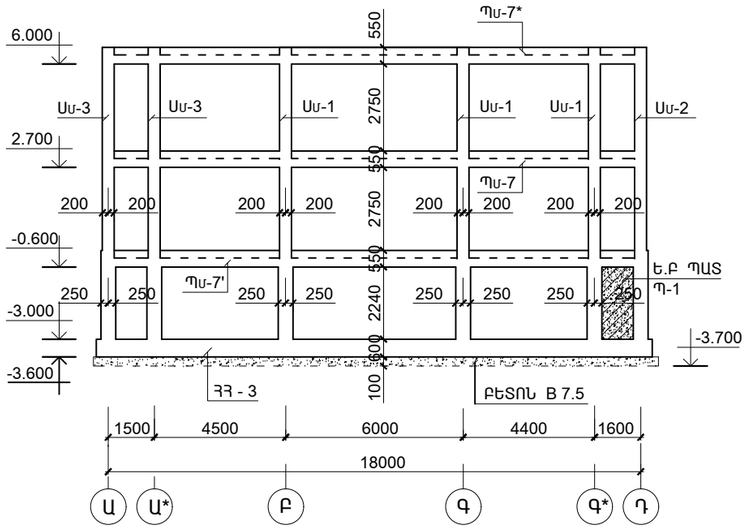

ՏԵՍՔ Է - Է (" 3 " ԱՌԱՆՑՔՈՎ)

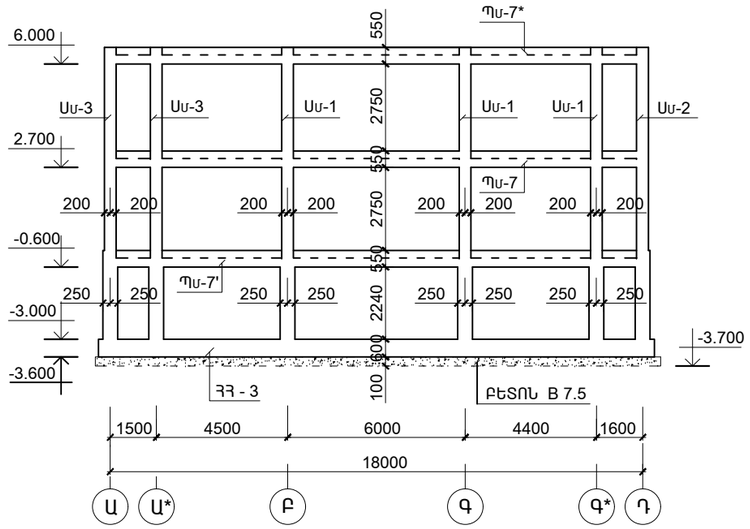

ՏԵՍՔ Ե - Ե (" 1 "; " 6 " ԱՌԱՆՑՔՆԵՐՈՎ)

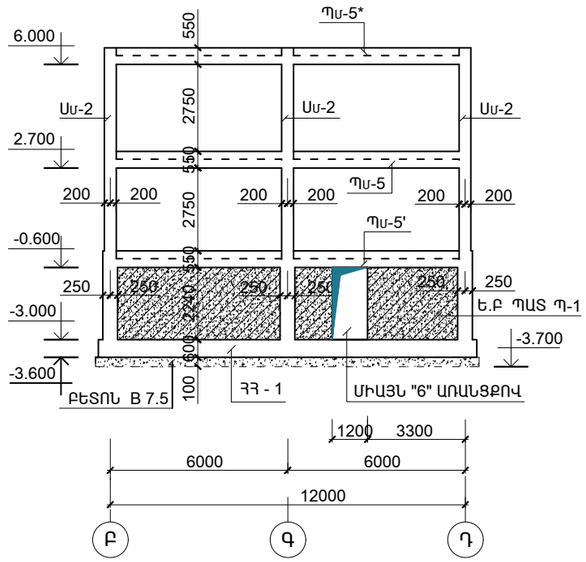

ՏԵՍՔ Ա - Ա (" Ա " ԱՌԱՆՑՔՈՎ)

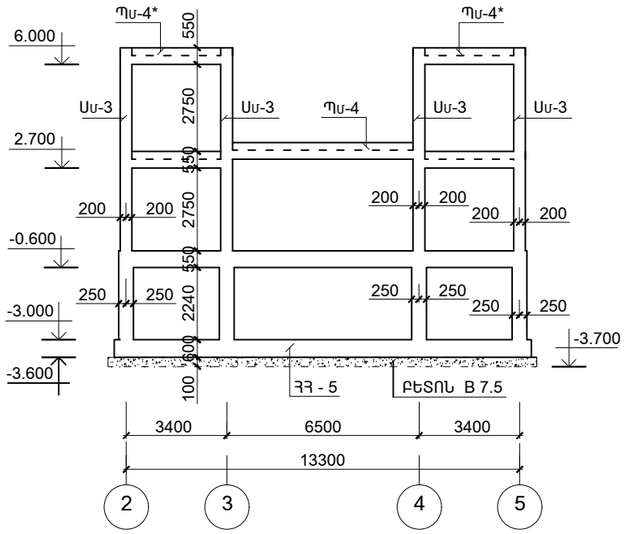

ՏԵՍՔ Բ - Բ ("Ա* " ԱՌԱՆՑՔՈՎ)

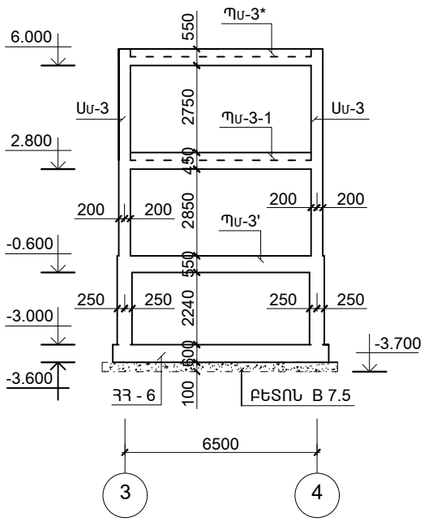

ՏԵՍՔ Բ*- Բ* ("Գ* " ԱՌԱՆՑՔՈՎ)

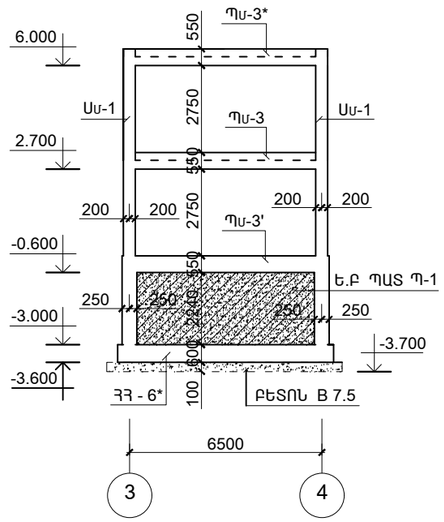

ԾՐԱԳՐԻ ԱՌԱՋԱԴՐԱՆՔ՝ 35				ԱՐԱՐԱՏԻ ՄԱՐԶԻ ՎԵԴԻ ՀԱՄԱՅՆՔԻ ՆՈՐ ՈՒՂԻ ԲՆԱԿԱՎԱՅՐԻ ՄԱՆԿԱՊԱՐՏԵԶԻ ԿԱՌՈՒՑՄԱՆ ՆԱԽԱԳԻԾ		
				ԿՈՆՍՏՐՈՒԿՏՈՐԱԿԱՆ ՄԱՍ	ՓՈՒԼ	ԹԵՐԹ	ԹԵՐԹԵՐ
					ԱՆ	ԵԿ-14	59
ՆԱԽԱԳԾ.	ԱՂԱՋԱՆՅԱՆ Լ.			ՏԵՍՔ Ա - Ա; Բ -Բ; Բ* -Բ*; Ե - Ե;Ե* - Ե*; Զ - Զ; Է - Է	INTER energie	ՌՍՏԻ Էներգիա ՍՊԸ	
ՊԱՇՏՈՆ	ԱԶԳԱՆՈՒՆ	ՄՏՈՒԱԳՐ.					

ՍՅՈՒՆ Սմ - 1

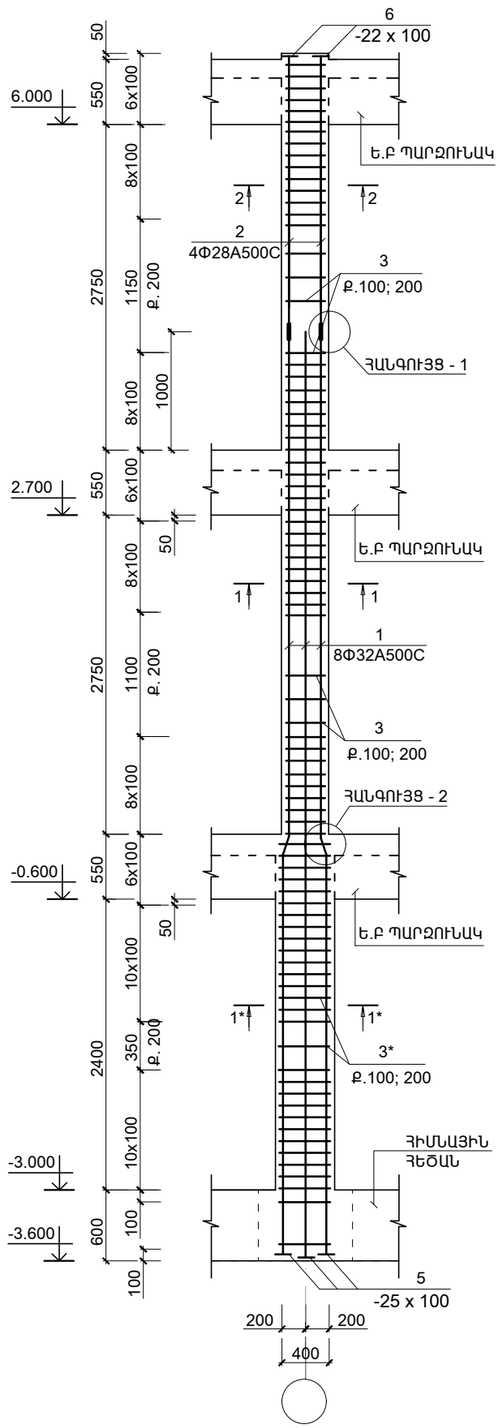

1* - 1*

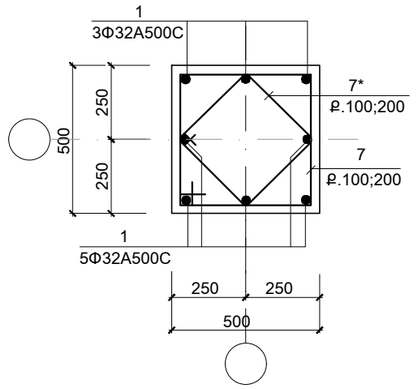

1 - 1

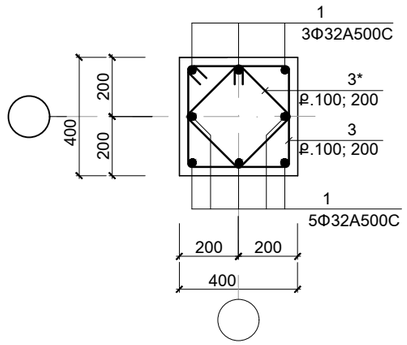

2 - 2

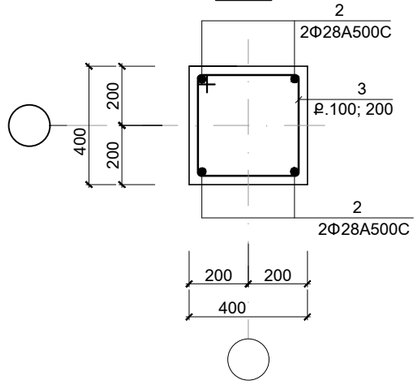

ՄԱՍՆԱԳԻՐ

ԴԻՐՔ	ՆՇԱՆԱԿՈՒՄԸ	ԱՆՎԱՆՈՒՄԸ		ՔԱՆ.	ՔԱՇԸ ՄԻԱՎՈՐԻ ԿԳ.	ԾԱՆՈԹ. ԸՆԴ. ԿԳ.
	ՄԻԱՁՈՒՅԼ Ե.Բ ԷԼ - ԵՐ					
		ՍՅՈՒՆ Սմ - 1				
1	ГОСТ Р 52544-2006	Φ32 A500C	L = 7850	8	49.5	396.0
2	-"-	Φ28 A500C	L = 2320	4	11.35	45.4
4	-"-	Φ28 A500C	L = 360	8	1.73	10.8
3	-"-	Φ8 A-IC	L = 1600	64	0.64	41.0
3*	-"-	Φ8 A-IC	L = 1200	64	0.48	30.7
7	-"-	Φ8 A-IC	L = 2000	32	0.8	25.6
7*	-"-	Φ8 A-IC	L = 1600	32	0.64	20.5
5	ГОСТ 19903 - 76	-25 x 120	L = 120	8	2.83	22.6
6	ГОСТ 19903 - 76	-22 x 110	L = 110	4	2.0	8.0
	ՆՅՈՒԹԸ՝	ԲԵՏՈՆ B 25				1.95 ($Մ^3$)

ՀԱՆԳՈՒՅՑ - 1

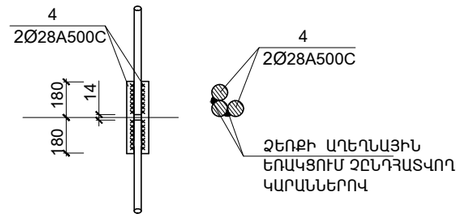

ՄԵՏԱՂԻ ԾԱԽՍԻ ԱՄՓՈՓԱԳԻՐԸ ՄԵԿ ԷԼ-ՏԻ ՀԱՄԱՐ ; ԿԳ

ԷԼ - ՏԻ ՄԱԿՆԻՇԸ	ԱՄՐԱՆԱՅԻՆ ՏԱՐՐԵՐ							ԸՆԴ. ԾԱԽՍԸ
	ԱՄՐԱՆԻ ԴԱՍԸ							
	A-IC			A500C				
	ГОСТ Р 52544-2006							
	Φ8		ԸՆԴ.	Φ28	Φ32		ԸՆԴ.	
Սմ - 1	117.8		117.8	56.2	396.0		452.2	570.0

ՏԱՐՐԵՐԻ ՄԱՍՆԱՑՈՒՑԱԿ

ԴԻՐՔ	ԷՍՔԻԶ
3	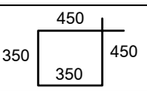
3*	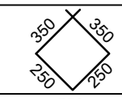
7	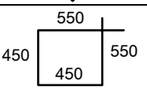
7*	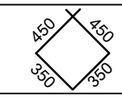

ԴԻՐՔ "5"; "6 "

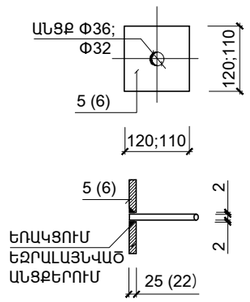

ՀԱՆԳՈՒՅՑ _ 2

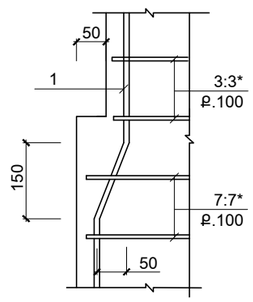

ԾՐԱԳՐԻ ԱՌԱՋԱԳՐԱՆՔ՝ 35				ԱՐԱՐԱՏԻ ՄԱՐԶԻ ՎԵՂԻ ՀԱՄԱՅՆՔԻ ՆՈՐ ՈՒՂԻ ԲՆԱԿԱՎԱՅՐԻ ՄԱՆԿԱՊԱՐՏԵԶԻ ԿԱՌՈՒՑՄԱՆ ՆԱԽԱԳԻԾ			
				ԿՈՆՍՏՐՈՒԿՏՈՐԱԿԱՆ ՄԱՍ	ՓՈՒԼ	ԹԵՐԹ	ԹԵՐԹԵՐ
					ԱՆ	ԵԿ-15	59
ՆԱԽԱԳԾ.	ԱՂԱՋԱՆՅԱՆ Լ.			ՍՅՈՒՆ Սմ - 1	INTER energia	ՌՍՏԵՐ էներգիա ՍՊԸ	
ՊԱՇՏՈՆ	ԱԶԳԱՆՈՒՆ	ՍՏՈՒԳԳՐ.					

A 3

ՍՅՈՒՆ Սմ - 2

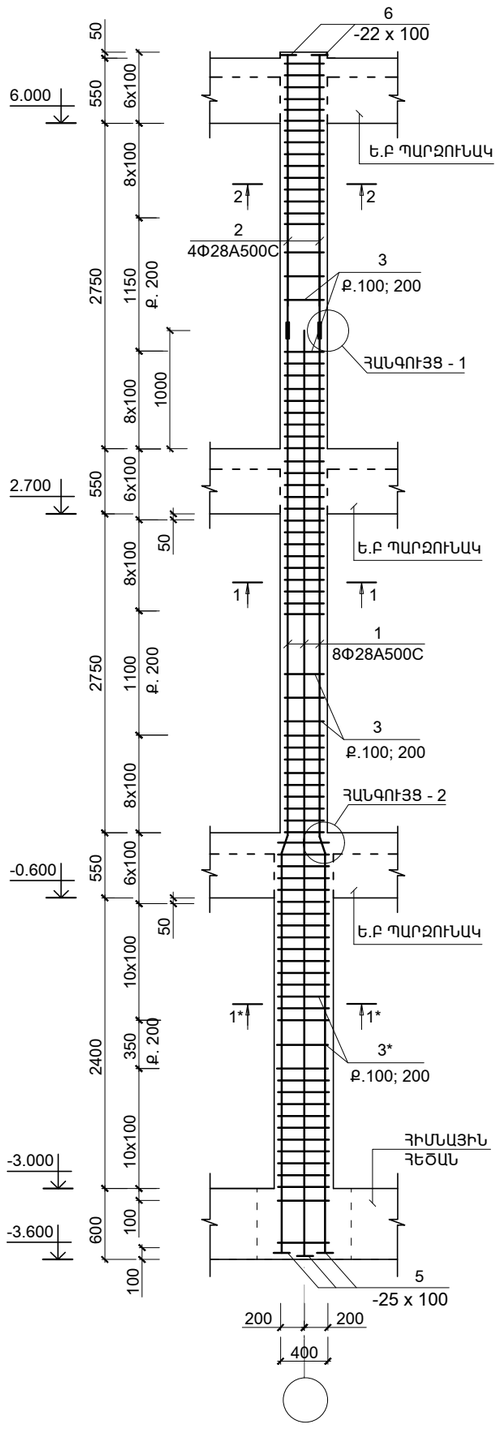

1* - 1*

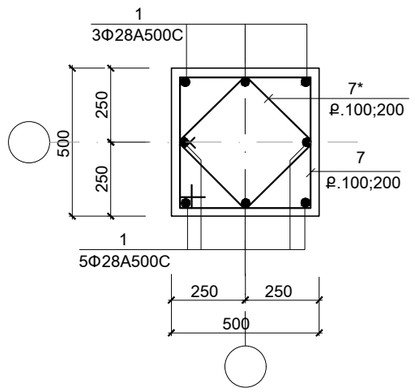

1 - 1

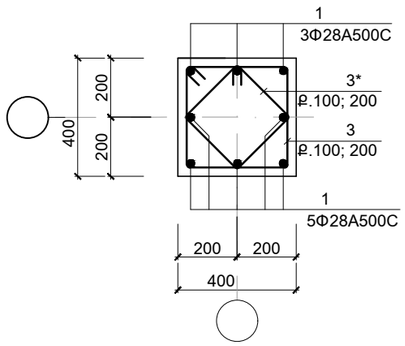

2 - 2

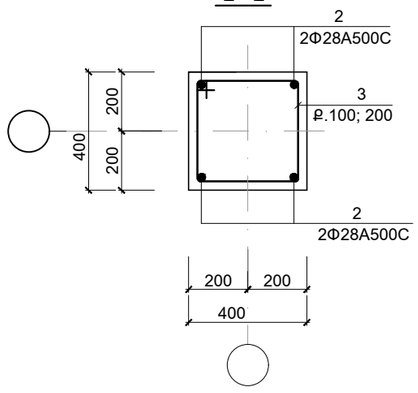

ԴԻՐՔ "5"

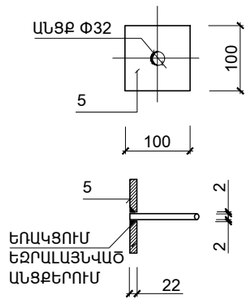

ՀԱՆԳՈՒՅՑ _ 2

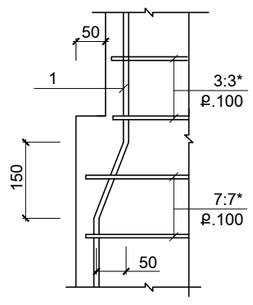

ՄԱՍՆԱԳԻՐ

ԴԻՐՔ	ՆՇԱՆԱԿՈՒՄԸ	ԱՆՎԱՆՈՒՄԸ		ՔԱՆ.	ՔԱՇԸ ՄԻԱՎՈՐԻ ԿԳ.	ԾԱՆՈԹ. ԸՆԴ. ԿԳ.
	ՄԻԱՁՈՒՅԼ Ե.Բ ԷԼ - ԵՐ					
		ՍՅՈՒՆ Սմ - 2				
1	ГОСТ Р 52544-2006	Φ28 A500C	L = 7850	8	37.92	303.3
2	-"-	Φ28 A500C	L = 2320	4	11.35	45.4
4	-"-	Φ28 A500C	L = 360	8	1.73	10.8
3	-"-	Φ8 A-IC	L = 1600	64	0.64	41.0
3*	-"-	Φ8 A-IC	L = 1200	64	0.48	30.7
7	-"-	Φ8 A-IC	L = 2000	32	0.8	25.6
7*	-"-	Φ8 A-IC	L = 1600	32	0.64	20.5
5	ГОСТ 19903 - 76	-22 x 110	L = 110	12	2.0	24.0
		ՆՅՈՒԹԸ՝				
		ԲԵՏՈՆ B 25				1.95 ($մ^3$)

ՀԱՆԳՈՒՅՑ - 1

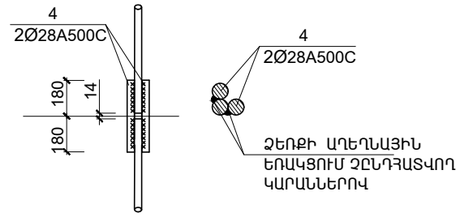

ՄԵՏԱՂԻ ԾԱԽՍԻ ԱՄՓՈՓԱԳԻՐԸ ՄԵԿ ԷԼ-ՏԻ ՀԱՄԱՐ ; ԿԳ

ԷԼ - ՏԻ ՄԱԿՆԻՇԸ	ԱՄՐԱՆԱՅԻՆ ՏԱՐՐԵՐ							ԸՆԴ. ԾԱԽՍԸ
	ԱՄՐԱՆԻ ԴԱՍԸ							
	A-IC			A500C				
	ГОСТ Р 52544-2006							
	Φ8		ԸՆԴ.	Φ28	Φ32		ԸՆԴ.	
Սմ - 2	117.8		117.8	359.5	--		359.5	477.3

ՏԱՐՐԵՐԻ ՄԱՍՆԱՑՈՒՑԱԿ

ԴԻՐՔ	ԷՍՔԻԶ
3	450 / 350 / 350 / 450
3*	350 / 350 / 250 / 250
7	550 / 450 / 450 / 550
7*	450 / 450 / 350 / 350

ԾՐԱԳՐԻ ԱՌԱՋԱԴՐԱՆՔ՝ 35				ԱՐԱՐԱՏԻ ՄԱՐԶԻ ՎԵԴԻ ՀԱՄԱՅՆՔԻ ՆՈՐ ՈՒՂԻ ԲՆԱԿԱՎԱՅՐԻ ՄԱՆԿԱՊԱՐՏԵԶԻ ԿԱՌՈՒՑՄԱՆ ՆԱԽԱԳԻԾ		
				ԿՈՆՍՏՐՈՒԿՏՈՐԱԿԱՆ ՄԱՍ	ՓՈՒԼ	ԹԵՐԹ	ԹԵՐԹԵՐ
					ԱՆ	ԵԿ-16	59
ՆԱԽԱԳԾ.	ԱՂԱՋԱՆՅԱՆ Լ.			ՍՅՈՒՆ Սմ - 2	INTER energie	ՌՍՏԵՐ էներգիա ՍՊԸ	
ՊԱՇՏՈՆ	ԱՋԳԱՆՈՒՆ	ՍՏՈՒԳԳՐ.					

ՍՅՈՒՆ Սմ - 3

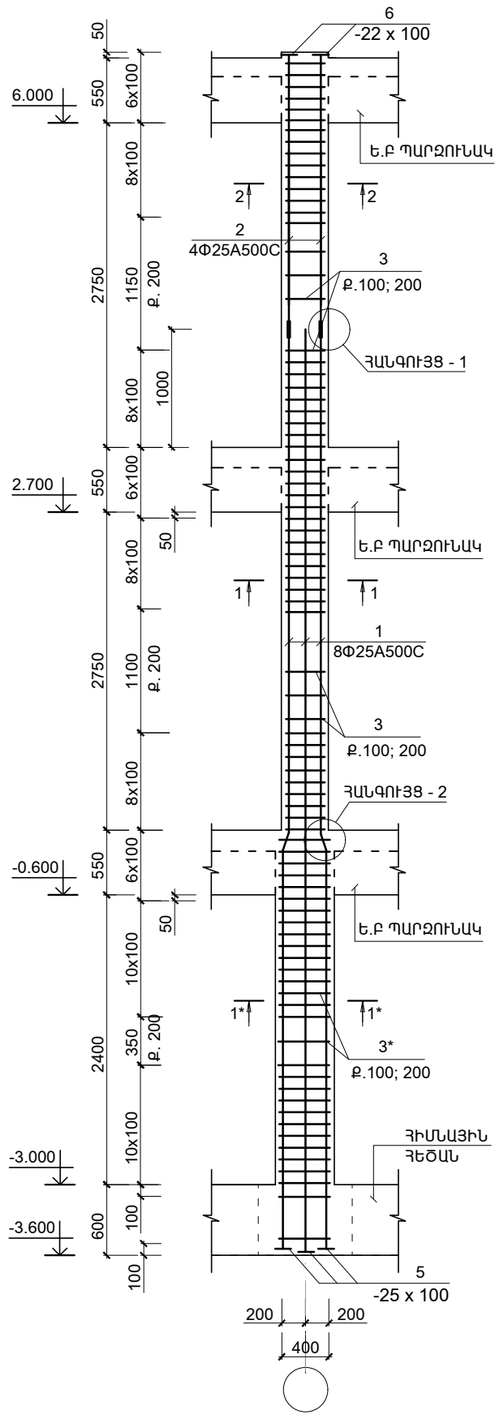

1* - 1*

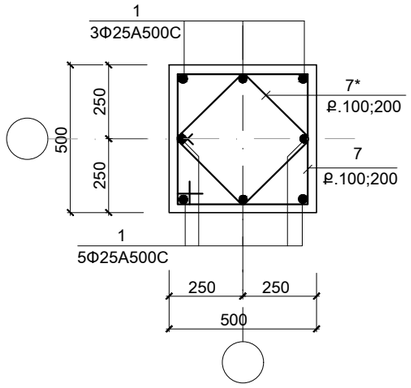

1 - 1

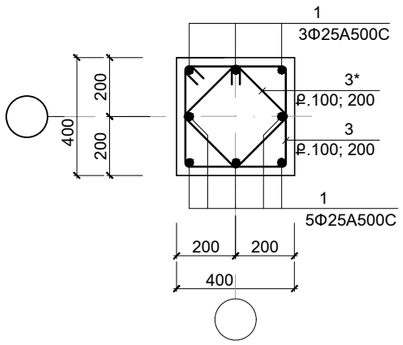

2 - 2

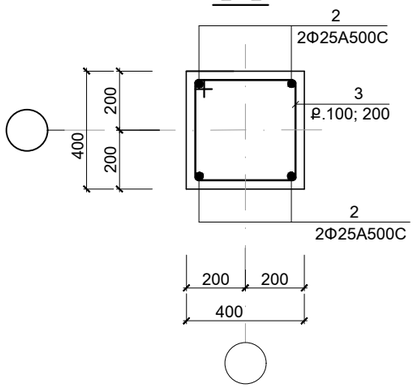

ՄԱՍՆԱԳԻՐ

ԴԻՐՔ	ՆՇԱՆԱԿՈՒՄԸ	ԱՆՎԱՆՈՒՄԸ		ՔԱՆ.	ՔԱՇԸ ՄԻԱՎՈՐԻ ԿԳ.	ԾԱՆՈԹ. ԸՆԴ. ԿԳ.
	ՄԻԱՁՈՒՅԼ Ե.Բ ԷԼ - ԵՐ					
		ՍՅՈՒՆ Սմ - 3				
1	ГОСТ Р 52544-2006	Φ25 A500C	L = 7850	8	30.14	241.2
2	–"–	Φ25 A500C	L = 2320	4	8.9	35.6
4	–"–	Φ25 A500C	L = 320	8	1.22	9.8
3	–"–	Φ8 A-IC	L = 1600	64	0.64	41.0
3*	–"–	Φ8 A-IC	L = 1200	64	0.48	30.7
7	–"–	Φ8 A-IC	L = 2000	32	0.8	25.6
7*	–"–	Φ8 A-IC	L = 1600	32	0.64	20.5
5	ГОСТ 19903 - 76	-18 x 100	L = 100	12	1.4	15.7
		ՆՅՈՒԹԸ՝				
		ԲԵՏՈՆ B 25				1.95 ($Մ^3$)

ՀԱՆԳՈՒՅՑ - 1

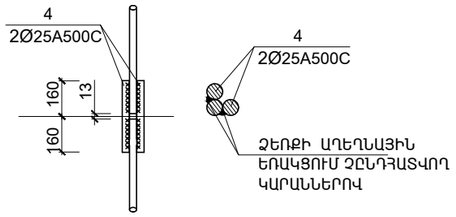

ՄԵՏԱԴԻ ԾԱԽՍԻ ԱՄՓՈՓԱԳԻՐԸ ՄԵԿ ԷԼ-ՏԻ ՀԱՄԱՐ ; ԿԳ

ԷԼ - ՏԻ ՄԱԿՆԻՇԸ	ԱՄՐԱՆԱՅԻՆ ՏԱՐԵՐ							ԸՆԴ. ԾԱԽՍԸ
	ԱՄՐԱՆԻ ԴԱՍԸ							
	A-IC			A500C				
	ГОСТ Р 52544-2006							
	Φ8		ԸՆԴ.	Φ25	Φ32		ԸՆԴ.	
Սմ - 3	117.8		117.8	286.6	--		286.6	404.4

ՏԱՐՐԵՐԻ ՄԱՍՆԱՑՈՒՑԱԿ

ԴԻՐՔ	ԷՍՔԻԶ
3	450 / 350 / 350 / 450
3*	350 / 350 / 250 / 250
7	550 / 450 / 450 / 550
7*	450 / 450 / 350 / 350

ԴԻՐՔ "5"

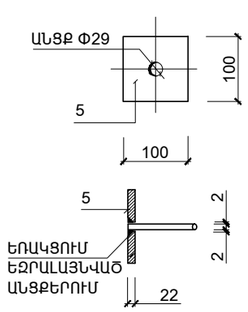

ՀԱՆԳՈՒՅՑ _ 2

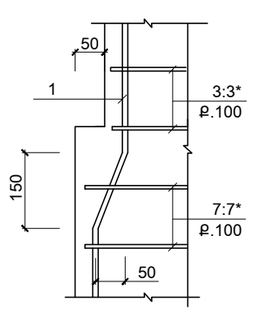

ԾՐԱԳՐԻ ԱՌԱՋԱԴՐԱՆՔ՝ 35				ԱՐԱՐԱՏԻ ՄԱՐԶԻ ՎԵԴԻ ՀԱՄԱՅՆՔԻ ՆՈՐ ՈՒՂԻ ԲՆԱԿԱՎԱՅՐԻ ՄԱՆԿԱՊԱՐՏԵԶԻ ԿԱՌՈՒՑՄԱՆ ՆԱԽԱԳԻԾ			
				ԿՈՆՍՏՐՈՒԿՏՈՐԱԿԱՆ ՄԱՍ	ՓՈՒԼ	ԹԵՐԹ	ԹԵՐԹԵՐ
					ԱՆ	ԵԿ-17	59
ՆԱԽԱԳԾ.	ԱՂԱՋԱՆՅԱՆ Լ.			ՍՅՈՒՆ Սմ - 3	INTER energia	ԻՆՏԵՐ էներգիա ՍՊԸ	
ՊԱՇՏՈՆ	ԱԶԳԱՆՈՒՆ	ՍՏՈՐԱԳՐ.					

ՊԱՐԶՈՒՆԱԿ ՊմՄ -1*

(" Դ " ԱՌԱՆՑՔՈՎ)

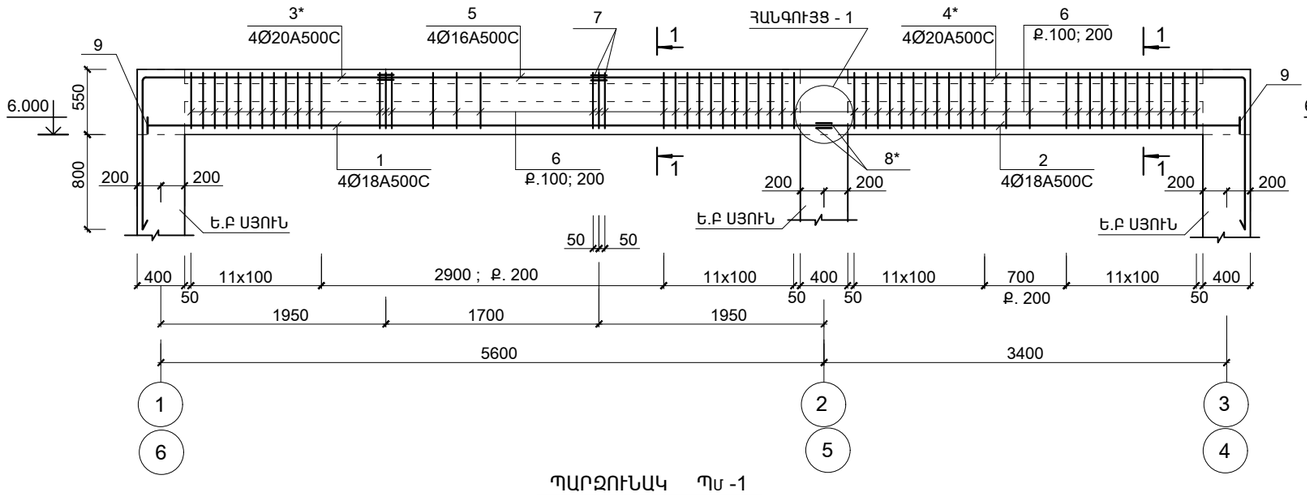

ՊԱՐԶՈՒՆԱԿ ՊմՄ -3*

("Գ*"; "Ա* ") ԱՌԱՆՑՔՆԵՐՈՎ

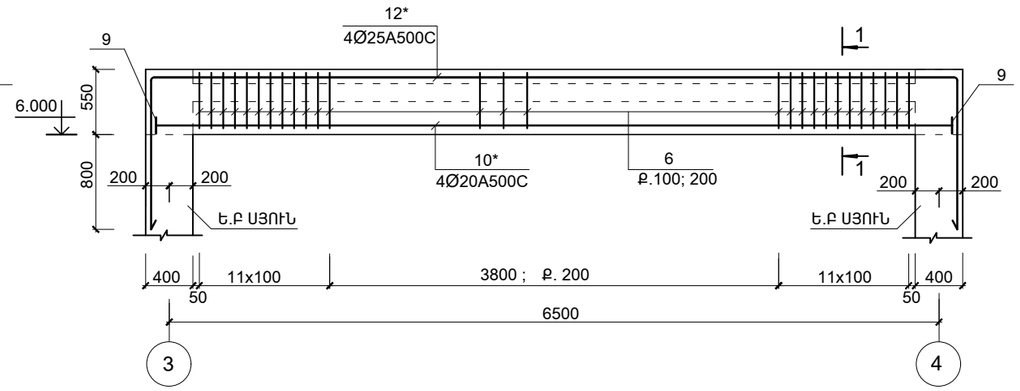

ՊԱՐԶՈՒՆԱԿ ՊմՄ -1

(" Դ " ԱՌԱՆՑՔՈՎ)

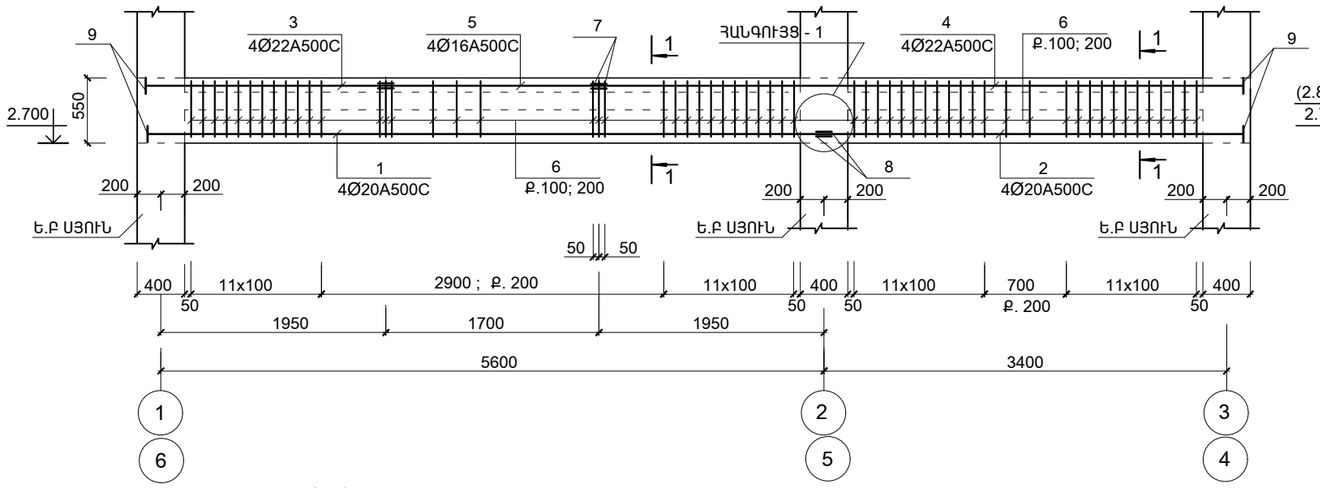

ՊԱՐԶՈՒՆԱԿ ՊմՄ -3 (ՊմՄ -3-1)

("Գ*"("Ա* ")ԱՌԱՆՑՔՈՎ)

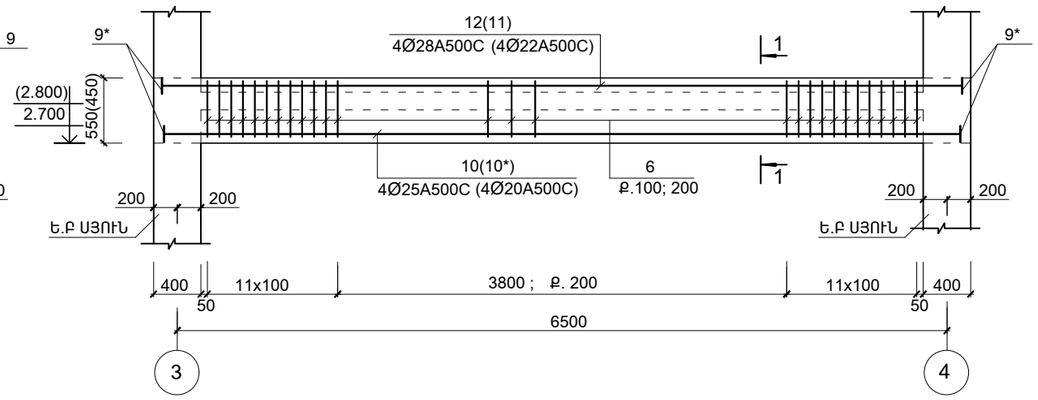

1 - 1

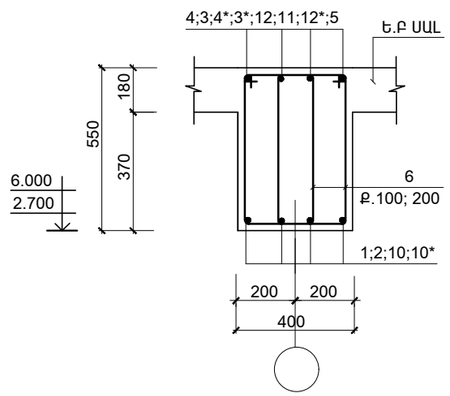

ՀԱՆԳՈՒՅՑ - 1

(ԵՐԿԱՅՆԱԿԱՆ ԱՄՐԱՆՆԵՐԻ ԾԱՅՐԱԿՑՄԱՆ ՀԱՆԳՈՒՅՑ)

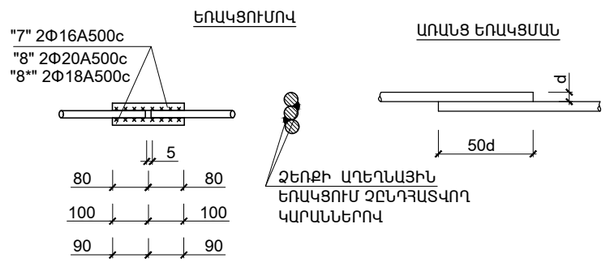

ԴԻՐՔ "9"; "9* "

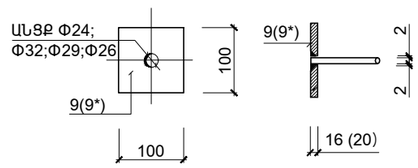

1. ՊԱՐԶՈՒՆԱԿՆԵՐԻ ԱՄՐԱՆԱՎՈՐՈՒՄԸ ԿԱՏԱՐԵԼ ՊԱՏԵՐԻ ԱՄՐԱՆԱՎՈՐՄԱՆ ՀԵՏ ՀԱՄԱՏԵՂ
2. ՆՅՈՒԹԵՐԻ ԾԱԽՍԸ ՆԱՅԵԼ ԹԵՐԹ ԵԿ-19

ԾՐԱԳՐԻ ԱՌԱՋԱԴՐԱՆՔ՝ 35				ԱՐԱՐԱՏԻ ՄԱՐԶԻ ՎԵԴԻ ՀԱՄԱՅՆՔԻ ՆՈՐ ՈՒՂԻ ԲՆԱԿԱՎԱՅՐԻ ՄԱՆԿԱՊԱՐՏԵԶԻ ԿԱՌՈՒՑՄԱՆ ՆԱԽԱԳԻԾ		
				ԿՈՆՍՏՐՈՒԿՏՈՐԱԿԱՆ ՄԱՍ	ՓՈՒԼ	ԹԵՐԹ	ԹԵՐԹԵՐ
					ԱՆ	ԵԿ-18	59
ՆԱԽԱԳԾ.	ԱՂԱՋԱՆՅԱՆ Լ.			ՊԱՐԶՈՒՆԱԿ ՊՄՄ -1; ՊՄՄ -1*;ՊՄՄ -3;ՊՄՄ -3-1; ՊՄՄ -3*	INTER energie	հՍՏԸ էներգիա ՍՊԸ	
ՊԱՇՏՈՆ	ԱԶԳԱՆՈՒՆ	ՄՏՈՒԱԳՐ.					

Ա 3

ՄԱՍՆԱԳԻՐ

ԴԻՐՔ	ՆՇԱՆԱԿՈՒՄԸ	ԱՆՎԱՆՈՒՄԸ		ՔԱՆ.	ՔԱՇԸ ՄԻԱՎՈՐԻ ԿԳ.	ԾԱՆՈԹ. ԸՆԴ. ԿԳ.
	ՄԻԱՁՈՒՅԼ Ե.Բ ԷԼ - ԵՐ					
		ՊԱՐԶՈՒՆԱԿ ՊՄ -1				
1	ГОСТ Р 52544-2006	Φ20 A500C	L = 5780	4	14.28	57.1
2	-"-	Φ20 A500C	L = 3580	4	8.84	35.3
3	-"-	Φ22 A500C	L = 2130	4	6.39	25.6
4	-"-	Φ22 A500C	L = 5530	4	16.59	66.4
5	-"-	Φ16 A500C	L = 1700	8	2.68	21.5
7	-"-	Φ16 A500C	L = 160	16	0.25	4.0
8	-"-	Φ20 A500C	L = 200	8	0.5	4.0
6	-"-	Φ8 A-IC	L = 1670	134	0.67	89.8
9	ГОСТ 19903 - 76	-16 x 100	L = 100	16	1.26	20.0
	ՆՅՈՒԹԸ՝	ԲԵՏՈՆ B 25Դ				2.0 (Մ³)
		ՊԱՐԶՈՒՆԱԿ ՊՄ -1*				
1	ГОСТ Р 52544-2006	Φ18 A500C	L = 5780	4	11.56	46.2
2	-"-	Φ18 A500C	L = 3580	4	7.16	28.6
3*	-"-	Φ20 A500C	L = 3400	4	8.4	33.6
4*	-"-	Φ20 A500C	L = 6800	4	16.8	67.2
5	-"-	Φ16 A500C	L = 1700	8	2.68	21.5
7	-"-	Φ16 A500C	L = 160	16	0.25	4.0
8*	-"-	Φ18 A500C	L = 180	8	0.36	2.9
6	-"-	Φ8 A-IC	L = 1670	134	0.67	89.8
9	ГОСТ 19903 - 76	-16 x 100	L = 100	8	1.26	10.0
	ՆՅՈՒԹԸ՝	ԲԵՏՈՆ B 25Դ				2.0 (Մ³)
		ՊԱՐԶՈՒՆԱԿ ՊՄ -3				
10	ГОСТ Р 52544-2006	Φ25 A500C	L = 6850	4	26.37	105.5
12	-"-	Φ28 A500C	L = 6850	4	33.1	132.4
6	-"-	Φ8 A-IC	L = 1670	88	0.67	59.0
9*	ГОСТ 19903 - 76	-20 x 100	L = 100	16	1.57	25.1
	ՆՅՈՒԹԸ՝	ԲԵՏՈՆ B 25Դ				1.5 (Մ³)
1	2	3		4	5	6

1	2	3		4	5	6
		ՊԱՐԶՈՒՆԱԿ ՊՄ -3*				
10*	ГОСТ Р 52544-2006	Φ20 A500C	L = 6850	4	18.5	74.0
12*	-"-	Φ25 A500C	L = 9390	4	36.15	144.6
6	-"-	Φ8 A-IC	L = 1670	88	0.67	59.0
9	ГОСТ 19903 - 76	-16 x 100	L = 100	8	1.26	10.0
	ՆՅՈՒԹԸ՝	ԲԵՏՈՆ B 25Դ				1.5 (Մ³)
		ՊԱՐԶՈՒՆԱԿ ՊՄ -3-1				
10*	ГОСТ Р 52544-2006	Φ20 A500C	L = 6850	4	18.5	74.0
11	-"-	Φ22 A500C	L = 6850	4	20.55	82.2
6*	-"-	Φ8 A-IC	L = 1470	88	0.59	51.7
9	ГОСТ 19903 - 76	-16 x 100	L = 100	16	1.26	20.0
	ՆՅՈՒԹԸ՝	ԲԵՏՈՆ B 25Դ				1.2 (Մ³)

ՏԱՐՐԵՐԻ ՄԱՍՆԱՑՈՒՑԱԿ

ԴԻՐՔ	ԷՍՔԻԶ
6	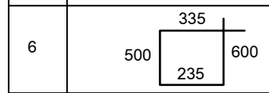
3*	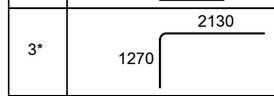
4*	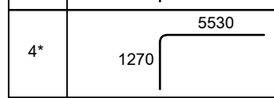
12*	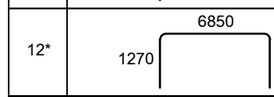
6*	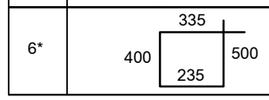

ՄԵՏԱՂԻ ԾԱԽՍԻ ԱՄՓՈՓԱԳԻՐԸ ՄԵԿ ԷԼ-ՏԻ ՀԱՄԱՐ ; ԿԳ

ԷԼ - ՏԻ ՄԱԿՆԻՇԸ	ԱՄՐԱՆԱՅԻՆ ՏԱՐՐԵՐ									ԸՆԴ. ԾԱԽՍԸ
	ԱՄՐԱՆԻ ԴԱՍԸ									
	A-IC		A500C							
	ГОСТ Р 52544-2006									
	Φ8	ԸՆԴ.	Φ16	Φ18	Φ20	Φ22	Φ25	Φ28	ԸՆԴ.	
ՊՄ -1	89.8	89.8	25.5	--	96.4	92.0	--	--	213.9	303.7
ՊՄ -1*	89.8	89.8	25.5	77.7	100.8	--	--	--	204.0	292.7
ՊՄ -3	59.0	59.0	--	--	--	--	105.5	132.4	237.9	296.9
ՊՄ -3*	59.0	59.0	--	--	74.0	--	144.6	--	218.6	277.6
ՊՄ -3-1	51.7	51.7	--	--	74.0	82.2	--	--	156.2	207.9

ԾՐԱԳՐԻ ԱՌԱՋԱԴՐԱՆՔ՝ 35			
ՆԱԽԱԳԾ.	ԱՂԱՋԱՆՅԱՆ Լ.		
ՊԱՇՏՈՆ	ԱԶԳԱՆՈՒՆ	ՍՏՈՐԱԳՐ.	

ԱՐԱՐԱՏԻ ՄԱՐԶԻ ՎԵՂԻ ՀԱՄԱՅՆՔԻ ՆՈՐ ՈՒՂԻ ԲՆԱԿԱՎԱՅՐԻ ՄԱՆԿԱՊԱՐՏԵԶԻ ԿԱՌՈՒՑՄԱՆ ՆԱԽԱԳԻԾ

ԿՈՆՍՏՐՈՒԿՏՈՐԱԿԱՆ ՄԱՍ	ՓՈՒԼ	ԹԵՐԹ	ԹԵՐԹԵՐ
	ԱՆ	ԵԿ-19	59
ՄԱՍՆԱԳԻՐ (ՊՄ -1; ՊՄ -1*;ՊՄ -3;ՊՄ -3-1; ՊՄ -3*)	INTER energia	ԻՆՏԵՐ էներգիա ՍՊԸ	

A 3

ՊԱՐԶՈՒՆԱԿ Պմ -1'
(" Դ " ԱՌԱՆՑՔՈՎ)

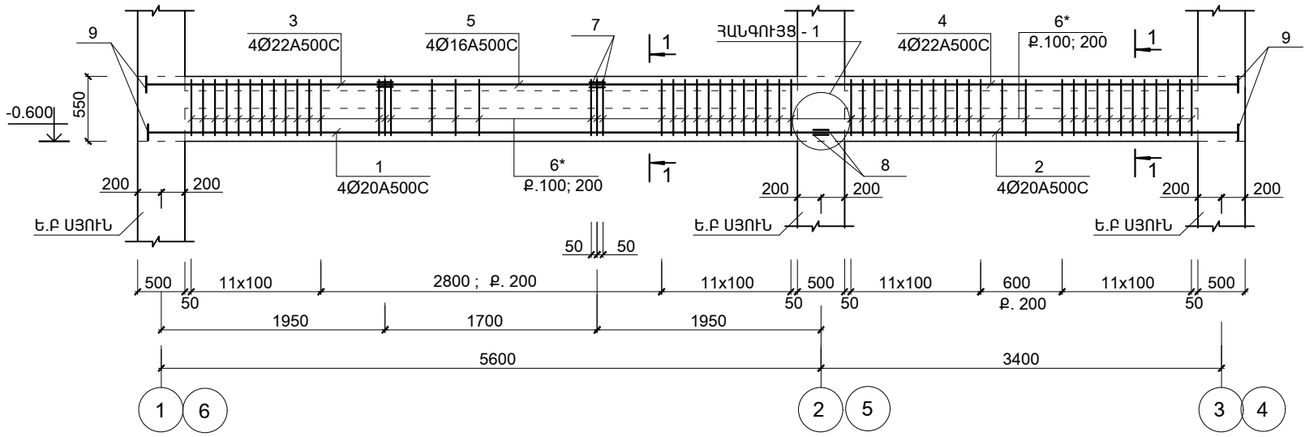

1 - 1

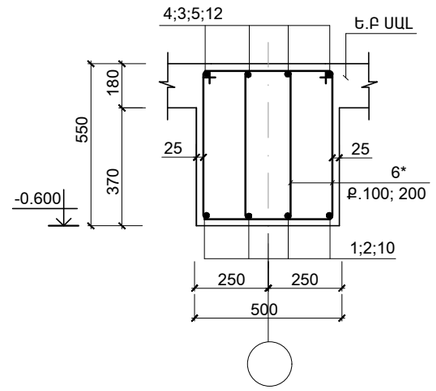

ՀԱՆԳՈՒՅՑ - 1
(ԵՐԿԱՅՆԱԿԱՆ ԱՄՐԱՆՆԵՐԻ ԾԱՅՐԱԿՑՄԱՆ ՀԱՆԳՈՒՅՑ)

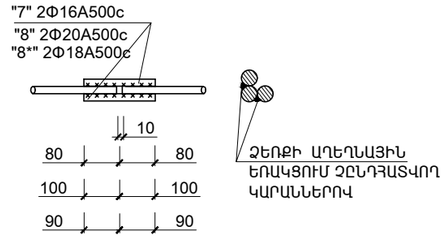

ՊԱՐԶՈՒՆԱԿ Պմ -3'
("Գ*"ԱՌԱՆՑՔՈՎ)

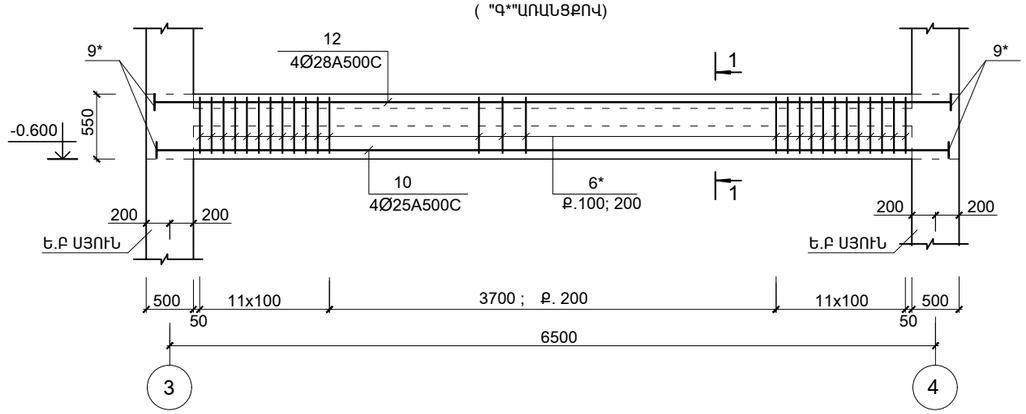

ՄԵՏԱՂԻ ԾԱԽՍԻ ԱՄՓՈՓԱԳԻՐԸ ՄԵԿ ԷԼ-ՏԻ ՀԱՄԱՐ ; ԿԳ

ԷԼ - ՏԻ ՄԱԿՆԻՇԸ	ԱՄՐԱՆԱՅԻՆ ՏԱՐՐԵՐ									ԸՆԴ. ԾԱԽՍԸ
	ԱՄՐԱՆԻ ԴԱՍԸ									
	A-IC		A500C							
	ГОСТ Р 52544-2006									
	Φ8	ԸՆԴ.	Φ16	Φ18	Φ20	Φ22	Φ25	Φ28	ԸՆԴ.	
Պմ -1'	93.8	93.8	25.5	--	96.4	92.0	--	--	213.9	307.7
Պմ -3'	61.6	61.6	--	--	--	--	105.5	132.4	237.9	299.5

ԴԻՐՔ "9"; "9* "

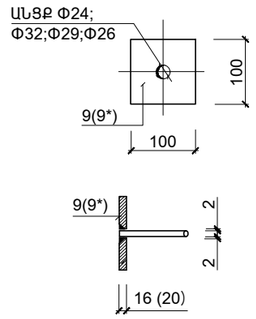

ՄԱՍՆԱԳԻՐ

ԴԻՐՔ	ՆՇԱՆԱԿՈՒՄԸ	ԱՆՎԱՆՈՒՄԸ		ՔԱՆ.	ՔԱՇԸ ՄԻԱՎՈՐԻ ԿԳ.	ԾԱՆՈԹ. ԸՆԴ. ԿԳ.
	ՄԻԱՁՈՒՅԼ Ե.Բ ԷԼ - ԵՐ					
		ՊԱՐԶՈՒՆԱԿ Պմ -1'				
1	ГОСТ Р 52544-2006	Φ20 A500C	L = 5780	4	14.28	57.1
2	-"-	Φ20 A500C	L = 3580	4	8.84	35.3
3	-"-	Φ22 A500C	L = 2130	4	6.39	25.6
4	-"-	Φ22 A500C	L = 5530	4	16.59	66.4
5	-"-	Φ16 A500C	L = 1700	8	2.68	21.5
7	-"-	Φ16 A500C	L = 160	16	0.25	4.0
8	-"-	Φ20 A500C	L = 200	8	0.5	4.0
6*	-"-	Φ8 A-IC	L = 1730	134	0.7	93.8
9	ГОСТ 19903 - 76	-16 x 100	L = 100	16	1.26	20.0
	ՆՅՈՒԹԸ՝	ԲԵՏՈՆ B 25Դ				2.5 ($մ^3$)
		ՊԱՐԶՈՒՆԱԿ Պմ -3'				
10	ГОСТ Р 52544-2006	Φ25 A500C	L = 6850	4	26.37	105.5
12	-"-	Φ28 A500C	L = 6850	4	33.1	132.4
6*	-"-	Φ8 A-IC	L = 1730	88	0.7	61.6
9*	ГОСТ 19903 - 76	-20 x 100	L = 100	16	1.57	25.1
	ՆՅՈՒԹԸ՝	ԲԵՏՈՆ B 25Դ				1.9 ($մ^3$)

ՏԱՐՐԵՐԻ ՄԱՍՆԱՑՈՒՑԱԿ

ԴԻՐՔ	ԷՍՔԻԶ
6*	335; 500; 600; 235

1. - ՎԵՐԻՆ ԳՈՏՈՒ ԵՐԿԱՅՆԱԿԱՆ ԱՄՐԱՆԱՁՈՂԵՐԸ՝ ԾԱՅՐԱԿՑԵԼ ԹՈՒՉՔԻ ԵՐԿԱՐՈՒԹՅԱՆ ՄԻՋԱՆԿՅԱԼ ՀԱՏՎԱԾԱՄԱՍՈՒՄ (Լ/3-ԻՑ ՈՉ ՊԱԿԱՍ)
   - ՆԵՐՔԵՎԻ ԳՈՏՈՒ ԵՐԿԱՅՆԱԿԱՆ ԱՄՐԱՆԱՁՈՂԵՐԸ՝ ԾԱՅՐԱԿՑԵԼ ԹՈՒՉՔԻ ՀԵՆԱՐԱՆԱՅԻՆ ՀԱՏՎԱԾԱՄԱՍՈՒՄ
   - ՊԱՐԶՈՒՆԱԿՆԵՐԻ ԱՄՐԱՆԱՎՈՐՈՒՄԸ ԿԱՏԱՐԵԼ ՊԱՏԵՐԻ ԱՄՐԱՆԱՎՈՐՄԱՆ ՀԵՏ ՀԱՄԱՏԵՂ
2. ՆՅՈՒԹԵՐԻ ԾԱԽՍԸ ՆԱՅԵԼ ԹԵՐԹ ԵԿ-19

ԾՐԱԳՐԻ ԱՌԱՋԱԴՐԱՆՔ՝ 35			
ՆԱԽԱԳԾ.	ԱՂԱՋԱՆՅԱՆ Լ.		
ՊԱՇՏՈՆ	ԱԶԳԱՆՈՒՆ	ՄՏՈՒՄԱԳՐ.	

ԱՐԱՐԱՏԻ ՄԱՐԶԻ ՎԵՂԻ ՀԱՄԱՅՆՔԻ ՆՈՐ ՈՒՂԻ ԲՆԱԿԱՎԱՅՐԻ ՄԱՆԿԱՊԱՐՏԵԶԻ ԿԱՌՈՒՑՄԱՆ ՆԱԽԱԳԻԾ

ԿՈՆՍՏՐՈՒԿՏՈՐԱԿԱՆ ՄԱՍ	ՓՈՒԼ	ԹԵՐԹ	ԹԵՐԹԵՐ
	ԱՆ	ԵԿ-19/1	59
ՊԱՐԶՈՒՆԱԿ Պմ -1'; Պմ -3'	INTER energia	ՀՈՍՏԵՐ էներգիա ՍՊԸ	

ՊԱՐԶՈՒՆԱԿ ՊՄ -2

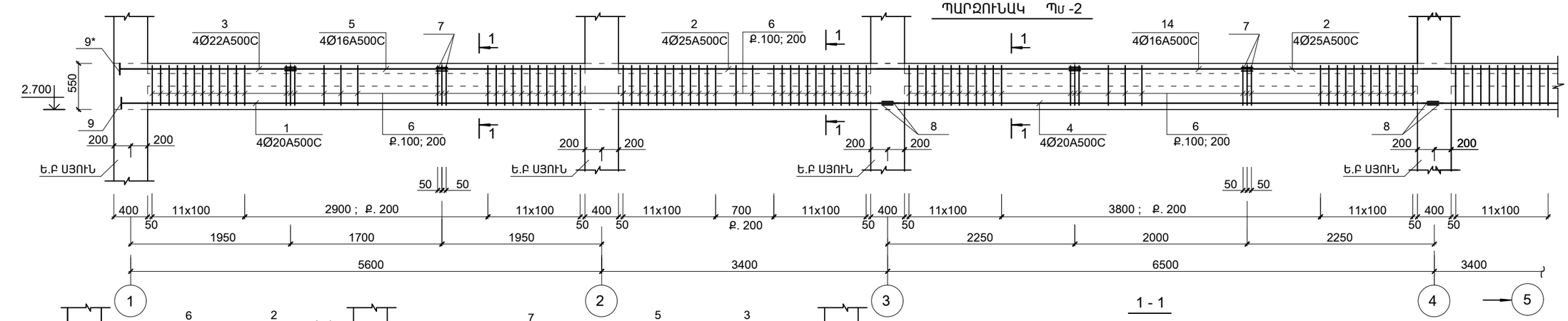

1 - 1

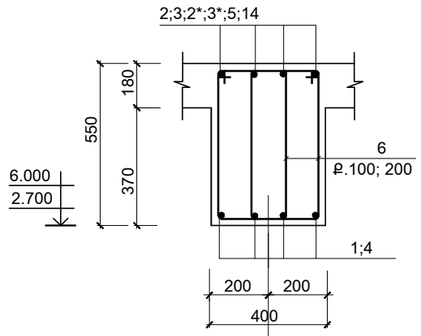

ՀԱՆԳՈՒՅՑ - 1

(ԵՐԿԱՅՆԱԿԱՆ ԱՄՐԱՆՆԵՐԻ ԾԱՅՐԱԿՑՄԱՆ ՀԱՆԳՈՒՅՑ)

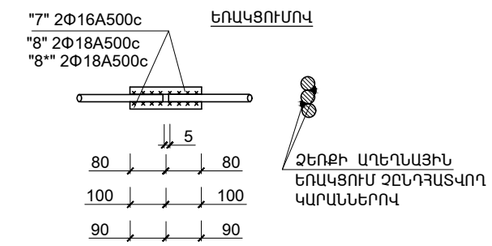

ՊԱՐԶՈՒՆԱԿ ՊՄ -2*

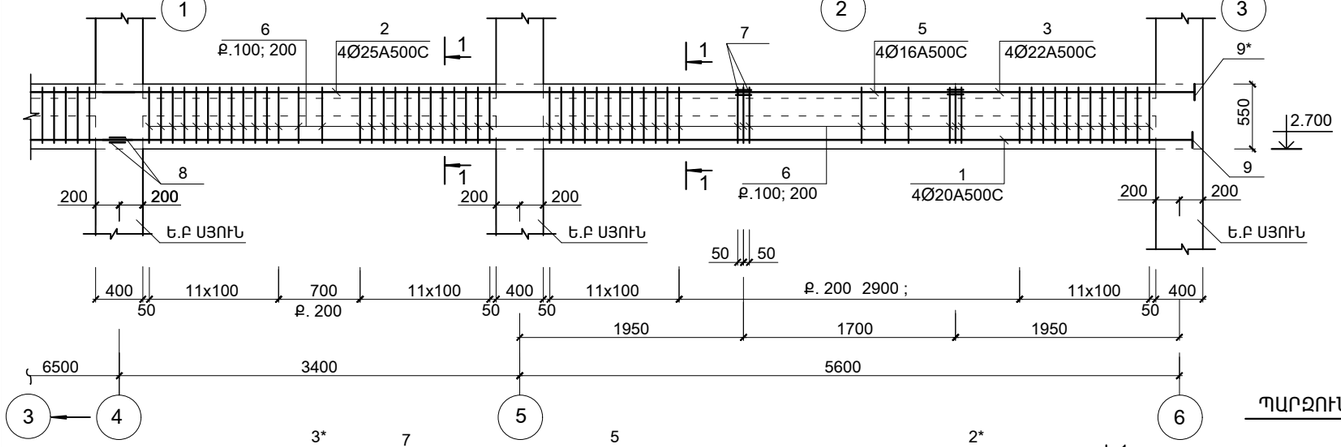

ՊԱՐԶՈՒՆԱԿ ՊՄ -2*

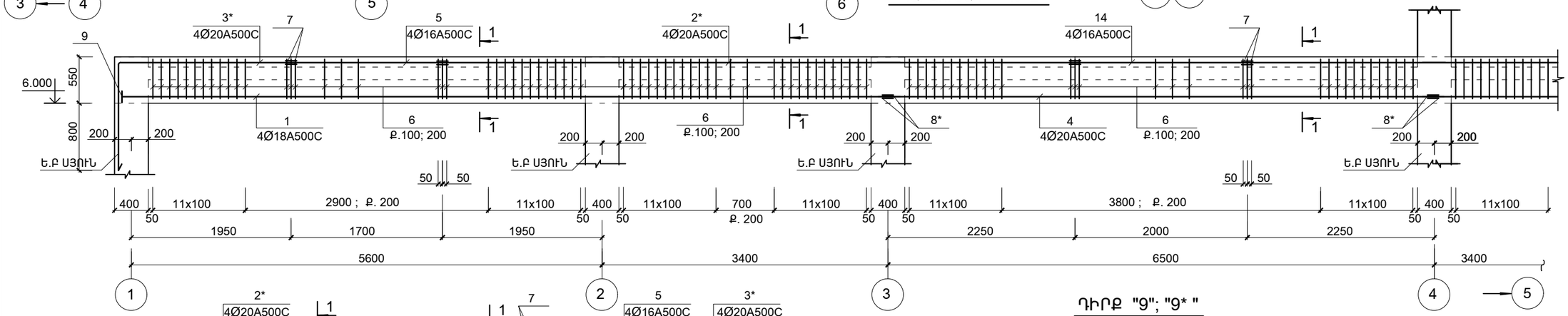

ԴԻՐՔ "9"; "9* "

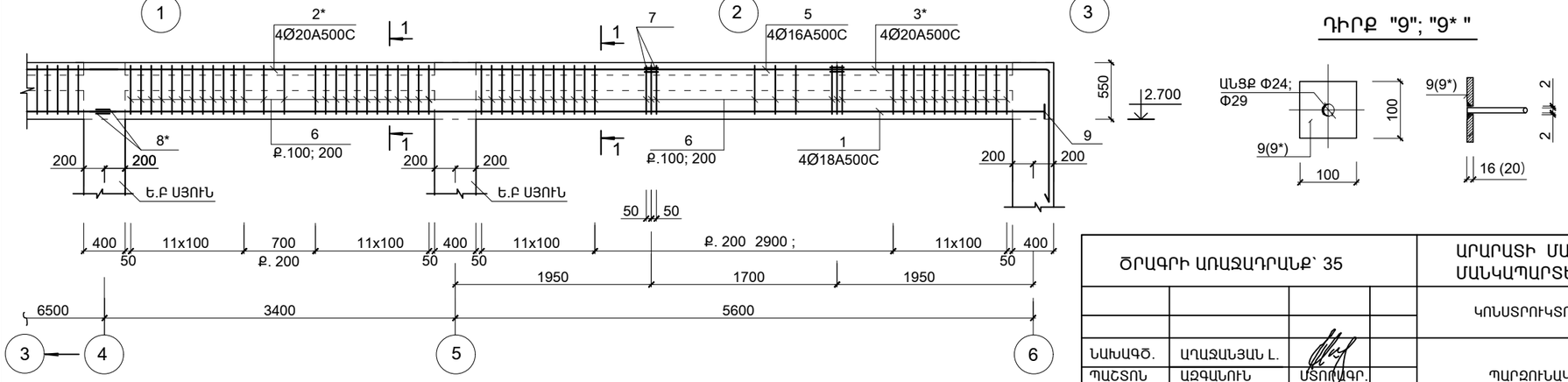

1. ՆՅՈՒԹԵՐԻ ԾԱԽՍԸ ՆԱՅԵԼ ԹԵՐԹ ԵԿ-22

ԾՐԱԳՐԻ ԱՌԱՋԱԴՐԱՆՔ՝ 35			ԱՐԱՐԱՏԻ ՄԱՐԶԻ ՎԵԴԻ ՀԱՄԱՅՆՔԻ ՆՈՐ ՈՒՂԻ ԲՆԱԿԱՎԱՅՐԻ ՄԱՆԿԱՊԱՐՏԵԶԻ ԿԱՌՈՒՑՄԱՆ ՆԱԽԱԳԻԾ
			ԿՈՆՍՏՐՈՒԿՏՈՐԱԿԱՆ ՄԱՍ
			ՊԱՐԶՈՒՆԱԿ ՊՄ -2; ՊՄ -2*
ՆԱԽԱԳԾ.	ԱՂԱՋԱՆՅԱՆ Լ.		
ՊԱՇՏՈՆ	ԱՋԳԱԼՈՒՆ	ՄՏՈՒԱԳՐ.	

ՓՈՒԼ	ԹԵՐԹ	ԹԵՐԹԵՐ
ԱՆ	ԵԿ-20	59

INTER energia
ՌՍՏԵՐ էներգիա ՍՊԸ

ՊԱՐԶՈՒՆԱԿ ՊՄ -4

"Ա " ԱՌԱՆՑՔՈՎ

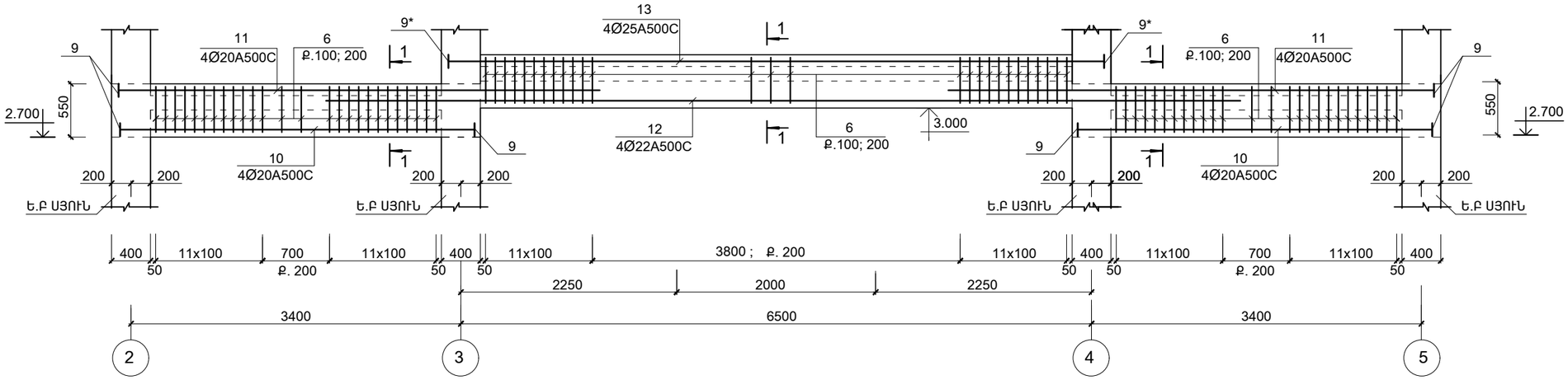

ՊԱՐԶՈՒՆԱԿ ՊՄ -4*

"Ա " ԱՌԱՆՑՔՈՎ

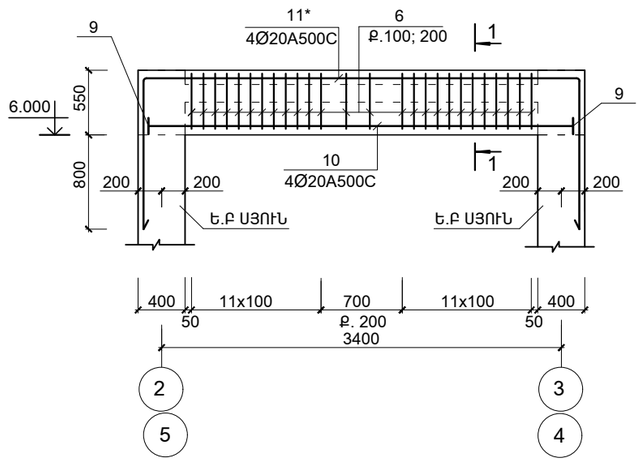

1 - 1

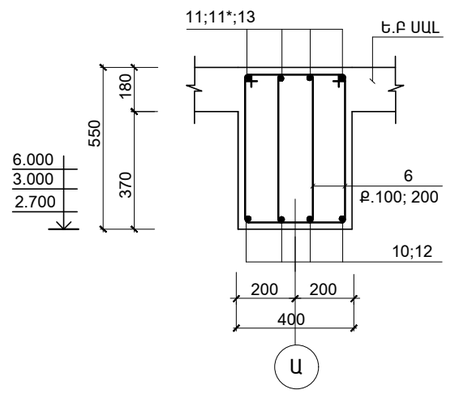

ԴԻՐՔ "9"; "9* "

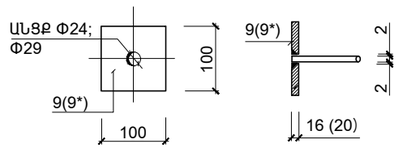

1. ՊԱՐԶՈՒՆԱԿՆԵՐԻ ԱՄՐԱՆԱՎՈՐՈՒՄԸ ԿԱՏԱՐԵԼ ՊԱՏԵՐԻ ԱՄՐԱՆԱՎՈՐՄԱՆ ՀԵՏ ՀԱՄԱՏԵՂ
2. ՆՅՈՒԹԵՐԻ ԾԱԽՍԸ ՆԱՅԵԼ ԹԵՐԹ ԵԿ-22

ԾՐԱԳՐԻ ԱՌԱՋԱԴՐԱՆՔ՝ 35				ԱՐԱՐԱՏԻ ՄԱՐԶԻ ՎԵԴԻ ՀԱՄԱՅՆՔԻ ՆՈՐ ՈՒՂԻ ԲՆԱԿԱՎԱՅՐԻ ՄԱՆԿԱՊԱՐՏԵԶԻ ԿԱՌՈՒՑՄԱՆ ՆԱԽԱԳԻԾ			
				ԿՈՆՍՏՐՈՒԿՏՈՐԱԿԱՆ ՄԱՍ	ՓՈՒԼ	ԹԵՐԹ	ԹԵՐԹԵՐ
					ԱՆ	ԵԿ-21	59
ՆԱԽԱԳԾ.	ԱՂԱՋԱՆՅԱՆ Լ.			ՊԱՐԶՈՒՆԱԿ ՊՄ -4; ՊՄ -4*	ՈՒՏԵՐ էներգիա ՍՊԸ		
ՊԱՇՏՈՆ	ԱԶԳԱՆՈՒՆ	ՄՏՈՒԱԳՐ.					

ՄԱՍՆԱԳԻՐ

ԴԻՐՔ	ՆՇԱՆԱԿՈՒՄԸ	ԱՆՎԱՆՈՒՄԸ		ՔԱՆ.	ՔԱՇԸ ՄԻԱՎՈՐԻ ԿԳ.	ՇԱՆՈԹ. ԸՆԴ. ԿԳ.
	ՄԻԱՁՈՒՅԼ Ե.Բ ԷԼ - ԵՐ					
		ՊԱՐԶՈՒՆԱԿ ՊՄ -2				
1	ГОСТ Р 52544-2006	Φ20 A500C	L = 9180	8	24.78	198.3
4	-"-	Φ20 A500C	L = 6500	4	16.05	64.2
3	-"-	Φ22 A500C	L = 2130	8	6.39	51.1
2	-"-	Φ25 A500C	L = 7600	8	29.26	234.1
5	-"-	Φ16 A500C	L = 1700	8	2.68	21.5
14	-"-	Φ16 A500C	L = 2000	4	3.16	12.6
7	-"-	Φ16 A500C	L = 160	48	0.25	12.0
8	-"-	Φ20 A500C	L = 200	16	0.5	8.0
6	-"-	Φ8 A-IC	L = 1670	426	0.67	285.4
9	ГОСТ 19903 - 76	-16 x 100	L = 100	8	1.26	10.0
9*	ГОСТ 19903 - 76	-20 x 100	L = 100	8	1.57	12.6
	ՆՅՈՒԹԸ՝	ԲԵՏՈՆ B 25Դ				5.1 (Մ³)
		ՊԱՐԶՈՒՆԱԿ ՊՄ -2*				
1	ГОСТ Р 52544-2006	Φ18 A500C	L = 9180	8	18.36	146.9
4	-"-	Φ20 A500C	L = 6500	4	16.05	64.2
3*	-"-	Φ20 A500C	L = 3400	8	8.4	67.2
2*	-"-	Φ20 A500C	L = 7600	8	18.77	150.2
5	-"-	Φ16 A500C	L = 1700	8	2.68	21.5
14	-"-	Φ16 A500C	L = 2000	4	3.16	12.6
7	-"-	Φ16 A500C	L = 160	48	0.25	12.0
8*	-"-	Φ18 A500C	L = 180	16	0.36	5.8
6	-"-	Φ8 A-IC	L = 1670	426	0.67	285.4
9	ГОСТ 19903 - 76	-16 x 100	L = 100	8	1.26	10.0
	ՆՅՈՒԹԸ՝	ԲԵՏՈՆ B 25Դ				5.1 (Մ³)
		ՊԱՐԶՈՒՆԱԿ ՊՄ -4*				
10	ГОСТ Р 52544-2006	Φ20 A500C	L = 3750	4	9.26	37.0
11	-"-	Φ20 A500C	L = 6290	4	15.5	62.1
6	-"-	Φ8 A-IC	L = 1670	54	0.67	36.2
9	ГОСТ 19903 - 76	-16 x 100	L = 100	8	1.26	10.0
	ՆՅՈՒԹԸ՝	ԲԵՏՈՆ B 25Դ				0.7 (Մ³)
1	2	3		4	5	6
		ՊԱՐԶՈՒՆԱԿ ՊՄ -4				
10	ГОСТ Р 52544-2006	Φ20 A500C	L = 3750	8	9.26	74.1
11	-"-	Φ20 A500C	L = 5000	8	12.35	98.8
12	-"-	Φ20 A500C	L = 9500	4	23.46	93.9
13	-"-	Φ25 A500C	L = 6850	4	26.37	105.5
6	-"-	Φ8 A-IC	L = 1670	192	0.67	128.6
9	ГОСТ 19903 - 76	-16 x 100	L = 100	24	1.26	30.2
9*	ГОСТ 19903 - 76	-20 x 100	L = 100	8	1.57	12.6
	ՆՅՈՒԹԸ՝	ԲԵՏՈՆ B 25Դ				3.0 (Մ³)

ՏԱՐՐԵՐԻ ՄԱՍՆԱՑՈՒՑԱԿ

ԴԻՐՔ	ԷՍՔԻԶ
6	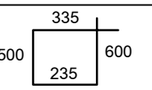
3*	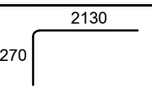
11*	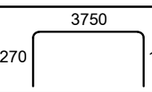

ՄԵՏԱՂԻ ԾԱԽՍԻ ԱՄՓՈՓԱԳԻՐԸ ՄԵԿ ԷԼ-ՏԻ ՀԱՄԱՐ ; ԿԳ

ԷԼ - ՏԻ ՄԱԿՆԻՇԸ	ԱՄՐԱՆԱՅԻՆ ՏԱՐՐԵՐ								ԸՆԴ. ԾԱԽՍԸ
	ԱՄՐԱՆԻ ԴԱՍԸ								
	A-IC		A500C						
	ГОСТ Р 52544-2006								
	Φ8	ԸՆԴ.	Φ16	Φ20	Φ22	Φ25	Φ18	ԸՆԴ.	
Պմ -2	285.4	285.4	46.1	270.5	51.1	234.1	--	601.8	887.2
Պմ -2*	285.4	285.4	46.1	281.6	--	--	152.7	480.4	765.8
Պմ -4	128.6	128.6	--	266.8	--	105.5	--	372.3	500.9
Պմ -4*	36.2	36.2	--	99.1	--	--	--	99.1	135.3

ԾՐԱԳՐԻ ԱՌԱՋԱԴՐԱՆՔ՝ 35			ԱՐԱՐԱՏԻ ՄԱՐԶԻ ՎԵԴԻ ՀԱՄԱՅՆՔԻ ՆՈՐ ՈՒՂԻ ԲՆԱԿԱՎԱՅՐԻ ՄԱՆԿԱՊԱՐՏԵԶԻ ԿԱՌՈՒՑՄԱՆ ՆԱԽԱԳԻԾ
			ԿՈՆՍՏՐՈՒԿՏՈՐԱԿԱՆ ՄԱՍ
ՆԱԽԱԳԾ.	ԱՂԱՋԱՆՅԱՆ Լ.		ՄԱՍՆԱԳԻՐ (ՊՄ -2; ՊՄ -2*;ՊՄ -4; ՊՄ -4*)
ՊԱՇՏՈՆ	ԱԶԳԱՆՈՒՆ	ՍՏՈՒՄԱԳՐ.	

ՓՈՒԼ	ԹԵՐԹ	ԹԵՐԹԵՐ
ԱՆ	ԵԿ-22	59

INTER energie ՀՍՏԵՐ էներգիա ՍՊԸ

Ա 3

ՊԱՐԶՈՒՆԱԿ ՊՄ -2'

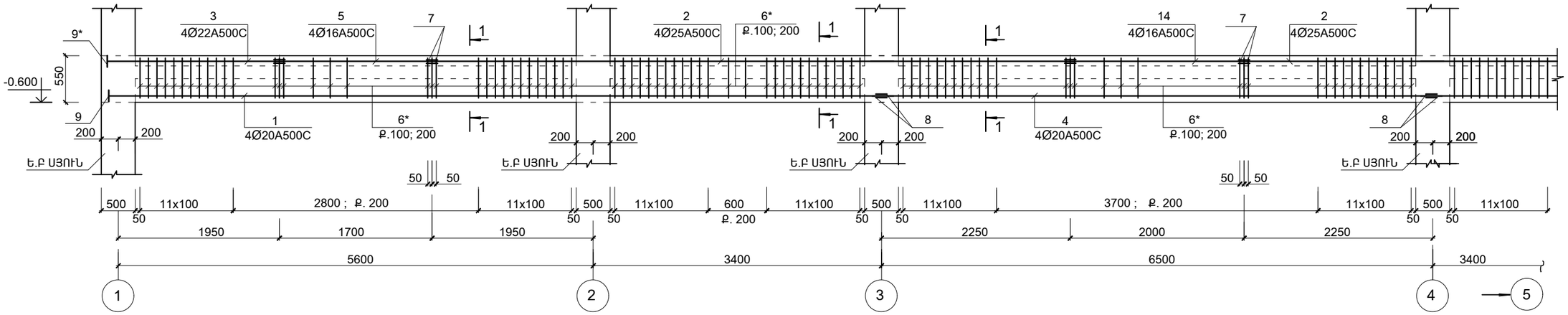

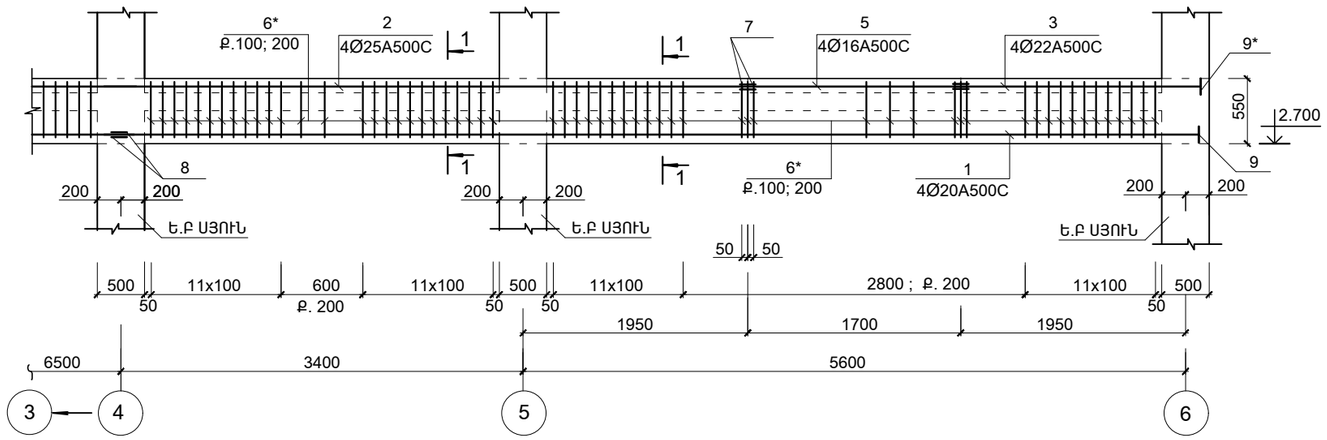

1 - 1

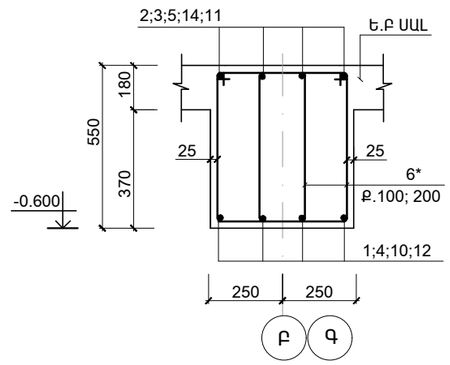

ՊԱՐԶՈՒՆԱԿ ՊՄ -4'

"Ա " ԱՌԱՆՑՔՈՎ

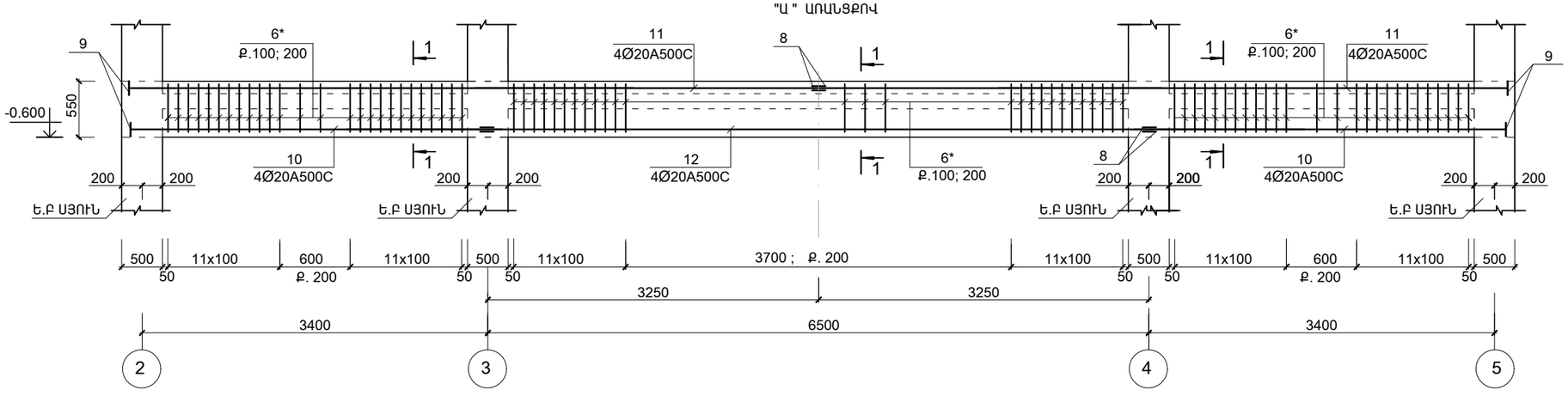

1. ՆՅՈՒԹԵՐԻ ԾԱԽՍԸ ՆԱՅԵԼ ԹԵՐԹ ԵԿ-21;22

ԾՐԱԳՐԻ ԱՌԱՋԱԴՐԱՆՔ՝ 35				ԱՐԱՐԱՏԻ ՄԱՐԶԻ ՎԵԴԻ ՀԱՄԱՅՆՔԻ ՆՈՐ ՈՒՂԻ ԲՆԱԿԱՎԱՅՐԻ ՄԱՆԿԱՊԱՐՏԵԶԻ ԿԱՌՈՒՑՄԱՆ ՆԱԽԱԳԻԾ		
				ԿՈՆՍՏՐՈՒԿՏՈՐԱԿԱՆ ՄԱՍ	ՓՈՒԼ	ԹԵՐԹ	ԹԵՐԹԵՐ
					ԱՆ	ԵԿ-22/1	59
ՆԱԽԱԳԾ.	ԱՂԱՋԱՆՅԱՆ Լ.			ՊԱՐԶՈՒՆԱԿ ՊՄ -2'; ՊՄ -4'	INTER energia	ինտեր էներգիա ՍՊԸ	
ՊԱՇՏՈՆ	ԱԶԳԱՆՈՒՆ	ՍՏՈՒԳԳՐ.					

ՄԱՍՆԱԳԻՐ

ԴԻՐՔ	ՆՇԱՆԱԿՈՒՄԸ	ԱՆՎԱՆՈՒՄԸ		ՔԱՆ.	ՔԱՇԸ ՄԻԱՎՈՐԻ ԿԳ.	ԾԱՆՈԹ. ԸՆԴ. ԿԳ.
	ՄԻԱՁՈՒՅԼ Ե.Բ ԷԼ - ԵՐ					
		ՊԱՐԶՈՒՆԱԿ Պմ -2'				
1	ГОСТ Р 52544-2006	Φ20 A500C	L = 9180	8	24.78	198.3
4	-"-	Φ20 A500C	L = 6500	4	16.05	64.2
3	-"-	Φ22 A500C	L = 2130	8	6.39	51.1
2	-"-	Φ25 A500C	L = 7600	8	29.26	234.1
5	-"-	Φ16 A500C	L = 1700	8	2.68	21.5
14	-"-	Φ16 A500C	L = 2000	4	3.16	12.6
7	-"-	Φ16 A500C	L = 160	48	0.25	12.0
8	-"-	Φ20 A500C	L = 200	16	0.5	8.0
6*	-"-	Φ8 A-IC	L = 1730	426	0.7	298.2
9	ГОСТ 19903 - 76	-16 x 100	L = 100	8	1.26	10.0
9*	ГОСТ 19903 - 76	-20 x 100	L = 100	8	1.57	12.6
		ՆՅՈՒԹԸ՝				
		ԲԵՏՈՆ B 25Դ				6.4 ($Մ^3$)
		ՊԱՐԶՈՒՆԱԿ Պմ -4'				
10	ГОСТ Р 52544-2006	Φ20 A500C	L = 3880	8	9.58	76.7
11	-"-	Φ20 A500C	L = 6870	8	17.0	136.0
12	-"-	Φ20 A500C	L = 6500	4	16.0	64.0
6*	-"-	Φ8 A-IC	L = 1730	192	0.7	128.6
9	ГОСТ 19903 - 76	-16 x 100	L = 100	16	1.26	20.2
		ՆՅՈՒԹԸ՝				
		ԲԵՏՈՆ B 25Դ				3.8 ($Մ^3$)

ՀԱՆԳՈՒՅՑ - 1

(ԵՐԿԱՅՆԱԿԱՆ ԱՄՐԱՆՆԵՐԻ ԾԱՅՐԱԿՑՄԱՆ ՀԱՆԳՈՒՅՑ)

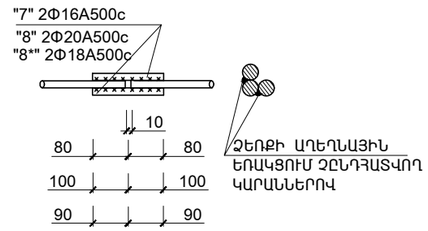

ԴԻՐՔ "9"; "9* "

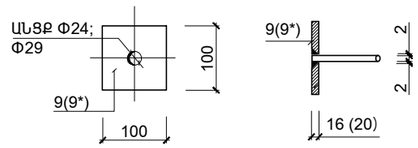

ՏԱՐՐԵՐԻ ՄԱՍՆԱՑՈՒՑԱԿ

ԴԻՐՔ	ԷՍՔԻԶ
6*	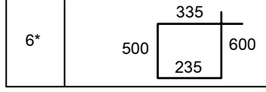

ՄԵՏԱՂԻ ԾԱԽՍԻ ԱՄՓՈՓԱԳԻՐԸ ՄԵԿ ԷԼ-ՏԻ ՀԱՄԱՐ ; ԿԳ

ԷԼ - ՏԻ ՄԱԿՆԻՇԸ	ԱՄՐԱՆԱՅԻՆ ՏԱՐՐԵՐ								ԸՆԴ. ԾԱԽՍԸ
	ԱՄՐԱՆԻ ԴԱՍԸ								
	A-IC		A500C						
	ГОСТ Р 52544-2006								
	Φ8	ԸՆԴ.	Φ16	Φ20	Φ22	Φ25		ԸՆԴ.	
Պմ -2'	298.2	298.2	46.1	270.5	51.1	234.1		601.8	900.0
Պմ -4'	134.4	134.4	--	276.7	--	--		276.7	411.1

1. - ՎԵՐԻՆ ԳՈՏՈՒ ԵՐԿԱՅՆԱԿԱՆ ԱՄՐԱՆԱՁՈՂԵՐԸ՝ ԾԱՅՐԱԿՑԵԼ ԹՈՒՉՔԻ ԵՐԿԱՐՈՒԹՅԱՆ ՄԻՋԱՆԿՅԱԼ ՀԱՏՎԱԾԱՄԱՍՈՒՄ (Լ/3-ԻՑ ՈՉ ՊԱԿԱՍ)
   - ՆԵՐՔԵՎԻ ԳՈՏՈՒ ԵՐԿԱՅՆԱԿԱՆ ԱՄՐԱՆԱՁՈՂԵՐԸ՝ ԾԱՅՐԱԿՑԵԼ ԹՈՒՉՔԻ ՀԵՆԱՐԱՆԱՅԻՆ ՀԱՏՎԱԾԱՄԱՍՈՒՄ
   - ՊԱՐԶՈՒՆԱԿՆԵՐԻ ԱՄՐԱՆԱՎՈՐՈՒՄԸ ԿԱՏԱՐԵԼ ՊԱՏԵՐԻ ԱՄՐԱՆԱՎՈՐՄԱՆ ՀԵՏ ՀԱՄԱՏԵՂ
2. ՆՅՈՒԹԵՐԻ ԾԱԽՍԸ ՆԱՅԵԼ ԹԵՐԹ ԵԿ-22

ԾՐԱԳՐԻ ԱՌԱՋԱԴՐԱՆՔ՝ 35				ԱՐԱՐԱՏԻ ՄԱՐԶԻ ՎԵԴԻ ՀԱՄԱՅՆՔԻ ՆՈՐ ՈՒՂԻ ԲՆԱԿԱՎԱՅՐԻ ՄԱՆԿԱՊԱՐՏԵԶԻ ԿԱՌՈՒՑՄԱՆ ՆԱԽԱԳԻԾ		
				ԿՈՆՍՏՐՈՒԿՏՈՐԱԿԱՆ ՄԱՍ	ՓՈՒԼ	ԹԵՐԹ	ԹԵՐԹԵՐ
					ԱՆ	ԵԿ-22/2	59
ՆԱԽԱԳԾ.	ԱՂԱՋԱՆՅԱՆ Լ.			ՄԱՍՆԱԳԻՐ (Պմ -2'; Պմ -4')	INTER energia	ԻՆՏԵՐ էներգիա ՍՊԸ	
ՊԱՇՏՈՆ	ԱԶԳԱՆՈՒՆ	ՄՏՈՐԱԳՐ.					

A 3

ՊԱՐԶՈՒՆԱԿ Պմ -5*

"1"; "6 " ԱՌԱՆՑՔՆԵՐՈՎ

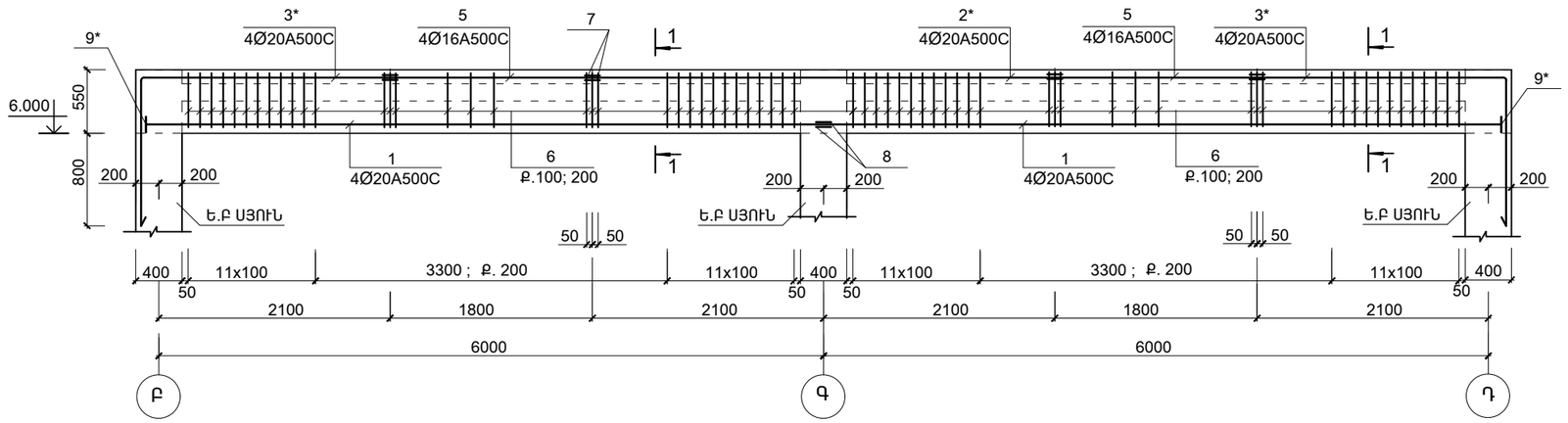

1 - 1

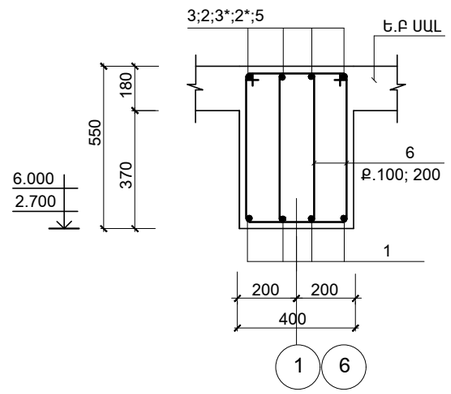

ՊԱՐԶՈՒՆԱԿ Պմ -5

"1"; "6 " ԱՌԱՆՑՔՆԵՐՈՎ

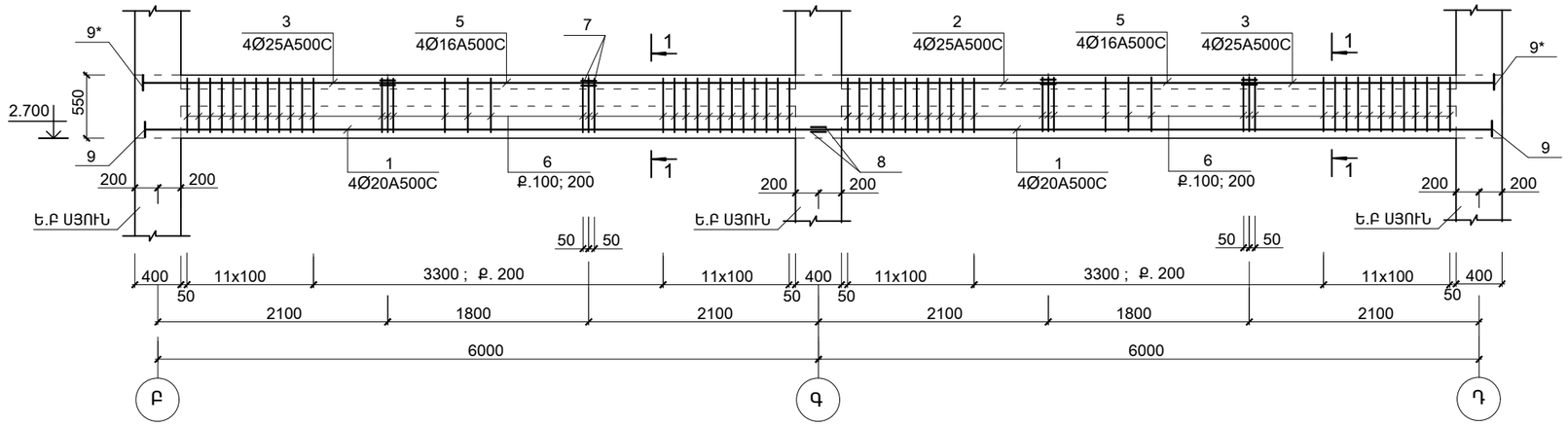

ԴԻՐՔ "9"; "9* "

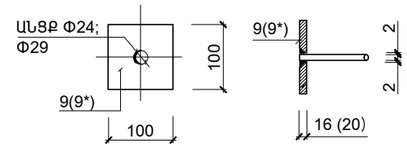

ՀԱՆԳՈՒՅՑ - 1

(ԵՐԿԱՅՆԱԿԱՆ ԱՄՐԱՆՆԵՐԻ ԾԱՅՐԱԿՑՄԱՆ ՀԱՆԳՈՒՅՑ)

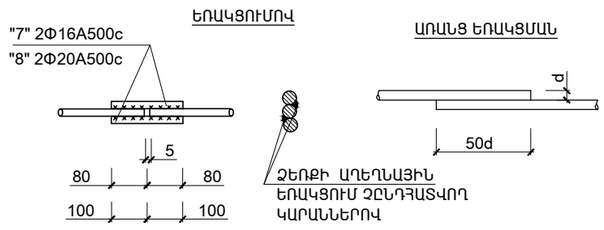

1. ՊԱՐԶՈՒՆԱԿՆԵՐԻ ԱՄՐԱՆԱՎՈՐՈՒՄԸ ԿԱՏԱՐԵԼ ՊԱՏԵՐԻ ԱՄՐԱՆԱՎՈՐՄԱՆ ՀԵՏ ՀԱՄԱՏԵՂ
2. ՆՅՈՒԹԵՐԻ ԾԱԽՍԸ ՆԱՅԵԼ ԹԵՐԹ ԵԿ-25

ԾՐԱԳՐԻ ԱՌԱՋԱԴՐԱՆՔ՝ 35				ԱՐԱՐԱՏԻ ՄԱՐԶԻ ՎԵԴԻ ՀԱՄԱՅՆՔԻ ՆՈՐ ՈՒՂԻ ԲՆԱԿԱՎԱՅՐԻ ՄԱՆԿԱՊԱՐՏԵԶԻ ԿԱՌՈՒՑՄԱՆ ՆԱԽԱԳԻԾ			
				ԿՈՆՍՏՐՈՒԿՏՈՐԱԿԱՆ ՄԱՍ	ՓՈՒԼ	ԹԵՐԹ	ԹԵՐԹԵՐ
					ԱՆ	ԵԿ-23	59
ՆԱԽԱԳԾ.	ԱՂԱՋԱՆՅԱՆ Լ.			ՊԱՐԶՈՒՆԱԿ ՊՄ -5; ՊՄ -5*	INTER energio	ՌՍՏԵՐ էներգիա ՍՊԸ	
ՊԱՇՏՈՆ	ԱԶԳԱՆՈՒՆ	ՄՏՈՒԱԳՐ.					

ՊԱՐԶՈՒՆԱԿ ՊՄ -6*

"2"; "5 " ԱՌԱՆՑՔՆԵՐՈՎ

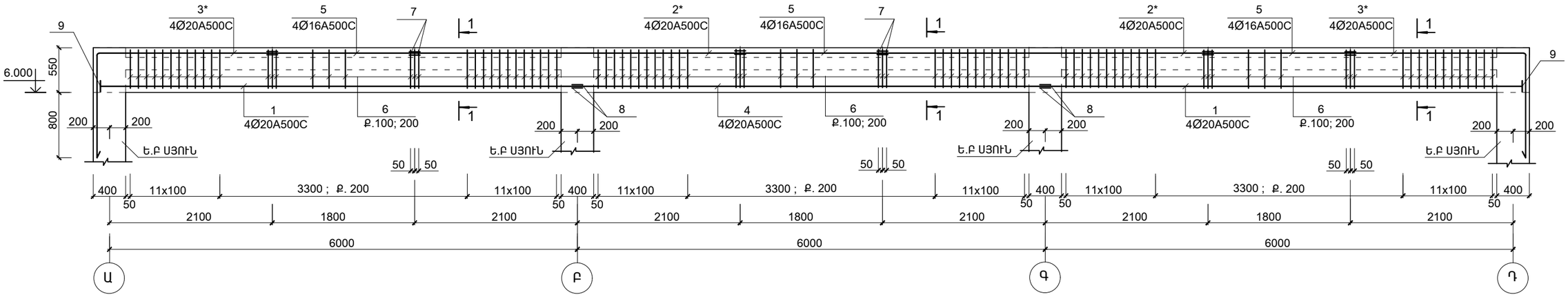

ՊԱՐԶՈՒՆԱԿ ՊՄ -6

"2"; "5 " ԱՌԱՆՑՔՆԵՐՈՎ

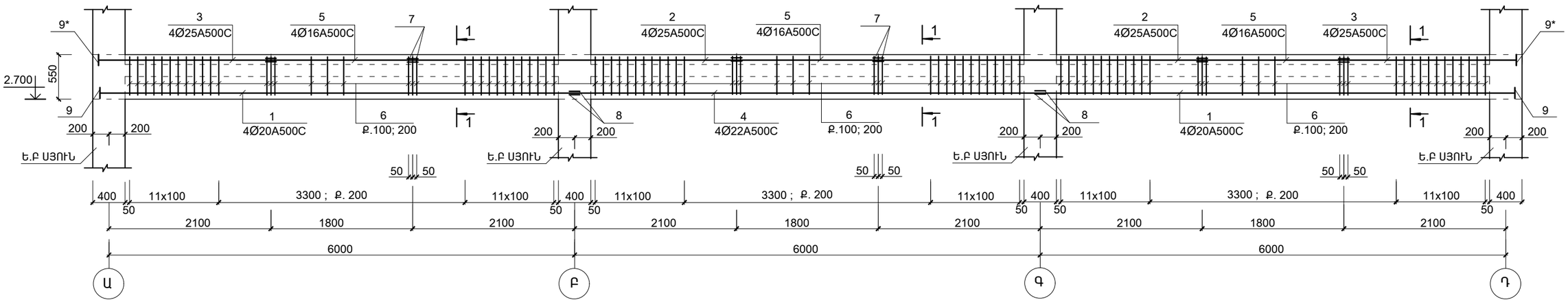

1 - 1

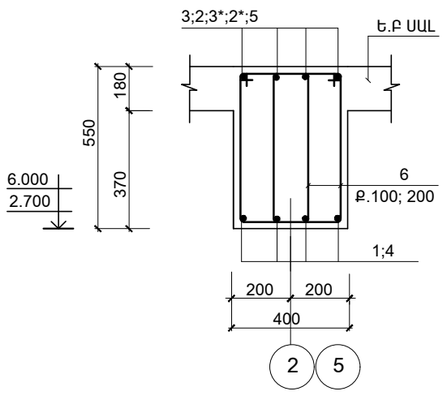

ՀԱՆԳՈՒՅՑ - 1

(ԵՐԿԱՅՆԱԿԱՆ ԱՄՐԱՆՆԵՐԻ ԾԱՅՐԱԿՑՄԱՆ ՀԱՆԳՈՒՅՑ)

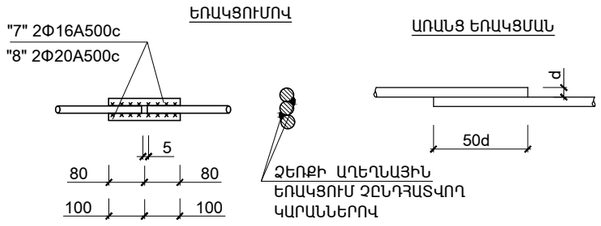

ԴԻՐՔ "9"; "9* "

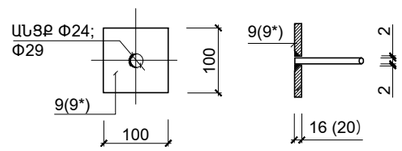

1. ՊԱՐԶՈՒՆԱԿՆԵՐԻ ԱՄՐԱՆԱՎՈՐՈՒՄԸ ԿԱՏԱՐԵԼ ՊԱՏԵՐԻ ԱՄՐԱՆԱՎՈՐՄԱՆ ՀԵՏ ՀԱՄԱՏԵՂ
2. ՆՅՈՒԹԵՐԻ ԾԱԽՍԸ ՆԱՅԵԼ ԹԵՐԹ ԵԿ-25

ԾՐԱԳՐԻ ԱՌԱՋԱԴՐԱՆՔ՝ 35				ԱՐԱՐԱՏԻ ՄԱՐԶԻ ՎԵԴԻ ՀԱՄԱՅՆՔԻ ՆՈՐ ՈՒՂԻ ԲՆԱԿԱՎԱՅՐԻ ՄԱՆԿԱՊԱՐՏԵԶԻ ԿԱՌՈՒՑՄԱՆ ՆԱԽԱԳԻԾ			
				ԿՈՆՍՏՐՈՒԿՑԻՈՆԱԿԱՆ ՄԱՍ	ՓՈՒԼ	ԹԵՐԹ	ԹԵՐԹԵՐ
					ԱՆ	ԵԿ-24	59
ՆԱԽԱԳԾ.	ԱՂԱՋԱՆՅԱՆ Լ.			ՊԱՐԶՈՒՆԱԿ ՊՄ -6; ՊՄ -6*	INTER energia	ՐԱՏԵՐ էներգիա ՍՊԸ	
ՊԱՇՏՈՆ	ԱԶԳԱՆՈՒՆ	ՍՏՈՒԳԱՐ.					

ՄԱՍՆԱԳԻՐ

ԴԻՐՔ	ՆՇԱՆԱԿՈՒՄԸ	ԱՆՎԱՆՈՒՄԸ		ՔԱՆ.	ՔԱՇԸ ՄԻԱՎՈՐԻ ԿԳ.	ՃԱՆՈԹ. ԸՆԴ. ԿԳ.
	ՄԻԱՁՈՒՅԼ Ե.Բ ԷԼ - ԵՐ					
		ՊԱՐԶՈՒՆԱԿ ՊՄ -5				
1	ГОСТ Р 52544-2006	Φ20 A500C	L = 6180	8	15.26	122.1
2	-"-	Φ25 A500C	L = 4200	4	16.17	64.7
3	-"-	Φ25 A500C	L = 2280	8	8.78	70.2
5	-"-	Φ16 A500C	L = 1800	8	2.84	22.8
7	-"-	Φ16 A500C	L = 160	32	0.25	8.0
8	-"-	Φ20 A500C	L = 200	8	0.5	4.0
6	-"-	Φ8 A-IC	L = 1670	180	0.67	120.6
9	ГОСТ 19903 - 76	-16 x 100	L = 100	8	1.26	10.0
9*	ГОСТ 19903 - 76	-20 x 100	L = 100	8	1.57	12.6
	ՆՅՈՒԹԸ՝	ԲԵՏՈՆ B 25Դ				2.6 ($Մ^3$)
		ՊԱՐԶՈՒՆԱԿ ՊՄ -5*				
1	ГОСТ Р 52544-2006	Φ20 A500C	L = 6180	8	15.26	122.1
2*	-"-	Φ20 A500C	L = 4200	4	10.3	41.5
3*	-"-	Φ20 A500C	L = 3550	8	8.77	70.1
5	-"-	Φ16 A500C	L = 1800	8	2.84	22.8
7	-"-	Φ16 A500C	L = 160	32	0.25	8.0
8	-"-	Φ20 A500C	L = 200	8	0.5	4.0
6	-"-	Φ8 A-IC	L = 1670	180	0.67	120.6
9	ГОСТ 19903 - 76	-16 x 100	L = 100	8	1.26	10.0
	ՆՅՈՒԹԸ՝	ԲԵՏՈՆ B 25Դ				2.6 ($Մ^3$)
		ՊԱՐԶՈՒՆԱԿ ՊՄ -6				
1	ГОСТ Р 52544-2006	Φ20 A500C	L = 6180	8	15.26	122.1
2	-"-	Φ25 A500C	L = 4200	8	16.17	129.4
3	-"-	Φ25 A500C	L = 2280	8	8.78	70.2
4	-"-	Φ22 A500C	L = 6000	4	18.0	72.0
5	-"-	Φ16 A500C	L = 1800	12	2.84	34.1
7	-"-	Φ16 A500C	L = 160	48	0.25	12.0
8	-"-	Φ20 A500C	L = 200	16	0.5	8.0
6	-"-	Φ8 A-IC	L = 1670	270	0.67	180.9
9	ГОСТ 19903 - 76	-16 x 100	L = 100	8	1.26	10.0
9*	ГОСТ 19903 - 76	-20 x 100	L = 100	8	1.57	12.6
	ՆՅՈՒԹԸ՝	ԲԵՏՈՆ B 25Դ				4.0 ($Մ^3$)
1	2	3		4	5	6
		ՊԱՐԶՈՒՆԱԿ ՊՄ -6*				
1	ГОСТ Р 52544-2006	Φ20 A500C	L = 6180	8	15.26	122.1
2*	-"-	Φ20 A500C	L = 4200	8	10.3	83.0
3*	-"-	Φ20 A500C	L = 3550	8	8.77	70.1
4	-"-	Φ20 A500C	L = 6000	4	16.2	64.8
5	-"-	Φ16 A500C	L = 1800	12	2.84	34.1
7	-"-	Φ16 A500C	L = 160	48	0.25	12.0
8	-"-	Φ20 A500C	L = 200	16	0.5	8.0
6	-"-	Φ8 A-IC	L = 1670	270	0.67	180.9
9	ГОСТ 19903 - 76	-16 x 100	L = 100	8	1.26	10.0
	ՆՅՈՒԹԸ՝	ԲԵՏՈՆ B 25Դ				4.0 ($Մ^3$)

ՏԱՐՐԵՐԻ ՄԱՍՆԱՑՈՒՑԱԿ

ԴԻՐՔ	ԷՍՔԻԶ
6	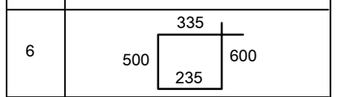
3*	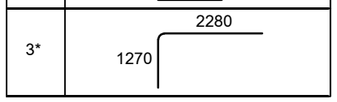

ՄԵՏԱՂԻ ԾԱԽՍԻ ԱՄՓՈՓԱԳԻՐԸ ՄԵԿ ԷԼ-ՏԻ ՀԱՄԱՐ ; ԿԳ

ԷԼ - ՏԻ ՄԱԿՆԻՇԸ	ԱՄՐԱՆԱՅԻՆ ՏԱՐՐԵՐ								ԸՆԴ. ԾԱԽՍԸ
	ԱՄՐԱՆԻ ԴԱՍԸ								
	A-IC			A500C					
	ГОСТ Р 52544-2006								
	Φ8		ԸՆԴ.	Φ16	Φ20	Φ22	Φ25	ԸՆԴ.	
ՊՄ -5	120.6		120.6	30.8	126.1	--	134.9	291.8	412.4
ՊՄ -5*	120.6		120.6	30.8	237.7	--	--	268.5	389.1
ՊՄ -6	180.9		180.9	46.1	130.1	72.0	199.6	447.8	628.7
ՊՄ -6*	180.9		180.9	46.1	348.0	--	--	394.1	575.0

ԾՐԱԳՐԻ ԱՌԱՋԱԴՐԱՆՔ՝ 35			ԱՐԱՐԱՏԻ ՄԱՐԶԻ ՎԵՂԻ ՀԱՄԱՅՆՔԻ ՆՈՐ ՈՒՂԻ ԲՆԱԿԱՎԱՅՐԻ ՄԱՆԿԱՊԱՐՏԵԶԻ ԿԱՌՈՒՑՄԱՆ ՆԱԽԱԳԻԾ
			ԿՈՆՍՏՐՈՒԿՏՈՐԱԿԱՆ ՄԱՍ
ՆԱԽԱԳԾ.	ԱՂԱՋԱՆՅԱՆ Լ.		ՄԱՍՆԱԳԻՐ (ՊՄ -5; ՊՄ -5*;ՊՄ -6; ՊՄ -6*)
ՊԱՇՏՈՆ	ԱԶԳԱՆՈՒՆ	ԱՏՈՒԱԳՐ	

ՓՈՒԼ	ԹԵՐԹ	ԹԵՐԹԵՐ
ԱՆ	ԵԿ-25	59

INTER energia ՌՍՏԵՐ էներգիա ՍՊԸ

ՊԱՐԶՈՒՆԱԿ ՊՄ -6'

"2"; "5 " ԱՌԱՆՑՔՆԵՐՈՎ

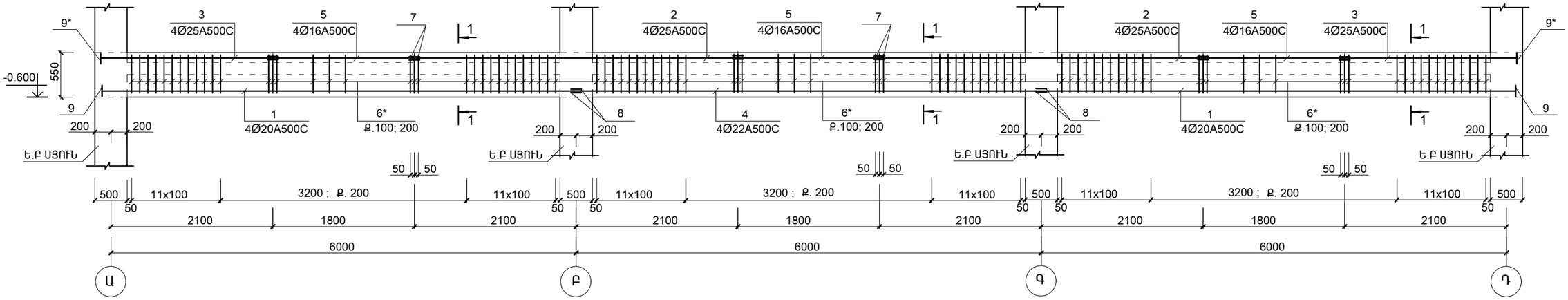

ՊԱՐԶՈՒՆԱԿ ՊՄ -5'

"1"; "6 " ԱՌԱՆՑՔՆԵՐՈՎ

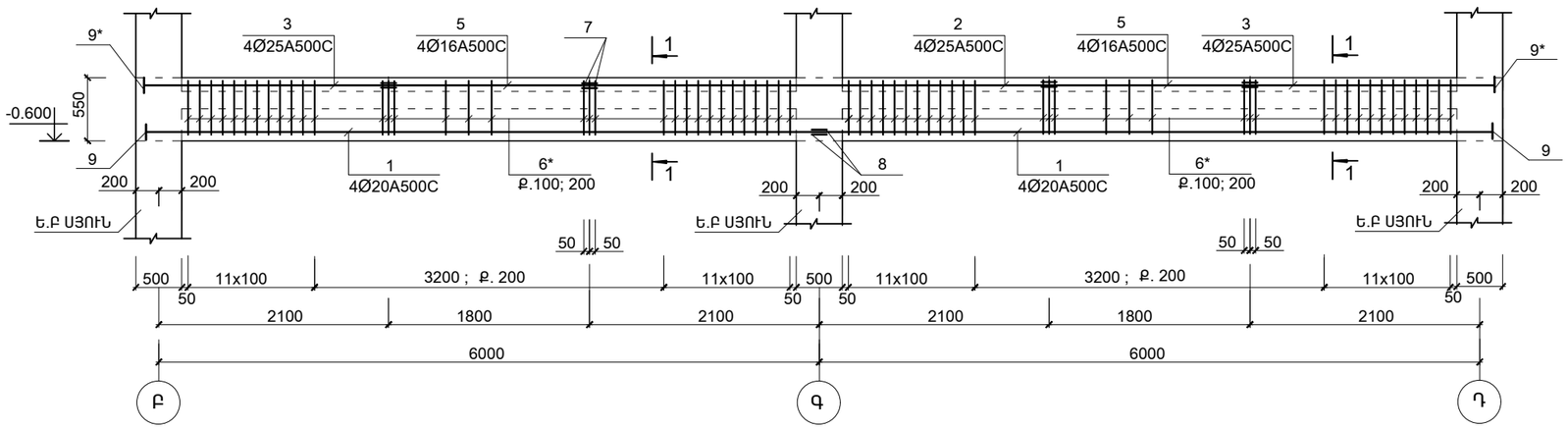

1 - 1

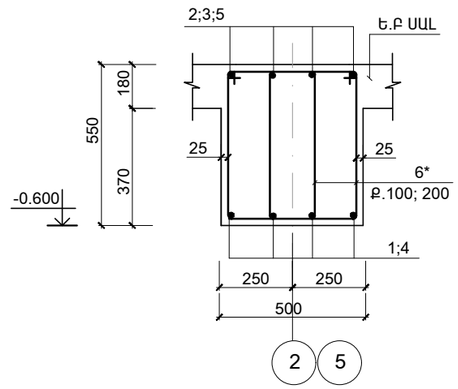

ՀԱՆԳՈՒՅՑ - 1

(ԵՐԿԱՅՆԱԿԱՆ ԱՄՐԱՆՆԵՐԻ ՇԱՅՐԱԿՑՄԱՆ ՀԱՆԳՈՒՅՑ)

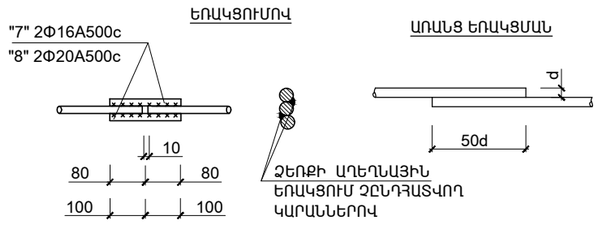

ԴԻՐՔ "9"; "9* "

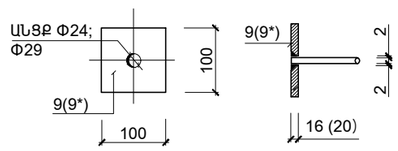

1. - ՊԱՐԶՈՒՆԱԿՆԵՐԻ ԱՄՐԱՆԱՎՈՐՈՒՄԸ ԿԱՏԱՐԵԼ ՊԱՏԵՐԻ ԱՄՐԱՆԱՎՈՐՄԱՆ ՀԵՏ ՀԱՄԱՏԵՂ
   - ՎԵՐԻՆ ԳՈՏՈՒ ԵՐԿԱՅՆԱԿԱՆ ԱՄՐԱՆԱՁՈՂԵՐԸ՝ ՇԱՅՐԱԿՑԵԼ ԹՈՒՉՔԻ ԵՐԿԱՐՈՒԹՅԱՆ ՄԻՋԱՆԿՅԱԼ ՀԱՏՎԱԾԱՄԱՍՈՒՄ (L/3-ԻՑ ՈՉ ՊԱԿԱՍ)
   - ՆԵՐՔԵՎԻ ԳՈՏՈՒ ԵՐԿԱՅՆԱԿԱՆ ԱՄՐԱՆԱՁՈՂԵՐԸ՝ ՇԱՅՐԱԿՑԵԼ ԹՈՒՉՔԻ ՀԵՆԱՐԱՆԱՅԻՆ ՀԱՏՎԱԾԱՄԱՍՈՒՄ
2. ՆՅՈՒԹԵՐԻ ՇԱԽՍԸ ՆԱՅԵԼ ԹԵՐԹ ԵԿ-25/2

ՇՐԱԳՐԻ ԱՌԱՋԱԴՐԱՆՔ՝ 35				ԱՐԱՐԱՏԻ ՄԱՐԶԻ ՎԵԴԻ ՀԱՄԱՅՆՔԻ ՆՈՐ ՈՒՂԻ ԲՆԱԿԱՎԱՅՐԻ ՄԱՆԿԱՊԱՐՏԵԶԻ ԿԱՌՈՒՑՄԱՆ ՆԱԽԱԳԻԾ			
				ԿՈՆՍՏՐՈՒԿՏՈՐԱԿԱՆ ՄԱՍ	ՓՈՒԼ	ԹԵՐԹ	ԹԵՐԹԵՐ
					ԱՆ	ԵԿ-25/1	59
ՆԱԽԱԳԾ.	ԱՂԱՋԱՆՅԱՆ Լ.			ՊԱՐԶՈՒՆԱԿ ՊՄ -5'; ՊՄ -6'	INTER energia	ԲԼՍԵՐ էներգիա ՍՊԸ	
ՊԱՇՏՈՆ	ԱԶԳԱՆՈՒՆ	ՍՏՈՒԳԱԳՐ.					

ՄԱՍՆԱԳԻՐ

ԴԻՐՔ	ՆՇԱՆԱԿՈՒՄԸ	ԱՆՎԱՆՈՒՄԸ		ՔԱՆ.	ՔԱՇԸ ՄԻԱՎՈՐԻ ԿԳ.	ԾԱՆՈԹ. ԸՆԴ. ԿԳ.
	ՄԻԱՁՈՒՅԼ Ե.Բ ԷԼ - ԵՐ					
		ՊԱՐԶՈՒՆԱԿ ՊՄ -5'				
1	ГОСТ Р 52544-2006	Φ20 A500C	L = 6180	8	15.26	122.1
2	-"-	Φ25 A500C	L = 4200	4	16.17	64.7
3	-"-	Φ25 A500C	L = 2280	8	8.78	70.2
5	-"-	Φ16 A500C	L = 1800	8	2.84	22.8
7	-"-	Φ16 A500C	L = 160	32	0.25	8.0
8	-"-	Φ20 A500C	L = 200	8	0.5	4.0
6*	-"-	Φ8 A-IC	L = 1730	180	0.7	126.0
9	ГОСТ 19903 - 76	-16 x 100	L = 100	8	1.26	10.0
9*	ГОСТ 19903 - 76	-20 x 100	L = 100	8	1.57	12.6
		ՆՅՈՒԹԸ՝				
		ԲԵՏՈՆ B 25Դ				3.2 (Մ^3)
		ՊԱՐԶՈՒՆԱԿ ՊՄ -6				
1	ГОСТ Р 52544-2006	Φ20 A500C	L = 6180	8	15.26	122.1
2	-"-	Φ25 A500C	L = 4200	8	16.17	129.4
3	-"-	Φ25 A500C	L = 2280	8	8.78	70.2
4	-"-	Φ22 A500C	L = 6000	4	18.0	72.0
5	-"-	Φ16 A500C	L = 1800	12	2.84	34.1
7	-"-	Φ16 A500C	L = 160	48	0.25	12.0
8	-"-	Φ20 A500C	L = 200	16	0.5	8.0
6*	-"-	Φ8 A-IC	L = 1730	270	0.7	189.0
9	ГОСТ 19903 - 76	-16 x 100	L = 100	8	1.26	10.0
9*	ГОСТ 19903 - 76	-20 x 100	L = 100	8	1.57	12.6
		ՆՅՈՒԹԸ՝				
		ԲԵՏՈՆ B 25Դ				5.0 (Մ^3)

ՏԱՐՐԵՐԻ ՄԱՍՆԱՑՈՒՑԱԿ

ԴԻՐՔ	ԷՍՔԻԶ
6*	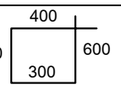

ՄԵՏԱՂԻ ԾԱԽՍԻ ԱՄՓՈՓԱԳԻՐԸ ՄԵԿ ԷԼ-ՏԻ ՀԱՄԱՐ ; ԿԳ

ԷԼ - ՏԻ ՄԱԿՆԻՇԸ	ԱՄՐԱՆԱՅԻՆ ՏԱՐՐԵՐ								ԸՆԴ. ԾԱԽՍԸ
	ԱՄՐԱՆԻ ԴԱՍԸ								
	A-IC			A500C					
	ГОСТ Р 52544-2006								
	Φ8		ԸՆԴ.	Φ16	Φ20	Φ22	Φ25	ԸՆԴ.	
ՊՄ -5'	126.0		126.0	30.8	126.1	--	134.9	291.8	417.8
ՊՄ -6'	189.0		189.0	46.1	130.1	72.0	199.6	447.8	636.8

ՍՈՒՅՆ ԹԵՐԹԸ ՆԱՅԵԼ ԵԿ-25/1 ՀԵՏ ՀԱՄԱՏԵՂ

ԾՐԱԳՐԻ ԱՌԱՋԱԴՐԱՆՔ՝ 35			
ՆԱԽԱԳԾ.	ԱՂԱՋԱՆՅԱՆ Լ.		
ՊԱՇՏՈՆ	ԱԶԳԱՆՈՒՆ	ՍՏՈՐԱԳՐ.	

ԱՐԱՐԱՏԻ ՄԱՐԶԻ ՎԵՂԻ ՀԱՄԱՅՆՔԻ ՆՈՐ ՈՒՂԻ ԲՆԱԿԱՎԱՅՐԻ ՄԱՆԿԱՊԱՐՏԵԶԻ ԿԱՌՈՒՑՄԱՆ ՆԱԽԱԳԻԾ

ԿՈՆՍՏՐՈՒԿՏՈՐԱԿԱՆ ՄԱՍ	ՓՈՒԼ	ԹԵՐԹ	ԹԵՐԹԵՐ
	ԱՆ	ԵԿ-25/2	59
ՄԱՍՆԱԳԻՐ (ՊՄ -5'; ՊՄ -6')	ՀԱՅԿԱԿԱՆ ԱԷԿ		

ՊԱՐԶՈՒՆԱԿ ՊՄ -7*

"3"; "4 " ԱՌԱՆՑՔՆԵՐՈՎ

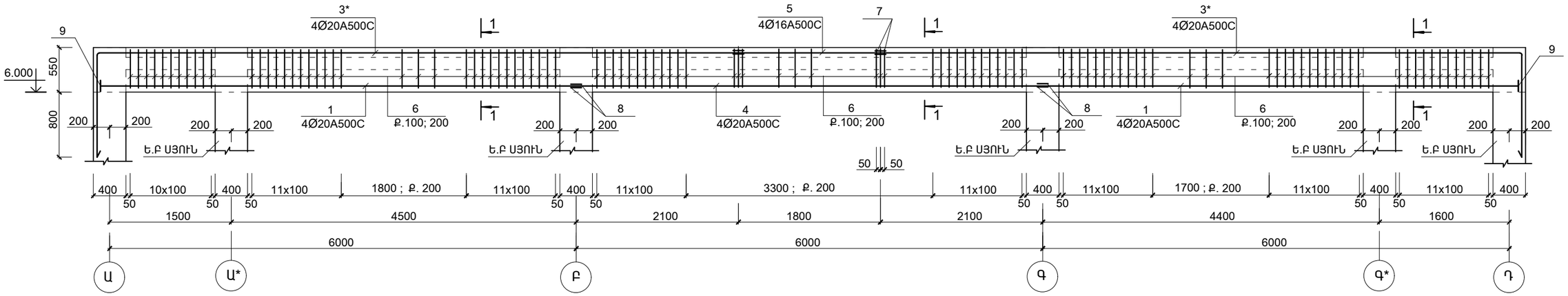

ՊԱՐԶՈՒՆԱԿ ՊՄ -7

"3"; "4 " ԱՌԱՆՑՔՆԵՐՈՎ

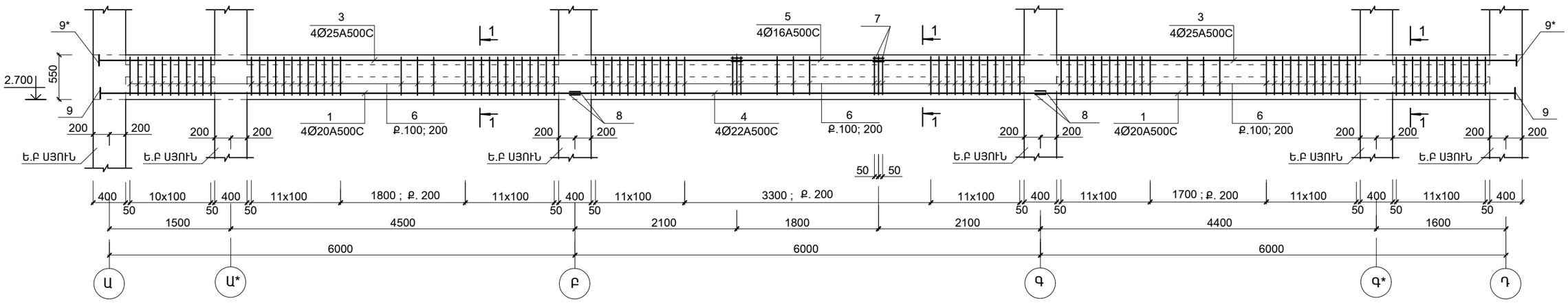

1 - 1

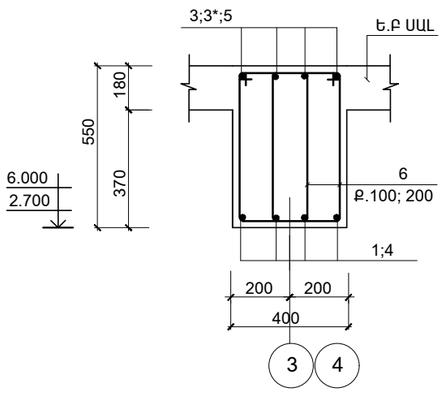

ՀԱՆԳՈՒՅՑ - 1

(ԵՐԿԱՅՆԱԿԱՆ ԱՄՐԱՆՆԵՐԻ ԾԱՅՐԱԿՑՄԱՆ ՀԱՆԳՈՒՅՑ)

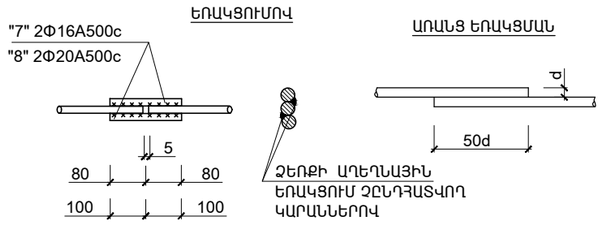

ԴԻՐՔ "9"; "9* "

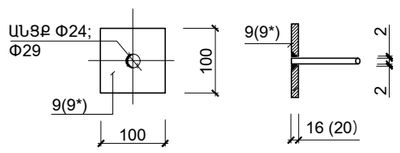

1. ՊԱՐԶՈՒՆԱԿՆԵՐԻ ԱՄՐԱՆԱՎՈՐՈՒՄԸ ԿԱՏԱՐԵԼ ՊԱՏԵՐԻ ԱՄՐԱՆԱՎՈՐՄԱՆ ՀԵՏ ՀԱՄԱՏԵՂ
2. ՆՅՈՒԹԵՐԻ ԾԱԽՍԸ ՆԱՅԵԼ ԹԵՐԹ ԵԿ-27

ԾՐԱԳՐԻ ԱՌԱՋԱԴՐԱՆՔ՝ 35				ԱՐԱՐԱՏԻ ՄԱՐԶԻ ՎԵԴԻ ՀԱՄԱՅՆՔԻ ՆՈՐ ՈՒՂԻ ԲՆԱԿԱՎԱՅՐԻ ՄԱՆԿԱՊԱՐՏԵԶԻ ԿԱՌՈՒՑՄԱՆ ՆԱԽԱԳԻԾ		
				ԿՈՆՍՏՐՈՒԿՏՈՐԱԿԱՆ ՄԱՍ	ՓՈՒԼ	ԹԵՐԹ	ԹԵՐԹԵՐ
					ԱՆ	ԵԿ-26	59
ՆԱԽԱԳԾ.	ԱՂԱՋԱՆՅԱՆ Լ.			ՊԱՐԶՈՒՆԱԿ ՊՄ -7; ՊՄ -7*	INTER energia	ԻՆՏԵՐ էներգիա ՍՊԸ	
ՊԱՇՏՈՆ	ԱԶԳԱԼՈՒՆ	ՍՏՈՒԳԳՐ.					

Ա 3

ՄԱՍՆԱԳԻՐ

ԴԻՐՔ	ՆՇԱՆԱԿՈՒՄԸ	ԱՆՎԱՆՈՒՄԸ		ՔԱՆ.	ՔԱՇԸ ՄԻԱՎՈՐԻ ԿԳ.	ԾԱՆՈԹ. ԸՆԴ. ԿԳ.
	ՄԻԱՁՈՒՅԼ Ե.Բ ԷԼ - ԵՐ					
		ՊԱՐԶՈՒՆԱԿ ՊՄ -7				
1	ГОСТ Р 52544-2006	Φ20 A500C	L = 6180	8	15.26	122.1
3	-"-	Φ25 A500C	L =8280	8	31.87	255.0
4	-"-	Φ22 A500C	L = 6000	4	18.0	72.0
5	-"-	Φ16 A500C	L = 1800	4	2.84	11.4
7	-"-	Φ16 A500C	L = 160	16	0.25	4.0
8	-"-	Φ20 A500C	L = 200	16	0.5	8.0
6	-"-	Φ8 A-IC	L = 1670	270	0.67	181.0
9	ГОСТ 19903 - 76	-16 x 100	L = 100	8	1.26	10.0
9*	ГОСТ 19903 - 76	-20 x 100	L = 100	8	1.57	12.6
		ՆՅՈՒԹԸ՝				
		ԲԵՏՈՆ B 25Դ				4.0 (Մ^3)
		ՊԱՐԶՈՒՆԱԿ ՊՄ -7*				
1	ГОСТ Р 52544-2006	Φ20 A500C	L = 6180	8	15.26	122.1
3*	-"-	Φ20 A500C	L =9550	8	23.59	188.7
4	-"-	Φ20 A500C	L = 6000	4	16.2	64.8
5	-"-	Φ16 A500C	L = 1800	4	2.84	11.4
7	-"-	Φ16 A500C	L = 160	16	0.25	4.0
8	-"-	Φ20 A500C	L = 200	16	0.5	8.0
6	-"-	Φ8 A-IC	L = 1670	270	0.67	181.0
9	ГОСТ 19903 - 76	-16 x 100	L = 100	8	1.26	10.0
		ՆՅՈՒԹԸ՝				
		ԲԵՏՈՆ B 25Դ				4.0 (Մ^3)

ՏԱՐՐԵՐԻ ՄԱՍՆԱՑՈՒՑԱԿ

ԴԻՐՔ	ԷՍՔԻԶ
6	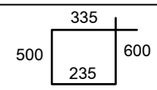
3*	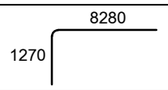

ՄԵՏԱՂԻ ԾԱԽՍԻ ԱՄՓՈՓԱԳԻՐԸ ՄԵԿ ԷԼ-ՏԻ ՀԱՄԱՐ ; ԿԳ

ԷԼ - ՏԻ ՄԱԿՆԻՇԸ	ԱՄՐԱՆԱՅԻՆ ՏԱՐՐԵՐ								ԸՆԴ. ԾԱԽՍԸ
	ԱՄՐԱՆԻ ԴԱՍԸ								
	A-IC			A500C					
	ГОСТ Р 52544-2006								
	Φ8		ԸՆԴ.	Φ16	Φ20	Φ22	Φ25	ԸՆԴ.	
ՊՄ -7	181.0		181.0	15.4	130.1	72.0	255.0	472.5	653.5
ՊՄ -7*	181.0		181.0	15.4	383.6	--	--	399.0	580.0

ԾՐԱԳՐԻ ԱՌԱՋԱԴՐԱՆՔ՝ 35				ԱՐԱՐԱՏԻ ՄԱՐԶԻ ՎԵԴԻ ՀԱՄԱՅՆՔԻ ՆՈՐ ՈՒՂԻ ԲՆԱԿԱՎԱՅՐԻ ՄԱՆԿԱՊԱՐՏԵԶԻ ԿԱՌՈՒՑՄԱՆ ՆԱԽԱԳԻԾ			
				ԿՈՆՍՏՐՈՒԿՏՈՐԱԿԱՆ ՄԱՍ	ՓՈՒԼ	ԹԵՐԹ	ԹԵՐԹԵՐ
					ԱՆ	ԵԿ-27	59
ՆԱԽԱԳԾ.	ԱՂԱՋԱՆՅԱՆ Լ.			ՄԱՍՆԱԳԻՐ (ՊՄ -7; ՊՄ -7*;)		ՌՆՏԵՐ էներգիա ՍՊԸ	
ՊԱՇՏՈՆ	ԱԶԳԱՆՈՒՆ	ՍՏՈՒԳԱԳՐ.					

ՊԱՐԶՈՒՆԱԿ Պմ -7'

"3"; "4 " ԱՌԱՆՑՔՆԵՐՈՎ

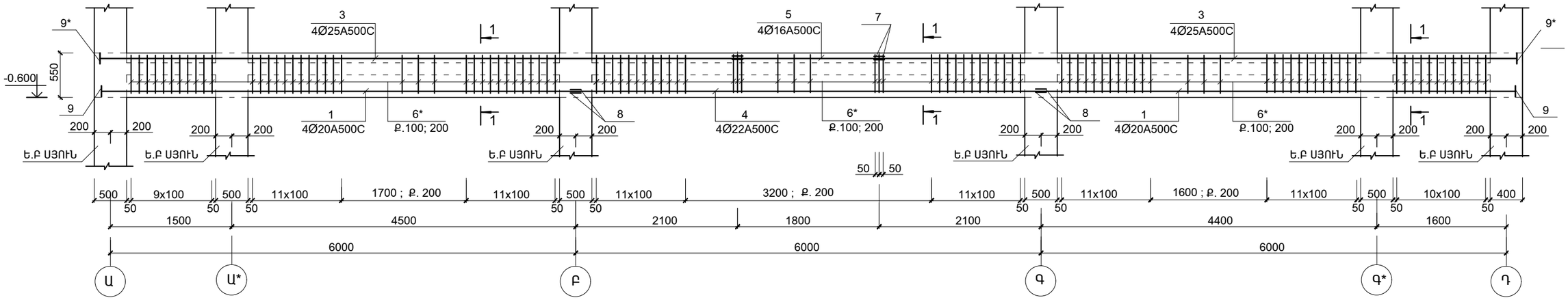

1 - 1

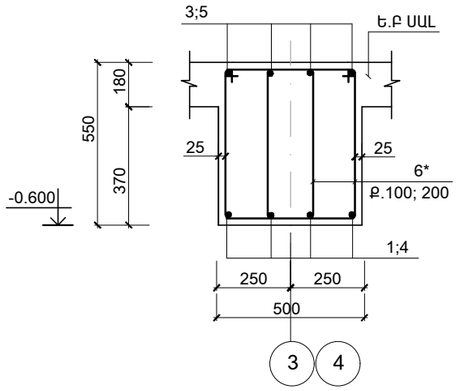

ՀԱՆԳՈՒՅՑ - 1

(ԵՐԿԱՅՆԱԿԱՆ ԱՄՐԱՆՆԵՐԻ ԾԱՅՐԱԿՑՄԱՆ ՀԱՆԳՈՒՅՑ)

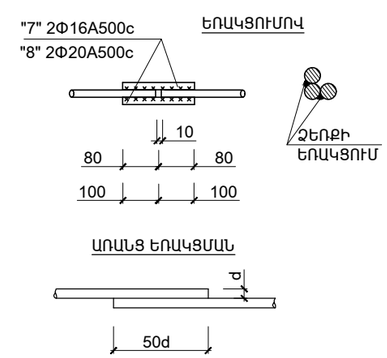

ԴԻՐՔ "9"; "9* "

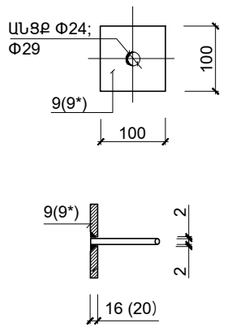

ՄԱՍՆԱԳԻՐ

ԴԻՐՔ	ՆՇԱՆԱԿՈՒՄԸ	ԱՆՎԱՆՈՒՄԸ		ՔԱՆ.	ՔԱՇԸ ՄԻԱՎՈՐԻ ԿԳ.	ԾԱՆՈԹ. ԸՆԴ. ԿԳ.
	ՄԻԱՁՈՒՅԼ Ե.Բ ԷԼ - ԵՐ					
		ՊԱՐԶՈՒՆԱԿ Պմ -7'				
1	ГОСТ Р 52544-2006	Φ20 A500C	L = 6180	8	15.26	122.1
3	-"-	Φ25 A500C	L =8280	8	31.87	255.0
4	-"-	Φ22 A500C	L = 6000	4	18.0	72.0
5	-"-	Φ16 A500C	L = 1800	4	2.84	11.4
7	-"-	Φ16 A500C	L = 160	16	0.25	4.0
8	-"-	Φ20 A500C	L = 200	16	0.5	8.0
6*	-"-	Φ8 A-IC	L = 1730	270	0.7	189.0
9	ГОСТ 19903 - 76	-16 x 100	L = 100	8	1.26	10.0
9*	ГОСТ 19903 - 76	-20 x 100	L = 100	8	1.57	12.6
		ՆՅՈՒԹԸ՝				
		ԲԵՏՈՆ B 25Դ				5.0 ($մ^3$)

ՄԵՏԱՂԻ ԾԱԽՍԻ ԱՄՓՈՓԱԳԻՐԸ ՄԵԿ ԷԼ-ՏԻ ՀԱՄԱՐ ; ԿԳ

ԷԼ - ՏԻ ՄԱԿՆԻՇԸ	ԱՄՐԱՆԱՅԻՆ ՏԱՐՐԵՐ								ԸՆԴ. ԾԱԽՍԸ
	ԱՄՐԱՆԻ ԴԱՍԸ								
	A-IC		A500C						
	ГОСТ Р 52544-2006								
	Φ8		ԸՆԴ.	Φ16	Φ20	Φ22	Φ25	ԸՆԴ.	
Պմ -7'	189.0		189.0	15.4	130.1	72.0	255.0	472.5	661.5

ՏԱՐՐԵՐԻ ՄԱՍՆԱՑՈՒՑԱԿ

ԴԻՐՔ	ԷՍՔԻԶ
6*	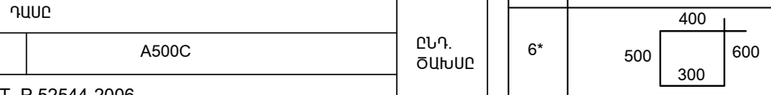

1. - ՎԵՐԻՆ ԳՈՏՈՒ ԵՐԿԱՅՆԱԿԱՆ ԱՄՐԱՆԱՁՈՂԵՐԸ՝ ԾԱՅՐԱԿՑԵԼ ԹՈՒՉՔԻ ԵՐԿԱՐՈՒԹՅԱՆ ՄԻՋԱՆԿՅԱԼ ՀԱՏՎԱԾԱՄԱՍՈՒՄ (L/3-ԻՑ ՈՉ ՊԱԿԱՍ)
   - ՆԵՐՔԵՎԻ ԳՈՏՈՒ ԵՐԿԱՅՆԱԿԱՆ ԱՄՐԱՆԱՁՈՂԵՐԸ՝ ԾԱՅՐԱԿՑԵԼ ԹՈՒՉՔԻ ՀԵՆԱՐԱՆԱՅԻՆ ՀԱՏՎԱԾԱՄԱՍՈՒՄ
   - ՊԱՐԶՈՒՆԱԿՆԵՐԻ ԱՄՐԱՆԱՎՈՐՈՒՄԸ ԿԱՏԱՐԵԼ ՊԱՏԵՐԻ ԱՄՐԱՆԱՎՈՐՄԱՆ ՀԵՏ ՀԱՄԱՏԵՂ

ԾՐԱԳՐԻ ԱՌԱՋԱԴՐԱՆՔ՝ 35			
ՆԱԽԱԳԾ.	ԱՂԱՋԱՆՅԱՆ Լ.		
ՊԱՇՏՈՆ	ԱԶԳԱՆՈՒՆ	ՄՏՈՒԱԳՐ.	

ԱՐԱՐԱՏԻ ՄԱՐԶԻ ՎԵԴԻ ՀԱՄԱՅՆՔԻ ՆՈՐ ՈՒՂԻ ԲՆԱԿԱՎԱՅՐԻ ՄԱՆԿԱՊԱՐՏԵԶԻ ԿԱՌՈՒՑՄԱՆ ՆԱԽԱԳԻԾ

ԿՈՆՍՏՐՈՒԿՏՈՐԱԿԱՆ ՄԱՍ	ՓՈՒԼ	ԹԵՐԹ	ԹԵՐԹԵՐ
	ԱՆ	ԵԿ-27/1	59
ՊԱՐԶՈՒՆԱԿ ՊՄ -7'	ՌԼՏԵՐ էներգիա ՍՊԸ		

ԾԱԾԿԻ ՍԱԼԻ ՆԵՐՔԵՎԻ ԳՈՏՈՒ ԱՄՐԱՆՆԵՐԻ ՏԵՂԱԴՐՄԱՆ ՀԱՏԱԿԱԳԻԾԸ

3.300 ՆԻՇՈՒՄ (ԾՍմ-1)

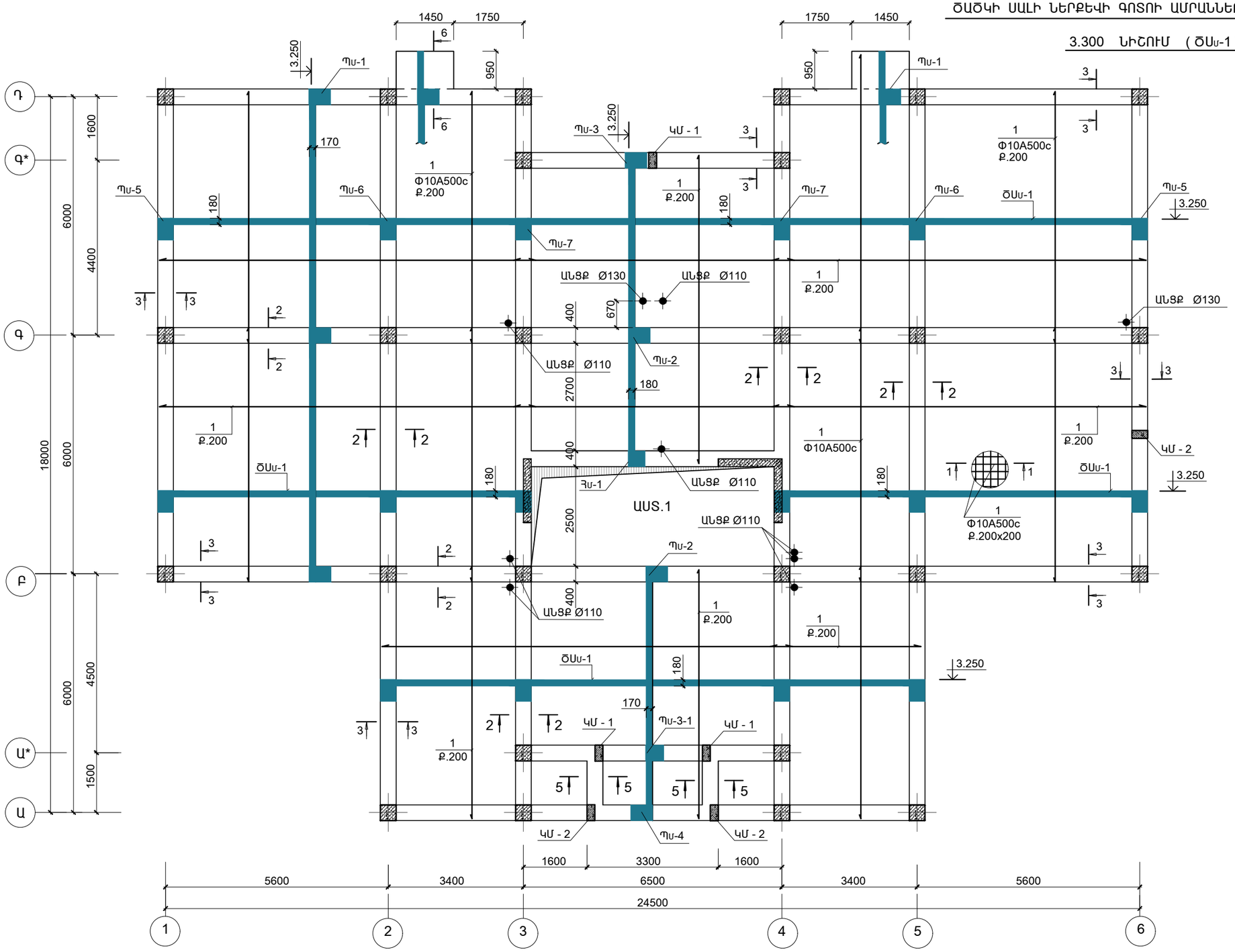

1. ՆԵՐՔԵՎԻ ԳՈՏՈՒ ԵՐԿԱՅՆԱԿԱՆ ԱՄՐԱՆԱՁՈՂԵՐԸ՝ ԴԻՐՔ "1" ԿՏՐԵԼ ԹՈՒՅՔԻ ՀԵՆԱՐԱՆԱՅԻՆ ՄԱՍՈՒՄ
2. ԱՆՑՔԵՐԻ ՏԵՂԱԲԱՇԽՈՒՄԸ ՃՇՏԵԼ ԻՆԺԵՆԵՐԱԿԱՆ ԳԾԱԳՐԵՐԻ ՀԵՏ ՀԱՄԱՏԵՂ:
3. ՍՈՒՅՆ ԹԵՐԹԸ ՆԱՅԵԼ ԵԿ-32;33 ՀԵՏ ՀԱՄԱՏԵՂ

ԾՐԱԳՐԻ ԱՌԱՋԱԴՐԱՆՔ՝ 35				ԱՐԱՐԱՏԻ ՄԱՐԶԻ ՎԵՂԻ ՀԱՄԱՅՆՔԻ ՆՈՐ ՈՒՂԻ ԲՆԱԿԱՎԱՅՐԻ ՄԱՆԿԱՊԱՐՏԵԶԻ ԿԱՌՈՒՑՄԱՆ ՆԱԽԱԳԻԾ		
				ԿՈՆՍՏՐՈՒԿՑԻՈՆԱԿԱՆ ՄԱՍ	ՓՈՒԼ	ԹԵՐԹ	ԹԵՐԹԵՐ
					ԱՆ	ԵԿ-28	59
ՆԱԽԱԳԾ.	ԱՂԱՋԱՆՅԱՆ Լ.			ԾԱԾԿԻ ՍԱԼԻ ՆԵՐՔԵՎԻ ԳՈՏՈՒ ԱՄՐԱՆՆԵՐԻ ՏԵՂԱԴՐՄԱՆ ՀԱՏԱԿԱԳԻԾԸ 3.300 ՆԻՇՈՒՄ (ԾՍմ-1)	INTER energia	ՌՍՏԵՐ էներգիա ՍՊԸ	
ՊԱՇՏՈՆ	ԱԶԳԱՆՈՒՆ	ՍՏՈՐԱԳՐ.					

ԾԱԾԿԻ ՍԱԼԻ ՎԵՐԻՆ ԳՈՏՈՒ ԱՄՐԱՆՆԵՐԻ ՏԵՂԱԴՐՄԱՆ ՀԱՏԱԿԱԳԻԾԸ

3.300 ՆԻՇՈՒՄ (ԾՍ-1)

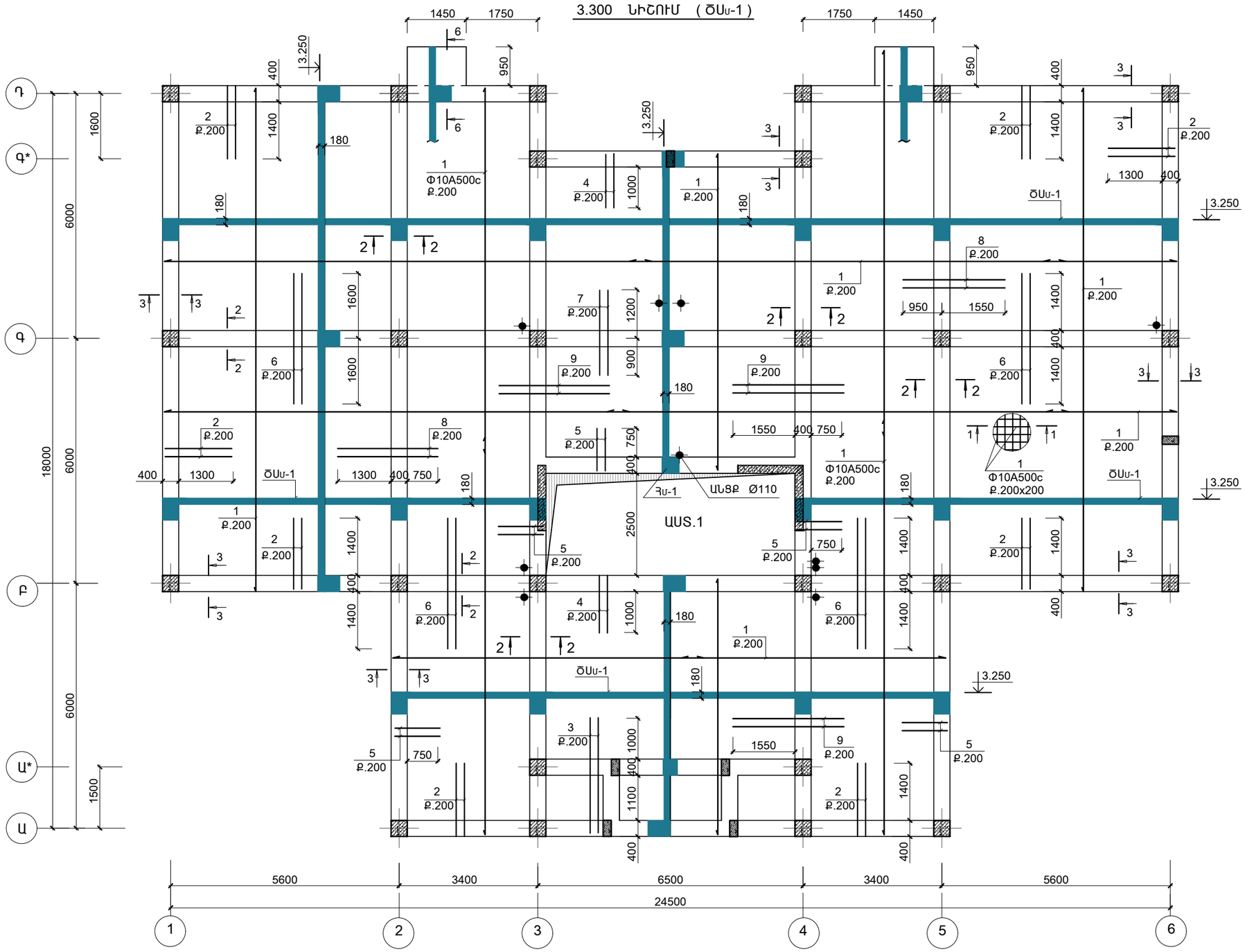

1. ՎԵՐԻՆ ԳՈՏՈՒ ԵՐԿԱՅՆԱԿԱՆ ԱՄՐԱՆԱՁՈՂԵՐԸ՝ ԴԻՐՔ "1" ԿՏՐԵԼ ԹՈՒՉՔԻ ԵՐԿԱՐՈՒԹՅԱՆ Լ/3-Ի 8 ՈՉ ՊԱԿԱՍ
2. ԱՆՑՔԵՐԻ ՏԵՂԱԲԱՇԽՈՒՄԸ ՃՇՏԵԼ ԻՆԺԵՆԵՐԱԿԱՆ ԳԾԱԳՐԵՐԻ ՀԵՏ ՀԱՄԱՏԵՂ:
3. ՍՈՒՅՆ ԹԵՐԹԸ ՆԱՅԵԼ ԵԿ-32;33 ՀԵՏ ՀԱՄԱՏԵՂ

ԾՐԱԳՐԻ ԱՌԱՋԱԴՐԱՆՔ՝ 35				ԱՐԱՐԱՏԻ ՄԱՐԶԻ ՎԵԴԻ ՀԱՄԱՅՆՔԻ ՆՈՐ ՈՒՂԻ ԲՆԱԿԱՎԱՅՐԻ ՄԱՆԿԱՊԱՐՏԵԶԻ ԿԱՌՈՒՑՄԱՆ ՆԱԽԱԳԻԾ			
				ԿՈՆՍՏՐՈՒԿՏՈՐԱԿԱՆ ՄԱՍ	ՓՈՒԼ	ԹԵՐԹ	ԹԵՐԹԵՐ
					ԱՆ	ԵԿ-29	59
ՆԱԽԱԳԾ.	ԱՂԱՋԱՆՅԱՆ Լ.			ԾԱԾԿԻ ՍԱԼԻ ՎԵՐԻՆ ԳՈՏՈՒ ԱՄՐԱՆՆԵՐԻ ՏԵՂԱԴՐՄԱՆ ՀԱՏԱԿԱԳԻԾԸ 3.300 ՆԻՇՈՒՄ (ԾՍ-1)	INTER energie	ՌՍՏԵՐ էներգիա ՍՊԸ	
ՊԱՇՏՈՆ	ԱԶԳԱՆՈՒՆ	ՍՏՈՒԳԳՐ.					

ԾԱԾԿԻ ՍԱԼԻ ՆԵՐՔԵՎԻ ԳՈՏՈՒ ԱՄՐԱՆՆԵՐԻ ՏԵՂԱԴՐՄԱՆ ՀԱՏԱԿԱԳԻԾԸ

6.600 ՆԻՇՈՒՄ (ԾՍմ-2)

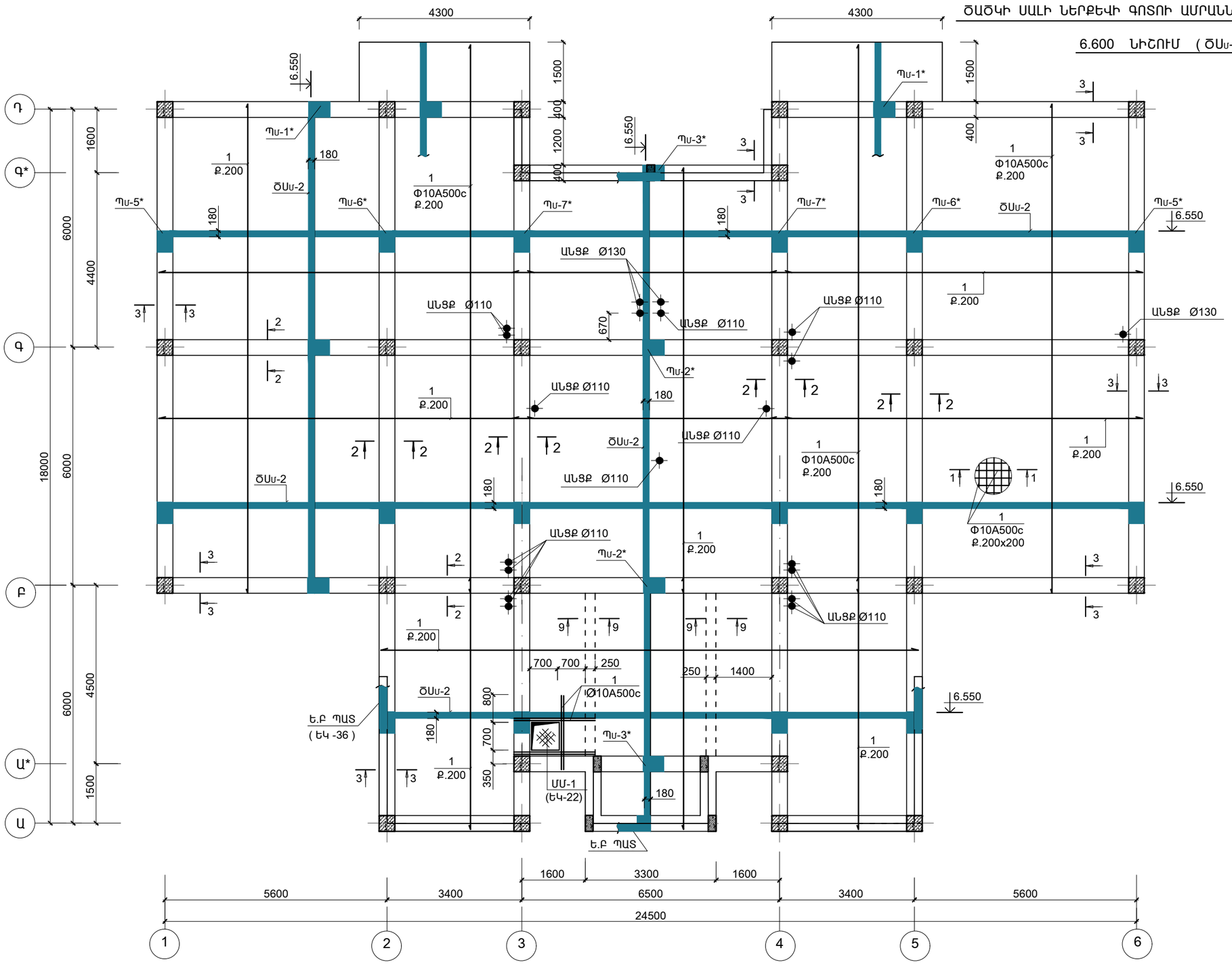

1. ՆԵՐՔԵՎԻ ԳՈՏՈՒ ԵՐԿԱՅՆԱԿԱՆ ԱՄՐԱՆԱՁՈՂԵՐԸ՝ ԴԻՐՔ "1" ԿՏՐԵԼ ԹՈՒՉՔԻ ՀԵՆԱՐԱՆԱՅԻՆ ՄԱՍՈՒՄ
2. ԱՆՑՔԵՐԻ ՏԵՂԱԲԱՇԽՈՒՄԸ ՃՇՏԵԼ ԻՆԺԵՆԵՐԱԿԱՆ ԳԾԱԳՐԵՐԻ ՀԵՏ ՀԱՄԱՏԵՂ:
3. ՍՈՒՅՆ ԹԵՐԹԸ ՆԱՅԵԼ ԵԿ-32;33 ՀԵՏ ՀԱՄԱՏԵՂ

ԾՐԱԳՐԻ ԱՌԱՋԱԴՐԱՆՔ՝ 35				ԱՐԱՐԱՏԻ ՄԱՐԶԻ ՎԵՂԻ ՀԱՄԱՅՆՔԻ ՆՈՐ ՈՒՂԻ ԲՆԱԿԱՎԱՅՐԻ ՄԱՆԿԱՊԱՐՏԵԶԻ ԿԱՌՈՒՑՄԱՆ ՆԱԽԱԳԻԾ			
				ԿՈՆՍՏՐՈՒԿՏՈՐԱԿԱՆ ՄԱՍ	ՓՈՒԼ	ԹԵՐԹ	ԹԵՐԹԵՐ
					ԱՆ	ԵԿ-30	59
ՆԱԽԱԳԾ.	ԱՂԱՋԱՆՅԱՆ Լ.			ԾԱԾԿԻ ՍԱԼԻ ՆԵՐՔԵՎԻ ԳՈՏՈՒ ԱՄՐԱՆՆԵՐԻ ՏԵՂԱԴՐՄԱՆ ՀԱՏԱԿԱԳԻԾԸ 6.600 ՆԻՇՈՒՄ (ԾՍմ-2)	INTER energie	ՌՍՏԵՐ էներգիա ՍՊԸ	
ՊԱՇՏՈՆ	ԱԶԳԱՆՈՒՆ	ՍՏՈՒԳԳՐ.					

ԾԱԾԿԻ ՍԱԼԻ ՎԵՐԻՆ ԳՈՏՈՒ ԱՄՐԱՆՆԵՐԻ ՏԵՂԱԴՐՄԱՆ ՀԱՏԱԿԱԳԻԾԸ

6.600 ՆԻՇՈՒՄ (ԾՍս-2)

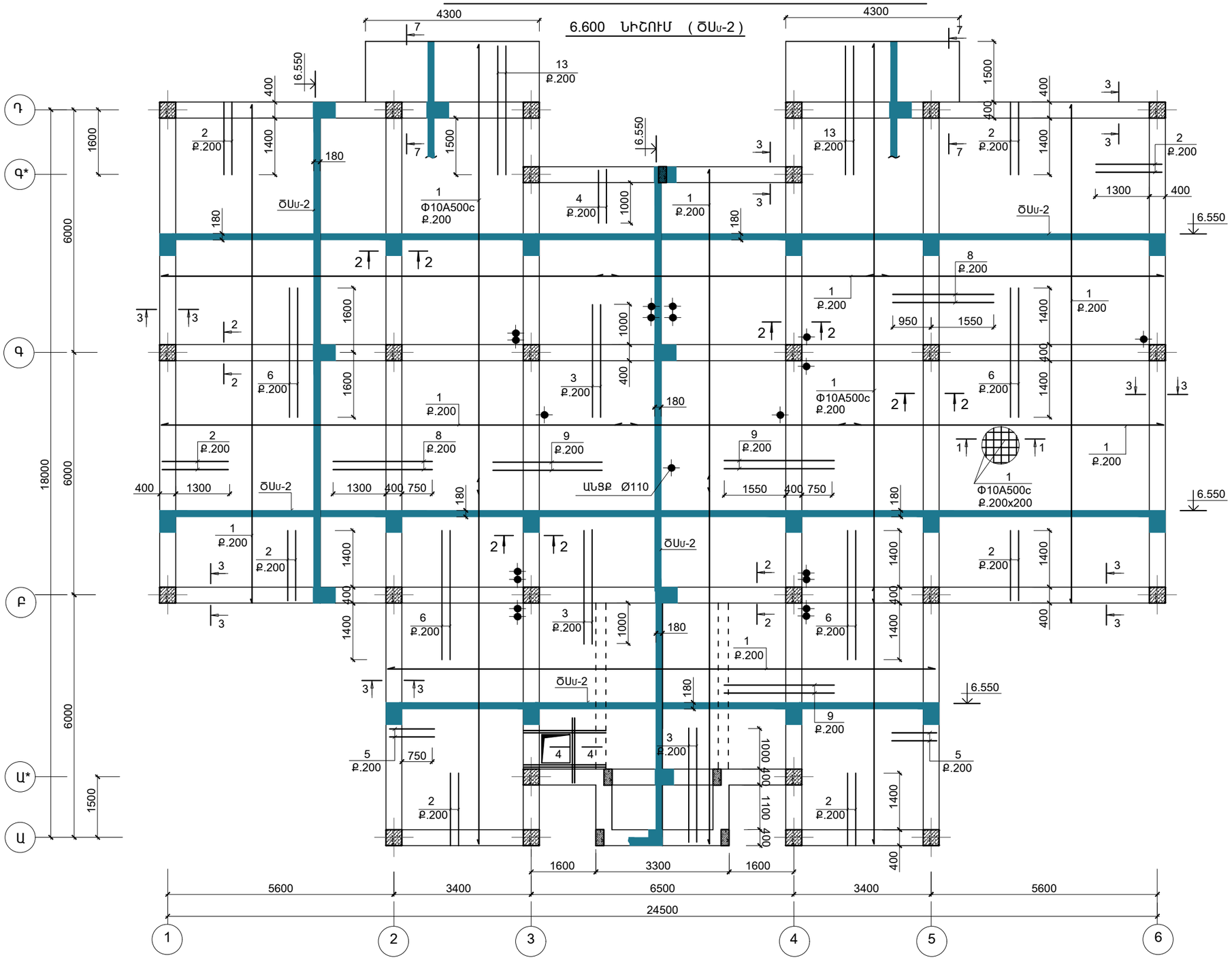

1. ՎԵՐԻՆ ԳՈՏՈՒ ԵՐԿԱՅՆԱԿԱՆ ԱՄՐԱՆԱՁՈՂԵՐԸ՝ ԴԻՐՔ "1" ԿՏՐԵԼ ԹՈՒՉՔԻ ԵՐԿԱՐՈՒԹՅԱՆ Լ/3-ԻՑ ՈՉ ՊԱԿԱՍ
2. ԱՆՑՔԵՐԻ ՏԵՂԱԲԱՇԽՈՒՄԸ ՃՇՏԵԼ ԻՆԺԵՆԵՐԱԿԱՆ ԳԾԱԳՐԵՐԻ ՀԵՏ ՀԱՄԱՏԵՂ:
3. ՍՈՒՅՆ ԹԵՐԹԸ ՆԱՅԵԼ ԵԿ-32;33 ՀԵՏ ՀԱՄԱՏԵՂ

ԾՐԱԳՐԻ ԱՌԱՋԱԴՐԱՆՔ՝ 35				ԱՐԱՐԱՏԻ ՄԱՐԶԻ ՎԵԴԻ ՀԱՄԱՅՆՔԻ ՆՈՐ ՈՒՂԻ ԲՆԱԿԱՎԱՅՐԻ ՄԱՆԿԱՊԱՐՏԵԶԻ ԿԱՌՈՒՑՄԱՆ ՆԱԽԱԳԻԾ			
				ԿՈՆՍՏՐՈՒԿՏՈՐԱԿԱՆ ՄԱՍ	ՓՈՒԼ	ԹԵՐԹ	ԹԵՐԹԵՐ
					ԱՆ	ԵԿ-31	59
ՆԱԽԱԳԾ.	ԱՂԱՋԱՆՅԱՆ Լ.			ԾԱԾԿԻ ՍԱԼԻ ՎԵՐԻՆ ԳՈՏՈՒ ԱՄՐԱՆՆԵՐԻ ՏԵՂԱԴՐՄԱՆ ՀԱՏԱԿԱԳԻԾԸ 6.600 ՆԻՇՈՒՄ (ԾՍս-2)	INTER energie	ինտեր էներգիա ՍՊԸ	
ՊԱՇՏՈՆ	ԱԶԳԱՆՈՒՆ	ՍՏՈՐԱԳՐ.					

3 - 3
(ԾՍմ - 1; ԾՍմ - 2)

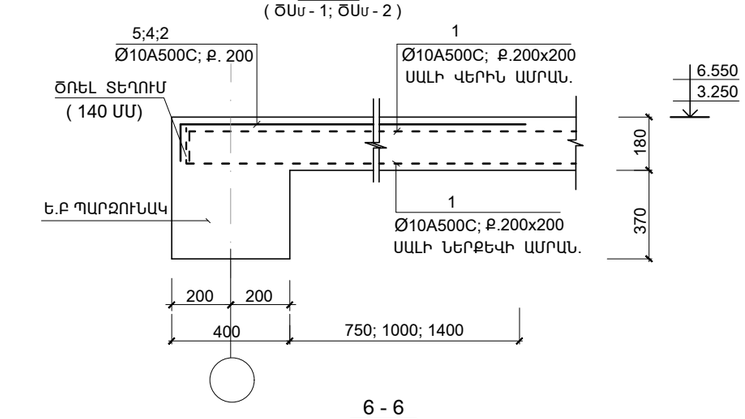

2 - 2
(ԾՍմ - 1; ԾՍմ - 2)

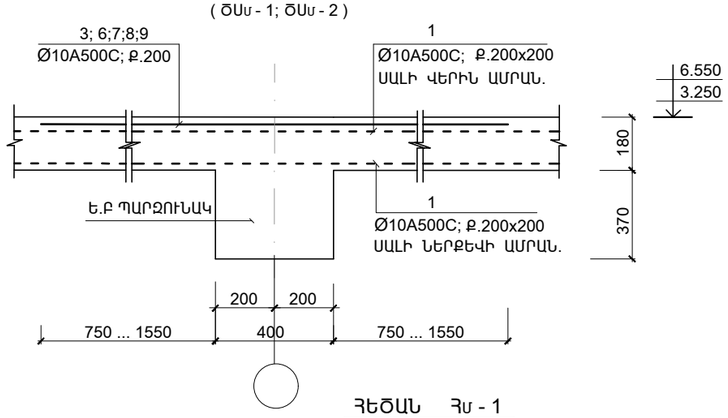

1 - 1
(ԾՍմ - 1; ԾՍմ - 2)

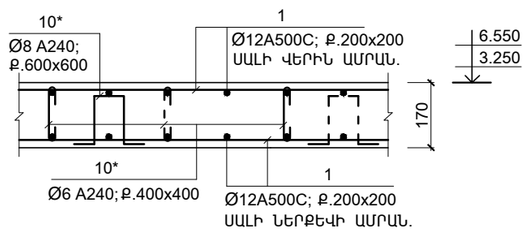

6 - 6
(ԾՍմ - 1)

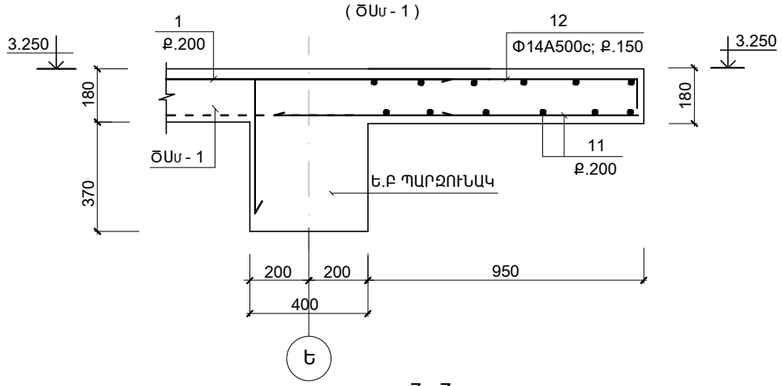

ՀԵԾԱՆ Հմ - 1

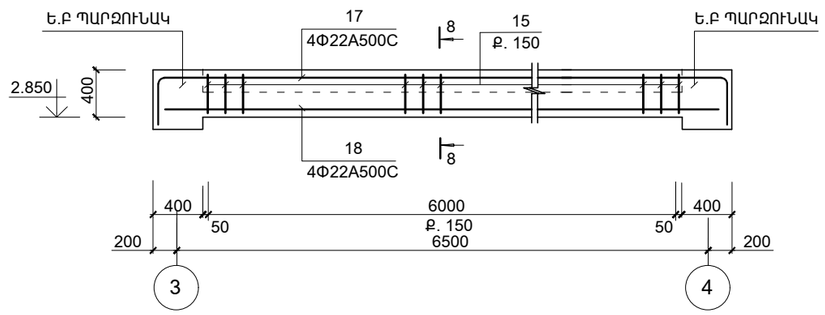

8 - 8
(Հմ-1)

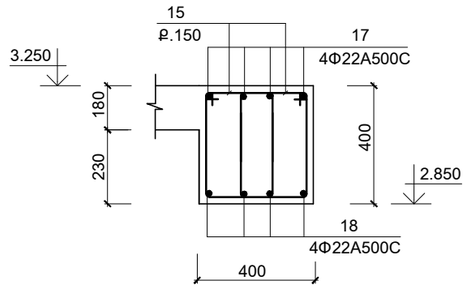

7 - 7
(ԾՍմ - 2)

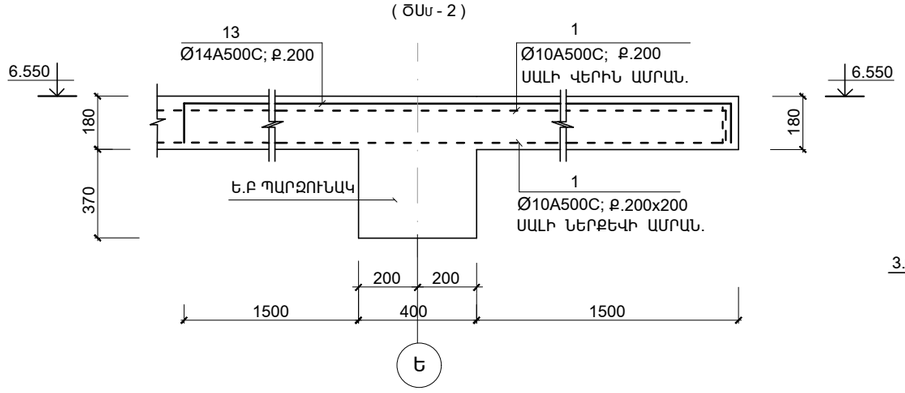

5 - 5
(ԾՍմ - 1)

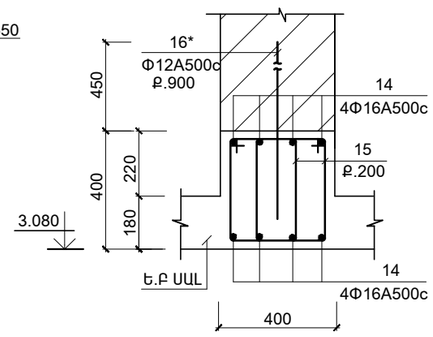

1. ՆԵՐՔԵՎԻ ԳՈՏՈՒ ԵՐԿԱՅՆԱԿԱՆ ԱՄՐԱՆԱՁՈՂԵՐԸ՝ ԴԻՐՔ "1"
   ԾԱՅՐԱԿՑԵԼ ԹՈՒՉՔԻ ՀԵՆԱՐԱՆԱՅԻՆ ՄԱՍԵՐՈՒՄ
   ՎԵՐԻՆ ԳՈՏՈՒ ԵՐԿԱՅՆԱԿԱՆ ԱՄՐԱՆԱՁՈՂԵՐԸ՝ ԴԻՐՔ "1"
   ԾԱՅՐԱԿՑԵԼ ԹՈՒՉՔԻ ԵՐԿԱՐՈՒԹՅԱՆ ՄԻՋԱՆԿՅԱԼ
   ՀԱՏՎԱԾԱՄԱՍՈՒՄ (Լ/3-ԻՑ ՈՉ ՊԱԿԱՍ)
   Ե.Բ ՍԱԼԻ ՆԵՐՔԵՎԻ ԵՎ ՎԵՐԻՆ ԳՈՏՈՒ ԱՄՐԱՆԱՁՈՂԵՐԸ՝
   ԴԻՐՔ "1" ԵԶՐԵՐՈՒՄ ԵՎ ԲԱՑՎԱԾՔՆԵՐԻ ՄՈՏ ՏԵՂՈՒՄ ԾՈՒԼ 150ՄՄ
   Ե.Բ ՍԱԼԻ ՎԵՐԻՆ ԳՈՏՈՒ ԴԻՐՔ "3...13" ԱՄՐԱՆԱՁՈՂԵՐԸ ՏԵՂԱԴՐԵԼ
   ԴԻՐՔ "1"- Ի ՄԻՋԵՎ (ՄԵԿ ՈՒ ՄԵՋ)
   ԾԱԾԿԻ ՎՐԱ 200 ՄՄ-ԻՑ ՓՈՔՐ ՉԱՓԵՐ ՈՒՆԵՑՈՂ ԱՆՑՔԵՐԸ
   ԲԱՑԵԼ ՏԵՂՈՒՄ, ՉՎՆԱՍԵԼՈՎ Ե.Բ ՍԱԼԻ ԱՄՐԱՆՆԵՐԸ :
   ԱՆՑՔԵՐԻ ՏԵՂԱԲԱՇԽՈՒՄԸ ՃՇՏԵԼ ԻՆԺԵՆԵՐԱԿԱՆ
   ԳԾԱԳՐԵՐԻ ՀԵՏ ՀԱՄԱՏԵՂ:
2. ՍՈՒՅՆ ԹԵՐԹԸ ՆԱՅԵԼ ԵԿ- 33 ՀԵՏ ՀԱՄԱՏԵՂ

9 - 9
(ԾՍմ - 2)

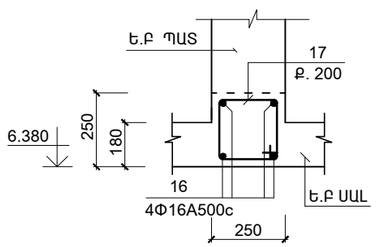

4 - 4
(ԾՍմ - 2)

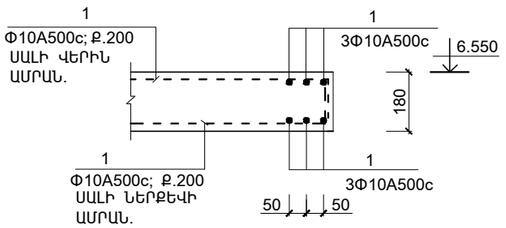

ԾՐԱԳՐԻ ԱՌԱՋԱԴՐԱՆՔ՝ 35				ԱՐԱՐԱՏԻ ՄԱՐԶԻ ՎԵԴԻ ՀԱՄԱՅՆՔԻ ՆՈՐ ՈՒՂԻ ԲՆԱԿԱՎԱՅՐԻ ՄԱՆԿԱՊԱՐՏԵԶԻ ԿԱՌՈՒՑՄԱՆ ՆԱԽԱԳԻԾ		
				ԿՈՆՍՏՐՈՒԿՑԻՈՆԱԿԱՆ ՄԱՍ	ՓՈՒԼ	ԹԵՐԹ	ԹԵՐԹԵՐ
					ԱՆ	ԵԿ-32	59
ՆԱԽԱԳԾ.	ԱՂԱՋԱՆՅԱՆ Լ.			ԿՏՐՎԱԾՔՆԵՐ (ԾՍմ - 1; ԾՍմ - 2); ՀԵԾԱՆ Հմ - 1	INTER energia	ԻՆՏԵՐ էներգիա ՍՊԸ	
ՊԱՇՏՈՆ	ԱԶԳԱՆՈՒՆ	ՍՏՈՐԱԳՐ.					

ՄԱՍՆԱԳԻՐ

ԴԻՐՔ	ՆՇԱՆԱԿՈՒՄԸ	ԱՆՎԱՆՈՒՄԸ		ՔԱՆ.	ՔԱՇԸ ՄԻԱՎՈՐԻ ԿԳ.	ՇԱՆՈԹ. ԸՆԴ. ԿԳ.
	ՄԻԱՁՈՒՅԼ Ե.Բ ԷԼ - ԵՐ					
		ՇԱՇԿԻ ՍԱԼ Սմ-1				
1	ГОСТ Р 52544-2006	Φ10 A500C	Lընդ=6950.0 Գ.Մ	--	4309.0	4309.0
2	-"-	Φ10 A500C	L = 1950	294	1.2	352.8
3	-"-	Φ10 A500C	L = 3000	30	1.85	55.5
4	-"-	Φ10 A500C	L = 1400	62	0.86	53.6
5	-"-	Φ10 A500C	L = 1150	112	0.7	79.5
6	-"-	Φ10 A500C	L = 3200	82	2.0	164.0
7	-"-	Φ10 A500C	L = 2100	31	1.3	40.0
8	-"-	Φ10 A500C	L = 2450	104	1.51	157.2
9	-"-	Φ10 A500C	L = 2700	52	1.7	86.6
12	-"-	Φ14 A500C	L = 1920	20	1.7	46.5
16*	-"-	Φ12 A500C	L = 800	6	0.72	4.3
14	-"-	Φ16 A500C	L = 1850	8	2.32	58.0
15	-"-	Φ8 A-IC	L = 1360	30	0.54	16.3
11	-"-	Φ6 A-IC	Lընդ=50.0 Գ.Մ	--	11.1	11.1
10	-"-	Φ6 A-IC	L = 240	2250.0	0.052	117.0
10*	-"-	Φ8 A-IC	L = 700	990	0.28	277.2
	ՆՅՈՒԹԸ՝	ԲԵՏՈՆ B 25Դ				61.0 (Մ^3)
		ՇԱՇԿԻ ՍԱԼ Սմ-2				
1	ГОСТ Р 52544-2006	Φ10 A500C	Lընդ=7500.0 Գ.Մ	--	4650.0	4650.0
2	-"-	Φ10 A500C	L = 1350	275	1.2	330.0
3	-"-	Φ10 A500C	L = 3000	80	1.85	148.0
4	-"-	Φ10 A500C	L = 1400	31	0.86	27.0
5	-"-	Φ10 A500C	L = 1150	56	0.7	39.2
6	-"-	Φ10 A500C	L = 3200	112	2.0	224.0
8	-"-	Φ10 A500C	L = 2450	112	1.51	169.1
9	-"-	Φ10 A500C	L = 2700	146	1.7	248.2
13	-"-	Φ14 A500C	L = 3640	44	4.4	193.8
1	2	3		4	5	6
16	-"-	Φ16 A500C	L = 5000	8	7.9	63.2
17	-"-	Φ8 A-IC	L = 1000	56	0.4	22.0
10	-"-	Φ6 A-IC	L = 220	2350	0.048	112.8
10*	-"-	Φ8 A-IC	L = 700	1040	0.28	291.2
	ՆՅՈՒԹԸ՝	ԲԵՏՈՆ B 25Դ				65.5 (Մ^3)
		Ե.Բ ՀԵՇԱՆ Հմ - 1				
17	ГОСТ Р 52544 - 2006	Φ22 A500C	L = 7550	4	22.65	90.6
18	-"-	Φ22 A500C	L = 6900	4	20.7	82.8
15	-"-	Φ8 A-IC	L = 1360	82	0.54	44.3
		ՆՅՈՒԹԸ՝				
		ԲԵՏՈՆ	B25			1.0 (Մ^3)

ՏԱՐՐԵՐԻ ՄԱՍՆԱՑՈՒՑԱԿ

ԴԻՐՔ	ԷՍՔԻԶ
10	140; 50; 50
17	6850; 350; 350
15	330; 350; 450; 230
12	1300; 500; 120
13	3400; 120; 120
17	300; 200; 300; 200
10*	200; 150; 150; 100; 100

ՄԵՏԱՂԻ ՇԱԽՍԻ ԱՄՓՈՓԱԳԻՐԸ ՄԵԿ ԷԼ-ՏԻ ՀԱՄԱՐ ; ԿԳ

ԷԼ - ՏԻ ՄԱԿՆԻՇԸ	ԱՄՐԱՆԱՅԻՆ ՏԱՐՐԵՐ									ԸՆԴ. ՇԱԽՍԸ
	ԱՄՐԱՆԻ ԴԱՍԸ									
	A-IC			A500C						
	ГОСТ Р 52544-2006									
	Φ6	Φ8	ԸՆԴ.	Φ10	Φ12	Φ14	Φ16	Φ22	ԸՆԴ.	
Սմ-1	128.1	293.5	421.6	5298.2	4.3	46.5	58.0	--	5407.0	5828.6
Սմ-2	112.8	313.2	426.0	5835.5	--	193.8	63.2	--	6092.5	6518.5
Հմ-1	--	44.3	44.3	--	--	--	--	173.4	173.4	217.7

ՇՐԱԳՐԻ ԱՌԱՋԱԴՐԱՆՔ՝ 35			ԱՐԱՐԱՏԻ ՄԱՐԶԻ ՎԵԴԻ ՀԱՄԱՅՆՔԻ ՆՈՐ ՈՒՂԻ ԲՆԱԿԱՎԱՅՐԻ ՄԱՆԿԱՊԱՐՏԵԶԻ ԿԱՌՈՒՑՄԱՆ ՆԱԽԱԳԻԾ
			ԿՈՆՍՏՐՈՒԿՏՈՐԱԿԱՆ ՄԱՍ
ՆԱԽԱԳԾ.	ԱՂԱՋԱՆՅԱՆ Լ.		ՄԱՍՆԱԳԻՐ (ՇՍմ-1; ՇՍմ-2)
ՊԱՇՏՈՆ	ԱԶԳԱՆՈՒՆ	ՍՏՈՒԳԳ.	

ՓՈՒԼ	ԹԵՐԹ	ԹԵՐԹԵՐ
ԱՆ	ԵԿ-33	59

INTER energie

ՌՍՏԵՐ էներգիա ՍՊԸ

Ա 3

ԾԱԾԿԻ ՍԱԼԻ ՆԵՐՔԵՎԻ ԳՈՏՈՒ ԱՄՐԱՆՆԵՐԻ ՏԵՂԱԴՐՄԱՆ ՀԱՏԱԿԱԳԻԾԸ

0.000 ՆԻՇՈՒՄ (ԾՍմ-1*)

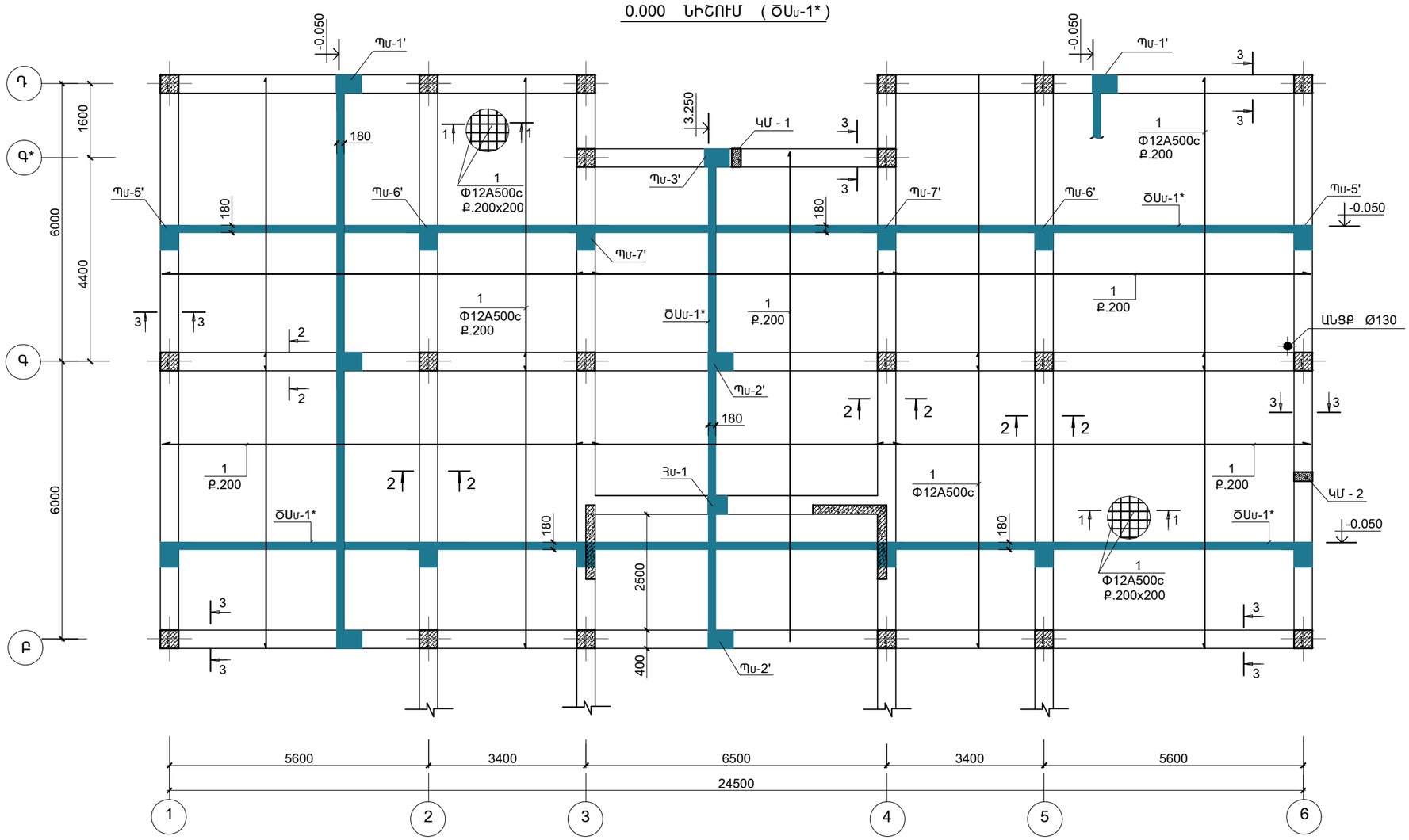

1. ՆԵՐՔԵՎԻ ԳՈՏՈՒ ԵՐԿԱՅՆԱԿԱՆ ԱՄՐԱՆԱՁՈՂԵՐԸ՝ ԴԻՐՔ "1" ԿՏՐԵԼ ԹՈՒՉՔԻ ՀԵՆԱՐԱՆԱՅԻՆ ՄԱՍՈՒՄ
2. ԱՆՑՔԵՐԻ ՏԵՂԱԲԱՇԽՈՒՄԸ ՃՇՏԵԼ ԻՆԺԵՆԵՐԱԿԱՆ ԳԾԱԳՐԵՐԻ ՀԵՏ ՀԱՄԱՏԵՂ:
3. ՍՈՒՅՆ ԹԵՐԹԸ ՆԱՅԵԼ ԵԿ-33/2; 33/3 ՀԵՏ ՀԱՄԱՏԵՂ

ԾՐԱԳՐԻ ԱՌԱՋԱԴՐԱՆՔ՝ 35				ԱՐԱՐԱՏԻ ՄԱՐԶԻ ՎԵԴԻ ՀԱՄԱՅՆՔԻ ՆՈՐ ՈՒՂԻ ԲՆԱԿԱՎԱՅՐԻ ՄԱՆԿԱՊԱՐՏԵԶԻ ԿԱՌՈՒՑՄԱՆ ՆԱԽԱԳԻԾ		
				ԿՈՆՍՏՐՈՒԿՏՈՐԱԿԱՆ ՄԱՍ	ՓՈՒԼ	ԹԵՐԹ	ԹԵՐԹԵՐ
					ԱՆ	ԵԿ-33/1	59
ՆԱԽԱԳԾ.	ԱՂԱՋԱՆՅԱՆ Լ.			ԾԱԾԿԻ ՍԱԼԻ ՆԵՐՔԵՎԻ ԳՈՏՈՒ ԱՄՐԱՆՆԵՐԻ ՏԵՂԱԴՐՄԱՆ ՀԱՏԱԿԱԳԻԾԸ -0.050 ՆԻՇՈՒՄ (ԾՍմ-1*)	INTER energia	ԻՆՏԵՐ էներգիա ՍՊԸ	
ՊԱՇՏՈՆ	ԱԶԳԱՆՈՒՆ	ՍՏՈՐԱԳՐ.					

ՇԱՇԿԻ ՍԱԼԻ ՎԵՐԻՆ ԳՈՏՈՒ ԱՄՐԱՆՆԵՐԻ ՏԵՂԱԴՐՄԱՆ ՀԱՏԱԿԱԳԻԾԸ

3.300 ՆԻՇՈՒՄ (ՇԱՄ-1)

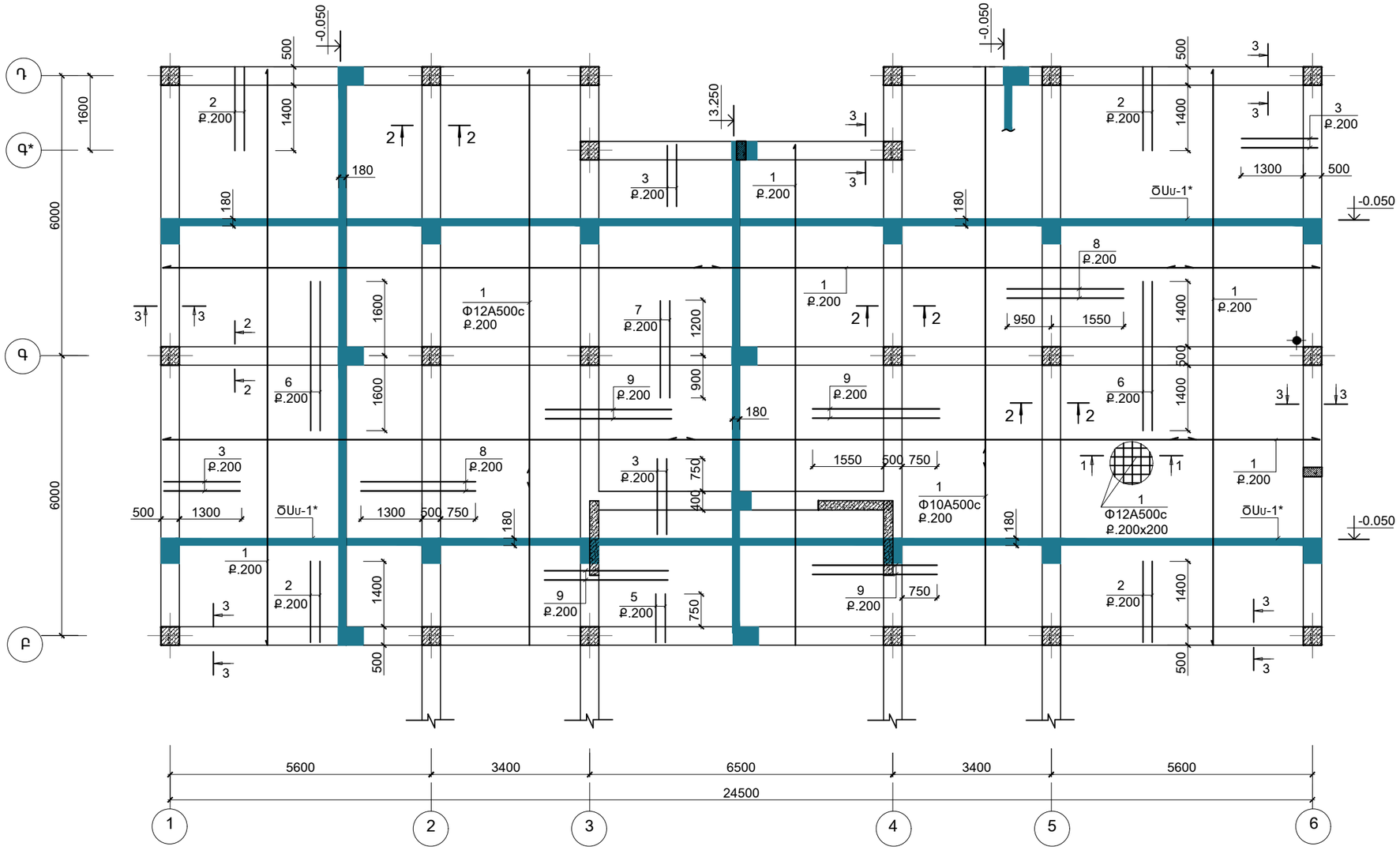

1. ՎԵՐԻՆ ԳՈՏՈՒ ԵՐԿԱՅՆԱԿԱՆ ԱՄՐԱՆԱՁՈՂԵՐԸ՝ ԴԻՐՔ "1" ԿՏՐԵԼ ԹՈՒՉՔԻ ԵՐԿԱՐՈՒԹՅԱՆ Լ/3-ԻՑ ՈՉ ՊԱԿԱՍ
2. ԱՆՑՔԵՐԻ ՏԵՂԱԲԱՇԽՈՒՄԸ ՃՇՏԵԼ ԻՆԺԵՆԵՐԱԿԱՆ ԳԾԱԳՐԵՐԻ ՀԵՏ ՀԱՄԱՏԵՂ:
3. ՍՈՒՅՆ ԹԵՐԹԸ ՆԱՅԵԼ ԵԿ-33/1; 33/3 ՀԵՏ ՀԱՄԱՏԵՂ

ԾՐԱԳՐԻ ԱՌԱՋԱԴՐԱՆՔ՝ 35				ԱՐԱՐԱՏԻ ՄԱՐԶԻ ՎԵՂԻ ՀԱՄԱՅՆՔԻ ՆՈՐ ՈՒՂԻ ԲՆԱԿԱՎԱՅՐԻ ՄԱՆԿԱՊԱՐՏԵԶԻ ԿԱՌՈՒՑՄԱՆ ՆԱԽԱԳԻԾ			
				ԿՈՆՍՏՐՈՒԿՏՈՐԱԿԱՆ ՄԱՍ	ՓՈՒԼ	ԹԵՐԹ	ԹԵՐԹԵՐ
					ԱՆ	ԵԿ-33/3	59
ՆԱԽԱԳԾ.	ԱՂԱՋԱՆՅԱՆ Լ.			ԾԱՇԿԻ ՍԱԼԻ ՎԵՐԻՆ ԳՈՏՈՒ ԱՄՐԱՆՆԵՐԻ ՏԵՂԱԴՐՄԱՆ ՀԱՏԱԿԱԳԻԾԸ -0.050 ՆԻՇՈՒՄ (ՇԱՄ-1*)	INTER energie	ԻՆՏԵՐ Էներգիա ՍՊԸ	
ՊԱՇՏՈՆ	ԱԶԳԱԼՈՒՆ	ՍՏՈՐԱԳՐ.					

3 - 3
(ԾՍմ - 1*)

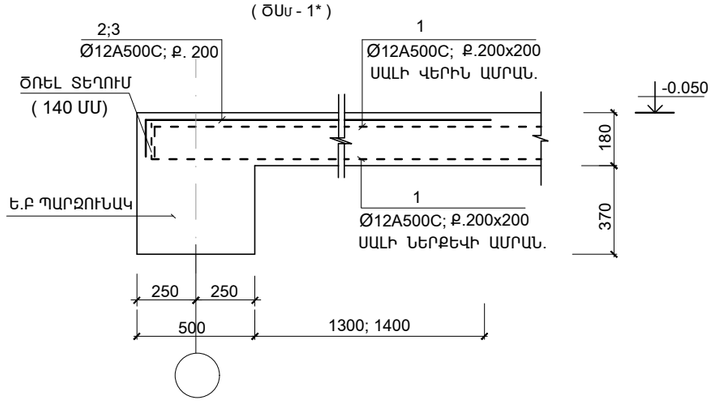

ՏԱՐՐԵՐԻ ՄԱՍՆԱՑՈՒՑԱԿ

ԴԻՐՔ	ԷՍՔԻԶ
10	140; 50; 50
10*	200; 150; 150; 100; 100

2 - 2
(ԾՍմ - 1*)

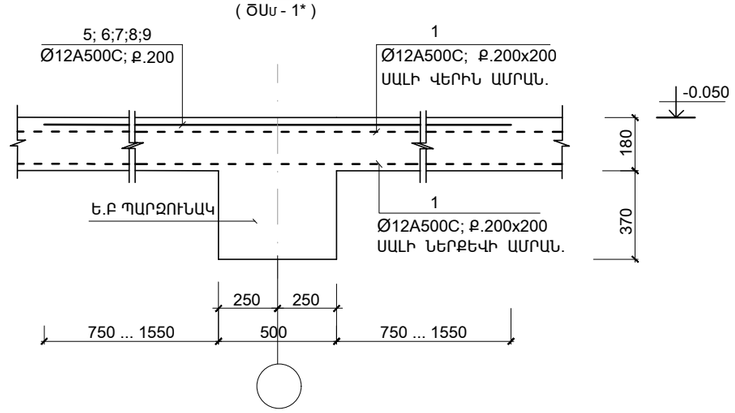

1 - 1
(ԾՍմ - 1*)

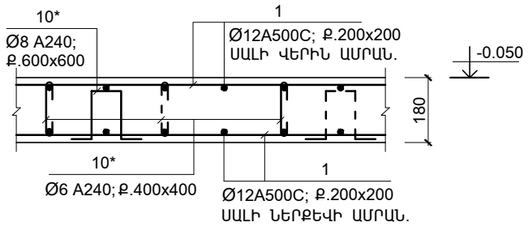

1. ՆԵՐՔԵՎԻ ԳՈՏՈՒ ԵՐԿԱՅՆԱԿԱՆ ԱՄՐԱՆԱՁՈՂԵՐԸ՝ ԴԻՐՔ "1" ԾԱՅՐԱԿՑԵԼ ԹՈՒՉՔԻ ՀԵՆԱՐԱՆԱՅԻՆ ՄԱՍԵՐՈՒՄ ՎԵՐԻՆ ԳՈՏՈՒ ԵՐԿԱՅՆԱԿԱՆ ԱՄՐԱՆԱՁՈՂԵՐԸ՝ ԴԻՐՔ "1" ԾԱՅՐԱԿՑԵԼ ԹՈՒՉՔԻ ԵՐԿԱՐՈՒԹՅԱՆ ՄԻՋԱՆԿՅԱԼ ՀԱՏՎԱԾԱՍԱՍՈՒՄ (L/3-ԻՑ ՈՉ ՊԱԿԱՍ)
   Ե.Բ ՍԱԼԻ ՆԵՐՔԵՎԻ ԵՎ ՎԵՐԻՆ ԳՈՏՈՒ ԱՄՐԱՆԱՁՈՂԵՐԸ՝ ԴԻՐՔ "1" ԵԶՐԵՐՈՒՄ ԵՎ ԲԱՑՎԱԾՔՆԵՐԻ ՄՈՏ ՏԵՂՈՒՄ ԾՈՒԼ 150ՄՄ Ե.Բ ՍԱԼԻ ՎԵՐԻՆ ԳՈՏՈՒ ԴԻՐՔ "3...13" ԱՄՐԱՆԱՁՈՂԵՐԸ ՏԵՂԱԴՐԵԼ ԴԻՐՔ "1"-Ի ՄԻՋԵՎ (ՄԵԿ ՈՒ ՄԵՋ)
   ԾԱԾԿԻ ՎՐԱ 200 ՄՄ-ԻՑ ՓՈՔՐ ՉԱՓԵՐ ՈՒՆԵՑՈՂ ԱՆՑՔԵՐԸ ԲԱՑԵԼ ՏԵՂՈՒՄ, ՉՎՆԱՍԵԼՈՎ Ե.Բ ՍԱԼԻ ԱՄՐԱՆՆԵՐԸ ։
   ԱՆՑՔԵՐԻ ՏԵՂԱԲԱՇԽՈՒՄԸ ճՇՏԵԼ ԻՆԺԵՆԵՐԱԿԱՆ ԳԾԱԳՐԵՐԻ ՀԵՏ ՀԱՄԱՏԵՂ:
2. ՍՈՒՅՆ ԹԵՐԹԸ ՆԱՅԵԼ ԵԿ-33/1; 33/2 ՀԵՏ ՀԱՄԱՏԵՂ

ՄԱՍՆԱԳԻՐ

ԴԻՐՔ	ՆՇԱՆԱԿՈՒՄԸ	ԱՆՎԱՆՈՒՄԸ		ՔԱՆ.	ՔԱՇԸ ՄԻԱՎՈՐԻ ԿԳ.	ԾԱՆՈԹ. ԸՆԴ. ԿԳ.
	ՄԻԱՁՈՒՅԼ Ե.Բ ԷԼ - ԵՐ					
		ԾԱԾԿԻ ՍԱԼ Սմ-1*				
1	ГОСТ Р 52544-2006	Φ12 A500C	Lընդ=5760.0 Գ.Մ	--	5184.0	5184.0
2	-"-	Φ12 A500C	L = 2050	210	1.85	388.5
3	-"-	Φ12 A500C	L = 1950	150	1.75	262.5
5	-"-	Φ12 A500C	L = 1400	30	1.26	37.8
6	-"-	Φ12 A500C	L = 3200	82	2.9	237.8
7	-"-	Φ12 A500C	L = 2100	31	1.9	58.9
8	-"-	Φ12 A500C	L = 2550	114	2.3	262.2
9	-"-	Φ12 A500C	L = 2800	98	2.52	247.0
10	-"-	Φ6 A-IC	L = 240	1940	0.05	97.0
3	-"-	Φ8 A240	L = 700	820	0.28	230.0
	ՆՅՈՒԹԸ՝	ԲԵՏՈՆ B 25Դ				48.0 ($Մ^3$)

ՄԵՏԱՂԻ ԾԱԽՍԻ ԱՄՓՈՓԱԳԻՐԸ ՄԵԿ ԷԼ-ՏԻ ՀԱՄԱՐ ; ԿԳ

ԷԼ - ՏԻ ՄԱԿՆԻՇԸ	ԱՄՐԱՆԱՅԻՆ ՏԱՐՐԵՐ							ԸՆԴ. ԾԱԽՍԸ
	ԱՄՐԱՆԻ ԴԱՍԸ							
	A-IC			A500C				
	ГОСТ Р 52544-2006							
	Φ6	Φ8	ԸՆԴ.	Φ12			ԸՆԴ.	
Սմ-1*	97.0	230.0	327.0	6678.7			6678.7	7005.7

ԾՐԱԳՐԻ ԱՌԱՋԱԴՐԱՆՔ՝ 35			ԱՐԱՐԱՏԻ ՄԱՐԶԻ ՎԵԴԻ ՀԱՄԱՅՆՔԻ ՆՈՐ ՈՒՂԻ ԲՆԱԿԱՎԱՅՐԻ ՄԱՆԿԱՊԱՐՏԵԶԻ ԿԱՌՈՒՑՄԱՆ ՆԱԽԱԳԻԾ
			ԿՈՆՍՏՐՈՒԿՏՈՐԱԿԱՆ ՄԱՍ
ՆԱԽԱԳԾ.	ԱՂԱՋԱՆՅԱՆ Լ.		ԿՏՐՎԱԾՔՆԵՐ (ԾՍմ - 1*)
ՊԱՇՏՈՆ	ԱԶԳԱՆՈՒՆ	ՄՏՈՒԱԳՐ.	

ՓՈՒԼ	ԹԵՐԹ	ԹԵՐԹԵՐ
ԱՆ	ԵԿ-33/3	59

INTER energie ՌՈՍԵՐ էներգիա ՍՊԸ

ՊԱՏԻ ԷԼԵՄԵՆՏՆԵՐԻ ՄԱԿՆԻՇԱՎՈՐՄԱՆ ՍԽԵՄԱՆ ԸՍՏ "6"... "1" ԱՌԱՆՑՔՆԵՐԻ

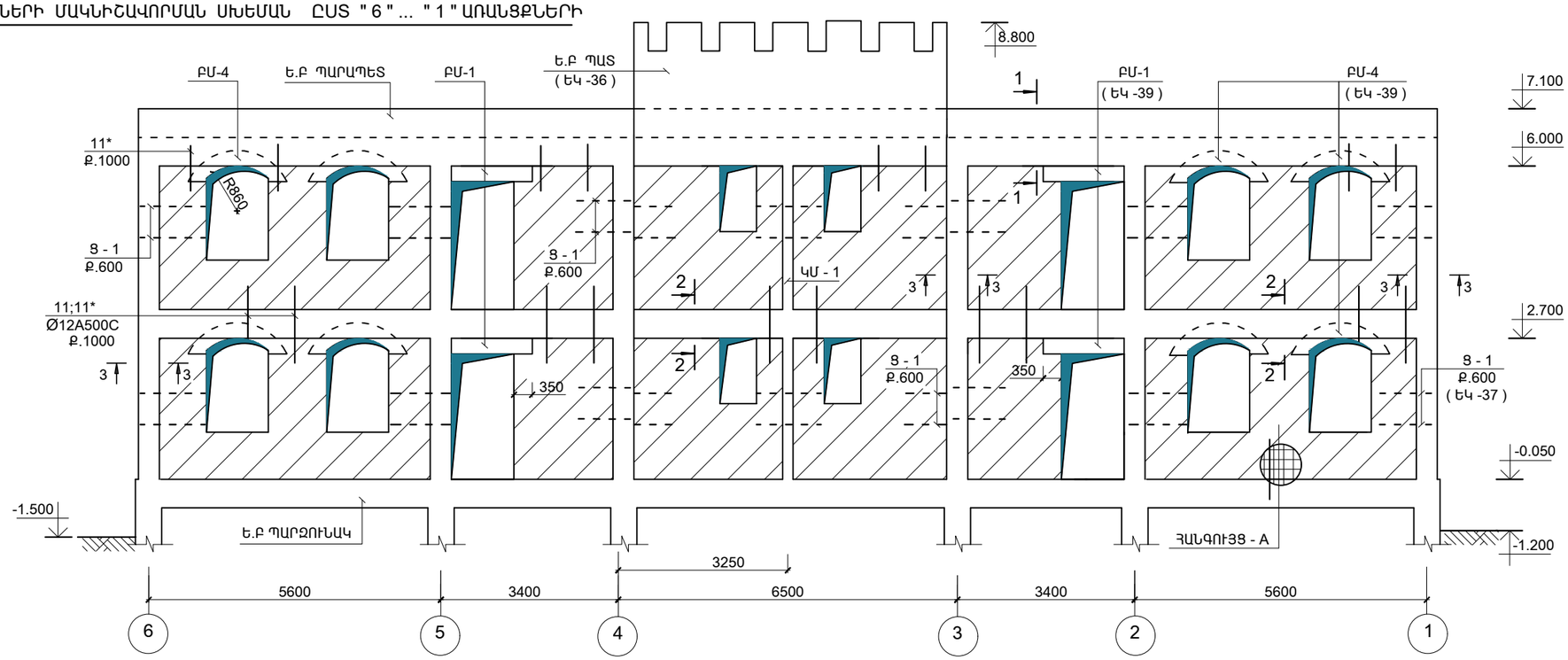

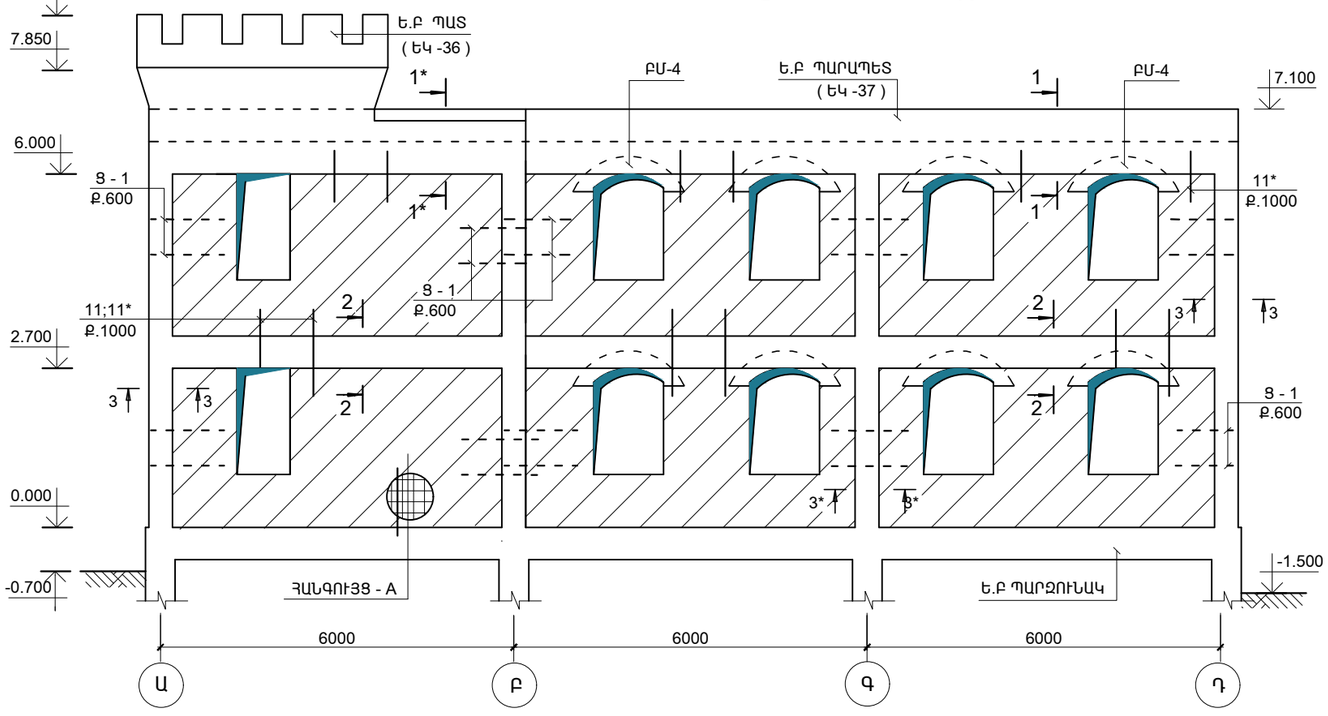

ԾՐԱԳՐԻ ԱՌԱՋԱԴՐԱՆՔ՝ 35			ԱՐԱՐԱՏԻ ՄԱՐԶԻ ՎԵՂԻ ՀԱՄԱՅՆՔԻ ՆՈՐ ՈՒՂԻ ԲՆԱԿԱՎԱՅՐԻ ՄԱՆԿԱՊԱՐՏԵԶԻ ԿԱՌՈՒՑՄԱՆ ՆԱԽԱԳԻԾ
ՆԱԽԱԳԾ.	ԱՂԱՋԱՆՅԱՆ Լ.		ԿՈՆՍՏՐՈՒԿՏՈՐԱԿԱՆ ՄԱՍ
ՊԱՇՏՈՆ	ԱԶԳԱԼՈՒՆ	ՍՏՈՐԱԳՐ.	ՊԱՏԻ ԷԼԵՄԵՆՏՆԵՐԻ ՄԱԿՆԻՇԱՎՈՐՄԱՆ ՍԽԵՄԱՆ

ՓՈՒԼ	ԹԵՐԹ	ԹԵՐԹԵՐ
ԱՆ	ԵԿ-34	59

INTERS energie

ՌՍՏԵՐ էներգիա ՍՊԸ

ՊԱՏԻ ԷԼԵՄԵՆՏՆԵՐԻ ՄԱԿՆԻՇԱՎՈՐՄԱՆ ՍԽԵՄԱՆ ԸՍՏ " 1" ... " 6 " ԱՌԱՆՑՔՆԵՐԻ

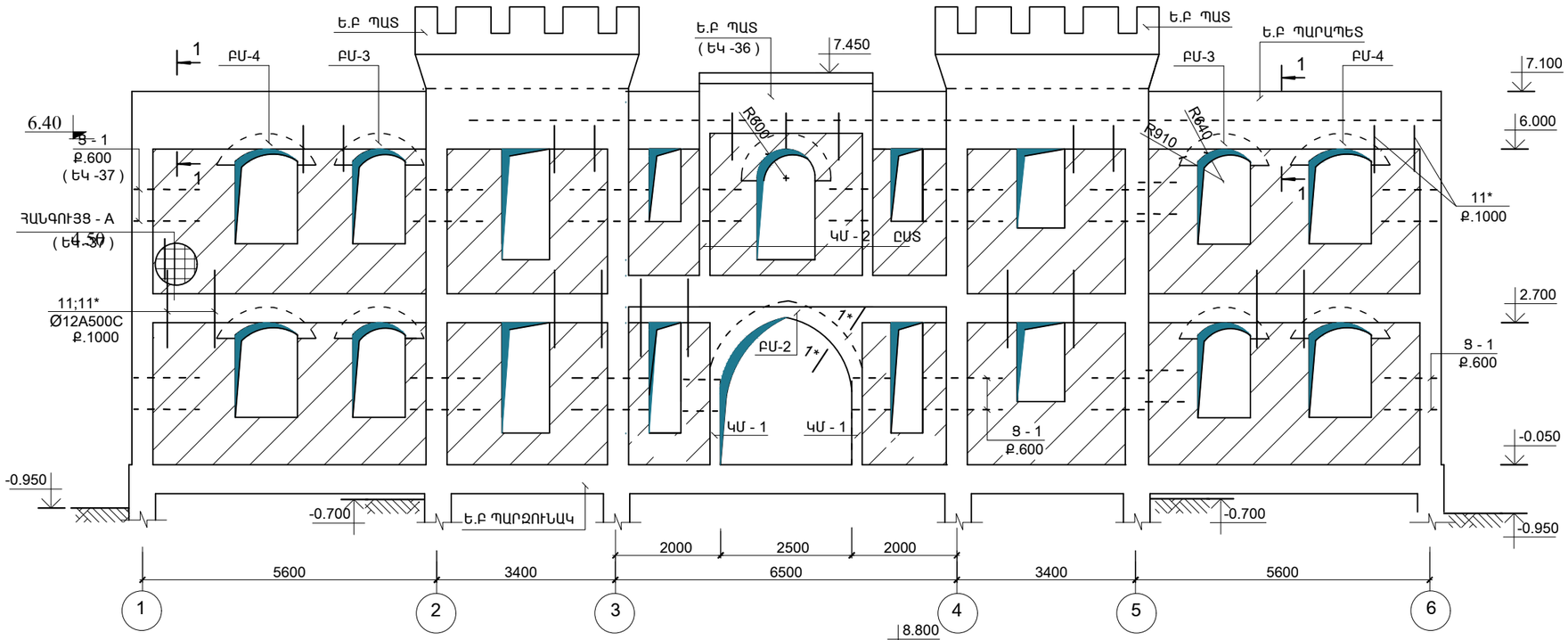

ՊԱՏԻ ԷԼԵՄԵՆՏՆԵՐԻ ՄԱԿՆԻՇԱՎՈՐՄԱՆ ՍԽԵՄ ԸՍՏ " Ա" ... " Ե " ԱՌԱՆՑՔՆԵՐԻ

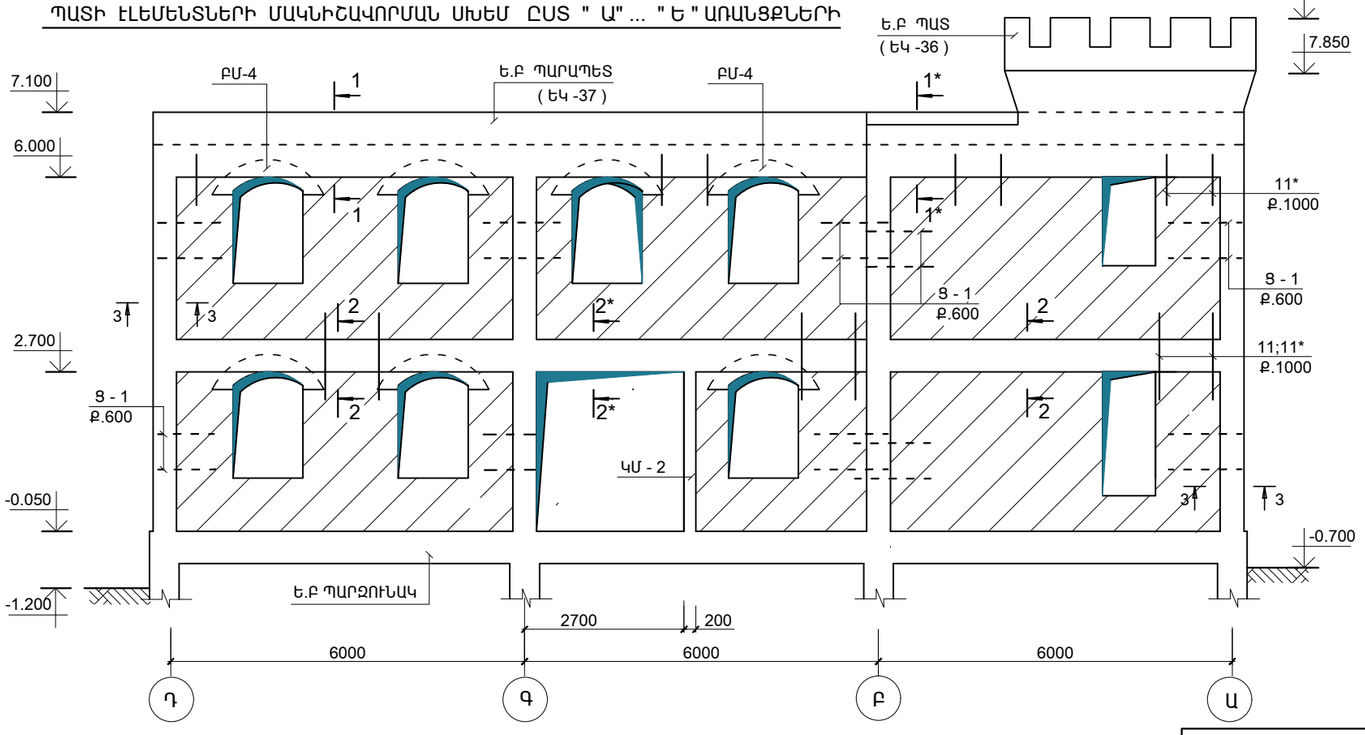

1. ԲԱՑՎԱԾՔՆԵՐԻ ՉԱՓԵՐՆ ՈՒ ՏԵՂԱԲԱՇԽՈՒՄԸ ՃՇՏԵԼ ՃԱՐՏԱՐԱՊԵՏԱԿԱՆ ԳԾԱԳՐԵՐԻ ՀԵՏ:
2. ՍՈՒՅՆ ԹԵՐԹԸ ՆԱՅԵԼ ԹԵՐԹ ԵԿ-36...39 ՀԵՏ ՀԱՄԱՏԵՂ:

ԾՐԱԳՐԻ ԱՌԱՋԱԴՐԱՆՔ՝ 35				ԱՐԱՐԱՏԻ ՄԱՐԶԻ ՎԵԴԻ ՀԱՄԱՅՆՔԻ ՆՈՐ ՈՒՂԻ ԲՆԱԿԱՎԱՅՐԻ ՄԱՆԿԱՊԱՐՏԵԶԻ ԿԱՌՈՒՑՄԱՆ ՆԱԽԱԳԻԾ		
				ԿՈՆՍՏՐՈՒԿՑԻՈՆԱԿԱՆ ՄԱՍ	ՓՈՒԼ	ԹԵՐԹ	ԹԵՐԹԵՐ
					ԱՆ	ԵԿ-35	59
ՆԱԽԱԳԾ.	ԱՂԱՋԱՆՅԱՆ Լ.			ՊԱՏԻ ԷԼԵՄԵՆՏՆԵՐԻ ՄԱԿՆԻՇԱՎՈՐՄԱՆ ՍԽԵՄԱՆ	INTER energie	ՌՍՏԵՐ Էներգիա ՍՊԸ	
ՊԱՇՏՈՆ	ԱԶԳԱՆՈՒՆ	ՄՏՈՒՊԱԳՐ.					

ՏԱՆԻՔԻ Ե.Բ ՊԱՏԵՐԻ Ե.Բ ԴԱՍԱՎՈՐՈՒԹՅԱՆ ՍԽԵՄԱՆ

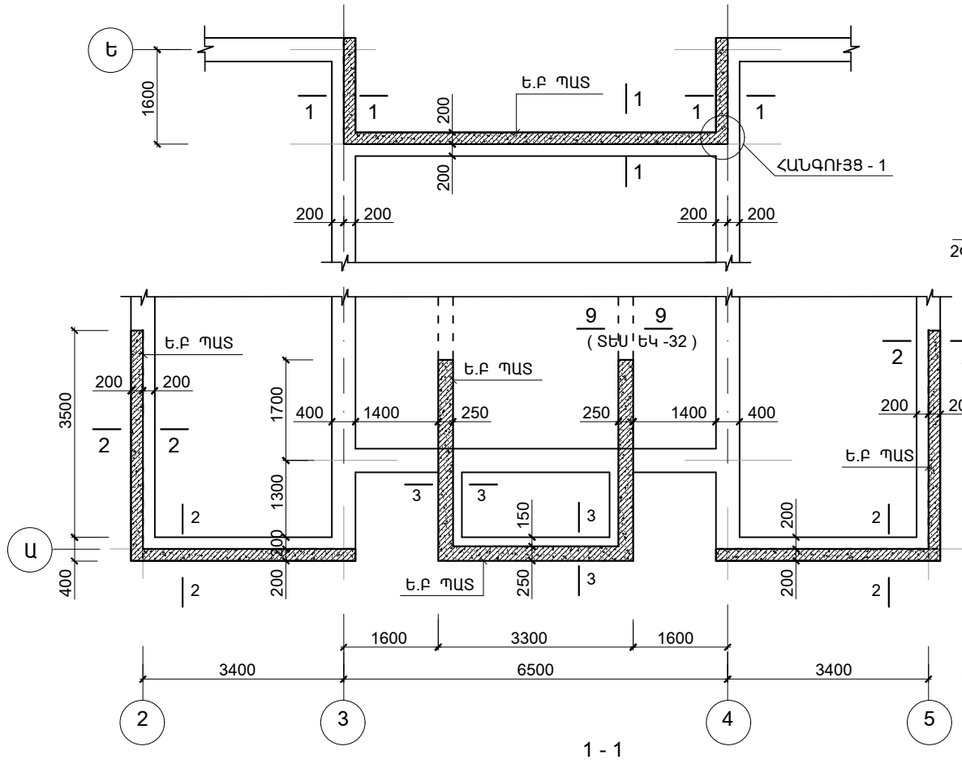

2 - 2
Ե.Բ ՊԱՏ

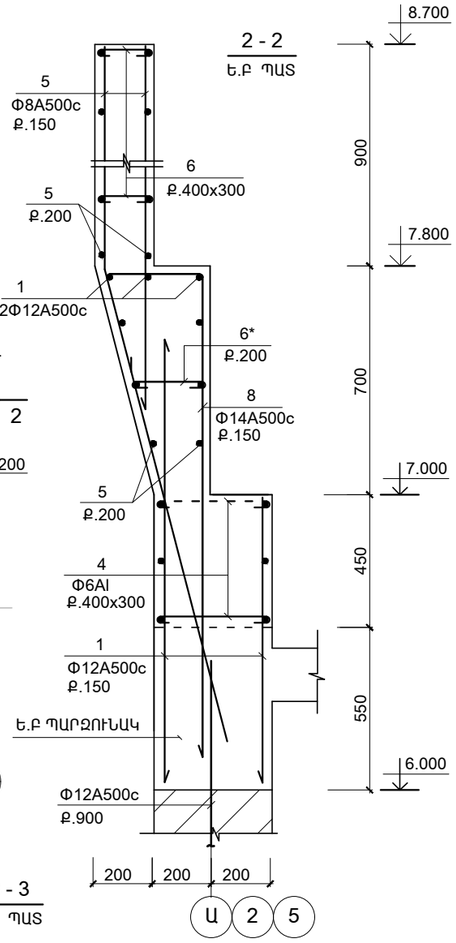

1 - 1
Ե.Բ ՊԱՏ

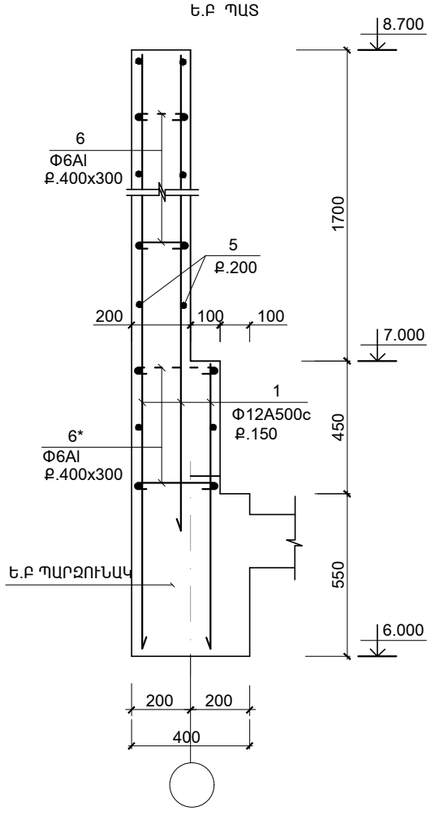

3 - 3
Ե.Բ ՊԱՏ

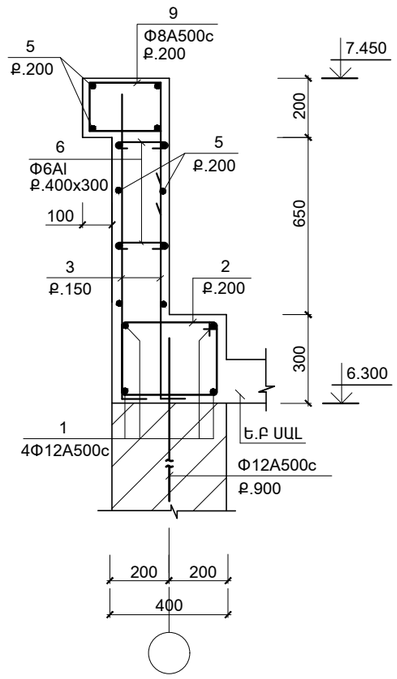

ՀԱՆԳՈՒՅՑ - 1

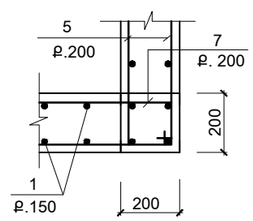

ՄԱՍՆԱԳԻՐ

ԴԻՐՔ	ՆՇԱՆԱԿՈՒՄԸ	ԱՆՎԱՆՈՒՄԸ		ՔԱՆ.	ՔԱՇԸ ՄԻԱՎՈՐԻ ԿԳ.	ԾԱՆՈԹ. ԸՆԴ.
	ՄԻԱՁՈՒՅԼ Ե.Բ ԷԼ_ԵՐ					
		Ե.Բ ՊԱՏ		1		
1	ГОСТ Р 52544 - 2006	Φ12 A500C	L ընդ = 650.0 մ	--	577.0	577.0
2	-"-	Φ6 A-I	L = 1400	50	0.31	15.5
3	-"-	Φ12 A500C	L = 1300	130	1.15	150.0
4	-"-	Φ6 A-I	L = 450	120	0.1	12.0
5	-"-	Φ8 A500C	L ընդ = 870.0 մ	--	348.0	348.0
6	-"-	Φ6 A-I	L = 250	390	0.055	21.5
6*	-"-	Φ6 A-I	L = 300	120	0.07	8.4
8	-"-	Φ14 A500C	L = 3700	100	4.48	448.0
9	-"-	Φ8 A500C	L = 1350	50	0.54	27.0
7	-"-	Φ6 A-I	L = 800	50	0.18	9.0
	ՆՅՈՒԹԸ՝	ԲԵՏՈՆ	B25			18.0 (Մ³)

ՄԱՆՐԱՄԱՍՆԵՐԻ ՏԵՂԵԿԱԳԻՐ

ԴԻՐՔ	ԷՍՔԻԶ
4	350; 50 50
6(6*)	150 (200); 50 50
3	1100; 200
8	350; 1750; 1600
9	250; 150 550; 250 150
2	450; 250 350; 350
7	250; 150 250; 150

ՄԵՏԱՂԻ ԾԱԽՍԻ ԱՄՓՈՓԱԳԻՐԸ ՄԵԿ ԷԼ-ՏԻ ՀԱՄԱՐ ; ԿԳ

ԷԼ - ՏԻ ՄԱԿՆԻՇԸ	ԱՄՐԱՆԱՅԻՆ ՏԱՐՐԵՐ							ԸՆԴ. ԾԱԽՍԸ
	ԱՄՐԱՆԻ ԴԱՍԸ							
	A-IC			A500C				
	ГОСТ Р 52544 - 2006							
	Φ6		ԸՆԴ.	Φ8	Φ12	Φ14	ԸՆԴ.	
Ե.Բ ՊԱՏ	66.4		66.4	348.0	577.0	448.0	1373.0	1439.4

ԾՐԱԳՐԻ ԱՌԱՋԱԴՐԱՆՔ՝ 35			ԱՐԱՐԱՏԻ ՄԱՐԶԻ ՎԵԴԻ ՀԱՄԱՅՆՔԻ ՆՈՐ ՈՒՂԻ ԲՆԱԿԱՎԱՅՐԻ ՄԱՆԿԱՊԱՐՏԵԶԻ ԿԱՌՈՒՑՄԱՆ ՆԱԽԱԳԻԾ
			ԿՈՆՍՏՐՈՒԿՏՈՐԱԿԱՆ ՄԱՍ
ՆԱԽԱԳԾ.	ԱՂԱՋԱՆՅԱՆ Լ.		ՏԱՆԻՔԻ Ե.Բ ՊԱՏԵՐԻ Ե.Բ ԴԱՍԱՎՈՐՈՒԹՅԱՆ ՍԽԵՄԱՆ
ՊԱՇՏՈՆ	ԱԶԳԱՆՈՒՆ	ՄՏՈՐԱԳՐ.	

ՓՈՒԼ	ԹԵՐԹ	ԹԵՐԹԵՐ
ԱՆ	ԵԿ-36	59

INTER energie ՀՍՏԵՐ էներգիա ՍՊԸ

ԿԱՆԳՆԱԿ ԿՄ - 1

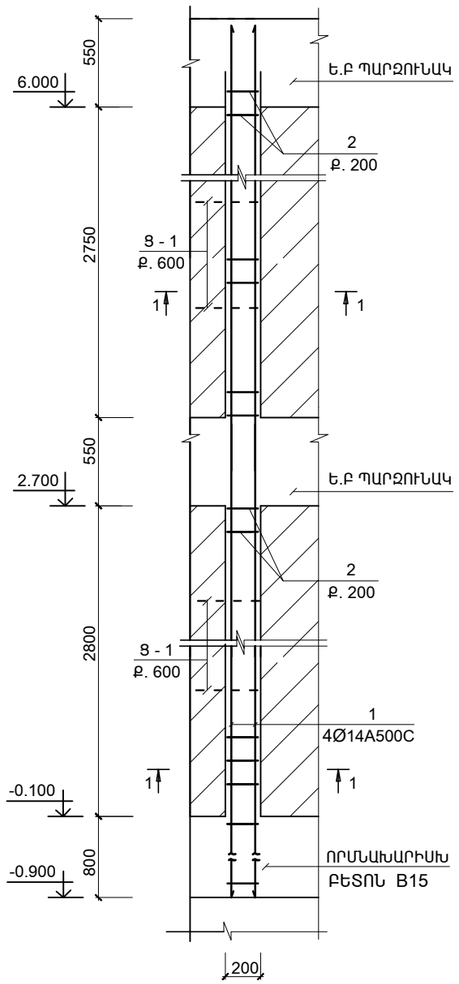

ԿԱՆԳՆԱԿ ԿՄ - 2

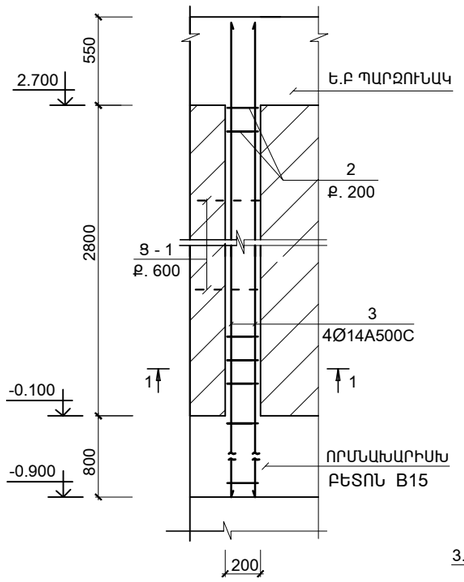

1 - 1 (ԿՄ - 1;ԿՄ - 2)

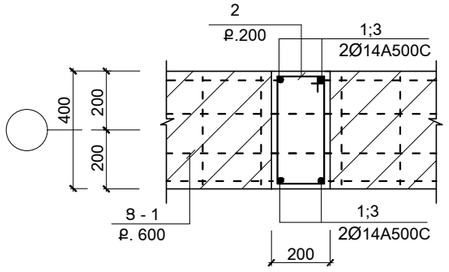

3* - 3*

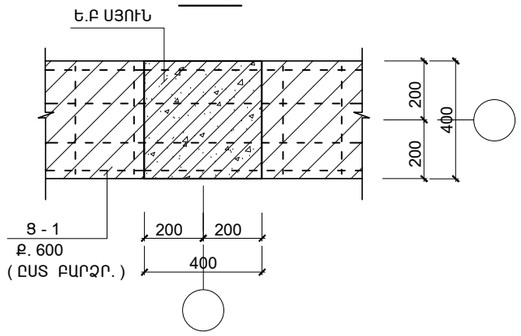

3 - 3

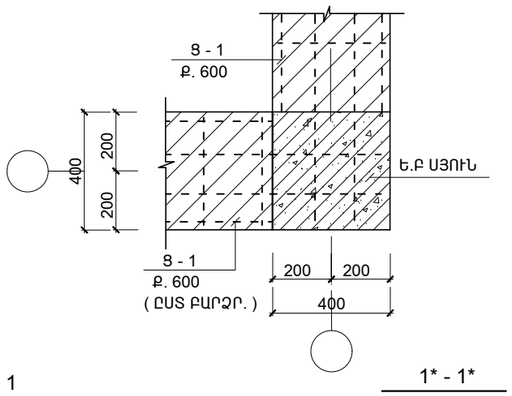

2 - 2

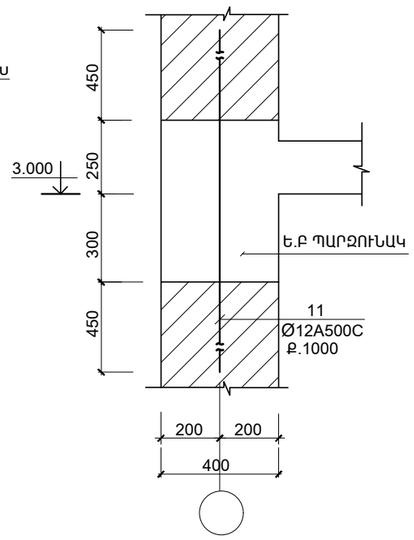

1 - 1

Ե.Բ ՊԱՐԱՊԵՏ

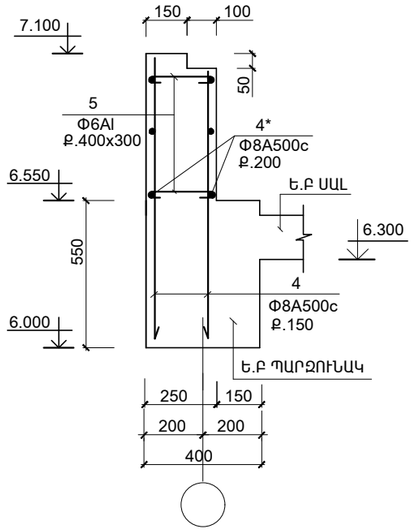

1* - 1*

Ե.Բ ՊԱՐԱՊԵՏ

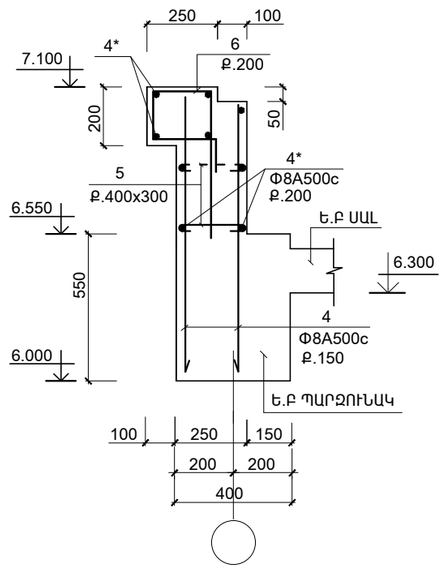

ՀԱՆԳՈՒՅՑ - A

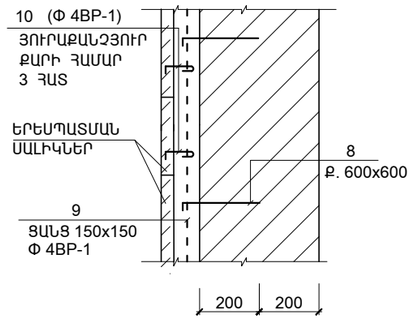

2* - 2*

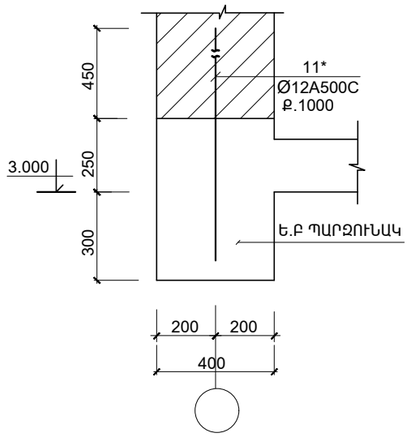

ՄԵՏԱՂԱԿԱՆ ՑԱՆՑ Ց - 1

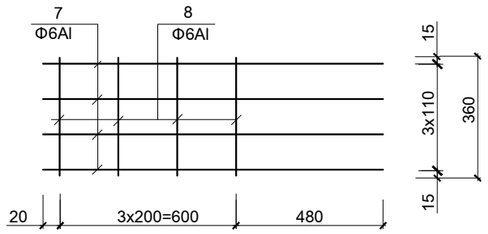

ԾՐԱԳՐԻ ԱՌԱՋԱԴՐԱՆՔ՝ 35				ԱՐԱՐԱՏԻ ՄԱՐԶԻ ՎԵԴԻ ՀԱՄԱՅՆՔԻ ՆՈՐ ՈՒՂԻ ԲՆԱԿԱՎԱՅՐԻ ՄԱՆԿԱՊԱՐՏԵԶԻ ԿԱՌՈՒՑՄԱՆ ՆԱԽԱԳԻԾ		
				ԿՈՆՍՏՐՈՒԿՏՈՐԱԿԱՆ ՄԱՍ	ՓՈՒԼ	ԹԵՐԹ	ԹԵՐԹԵՐ
					ԱՆ	ԵԿ-37	59
ՆԱԽԱԳԾ.	ԱՂԱՋԱՆՅԱՆ Լ.			ԿԱՆԳՆԱԿ ԿՄ - 1; ԿՄ - 2	INTER energia	հԱՏԵՐ էներգիա ՍՊԸ	
ՊԱՇՏՈՆ	ԱԶԳԱՆՈՒՆ	ՄՏՈՒԳՈՒ.		ՊԱՏԻ ԷԼԵՄԵՆՏԵՐ; ԿՏՐՎԱԾՔՆԵՐ			

ՄԱՍՆԱԳԻՐ

ԴԻՐՔ	ՆՇԱՆԱԿՈՒՄԸ	ԱՆՎԱՆՈՒՄԸ		ՔԱՆ.	ՔԱՇԸ ՄԻԱՎՈՐԻ ԿԳ.	ՃԱՆՈԹ. ԸՆԴ. ԿԳ.
	ՄԻԱՁՈՒՅԼ Ե.Բ ԷԼ - ԵՐ					
		ԿԱՆԳՆԱԿ ԿՄ - 1	(3 ՀԱՏ)			
1	ГОСТ Р 52544 - 2006	Φ14 A500C	L = 7400	4	9.0	36.0
2	–"–	Φ6 A-IC	L = 1200	38	0.27	10.3
	ՆՅՈՒԹԸ՝	ԲԵՏՈՆ B15				0.6 ($Մ^3$)
		ԿԱՆԳՆԱԿ ԿՄ - 2	(3 ՀԱՏ)			
3	ГОСТ Р 52544 - 2006	Φ14 A500C	L = 4100	4	5.0	20.0
2	–"–	Φ6 A-IC	L = 1200	20	0.27	5.4
	ՆՅՈՒԹԸ՝	ԲԵՏՈՆ B15				0.3 ($Մ^3$)
		Ե.Բ ՊԱՐԱՊԵՏ	(1 ՀԱՏ)			
4	ГОСТ Р 52544 - 2006	Φ8 A500C	L = 1050	910	0.42	382.0
4*	–"–	Φ8 A500C	Lընդ=440.0 Գ.Մ	--	174.0	174.0
6	–"–	Φ8 A500C	L = 1250	26	0.5	13.0
5	–"–	Φ6 A-IC	L = 300	350	0.07	24.5
	ՆՅՈՒԹԸ՝	ԲԵՏՈՆ B25				9.5 ($Մ^3$)
		ԵՐԵՍՊԱՏՄԱՆ ՍԱԼԻԿՆԵՐԻ ԱՄՐԱԿԱՊՈՒՄ				
8	ГОСТ Р 52544 - 2006	Φ8A500c	L = 300	1290	0.12	154.8
10	–"–	Φ 4BP-1	L = 150	2580	0.015	38.7
9		ՑԱՆՑ 150/150/4/4BPI	455.0 ($Մ^2$)	--	1.37	589.1
	ՄԵՏԱՂԱԿԱՆ ԷԼԵՄԵՆՏՆԵՐ					
		Ց - 1	(330 ՀԱՏ)			1.81
7	ГОСТ Р 52544 - 2006	Φ6AI	L = 1500	4	0.33	1.33
8	–"–	Φ6AI	L = 360	6	0.08	0.48
		ԱՌԱՆՁԻՆ ԱՄՐԱՆԱՁՈՂԵՐ				
11	–"–	Φ12 A500C	L = 1450	40	1.3	52.0
11*	–"–	Φ12 A500C	L = 900	40	0.8	32.0

ՏԱՐՐԵՐԻ ՄԱՍՆԱՑՈՒՑԱԿ

ԴԻՐՔ	ԷՍՔԻԶ
2	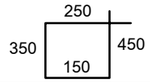
6	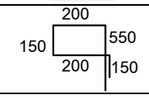
5	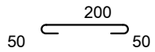
10	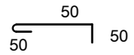
8	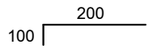

ՄԵՏԱՂԻ ՃԱԽՍԻ ԱՄՓՈՓԱԳԻՐԸ ՄԵԿ ԷԼ-ՏԻ ՀԱՄԱՐ ; ԿԳ

ԷԼ - ՏԻ ՄԱԿՆԻՇԸ	ԱՄՐԱՆԱՅԻՆ ՏԱՐՐԵՐ								ԸՆԴ. ՃԱԽՍԸ
	ԱՄՐԱՆԻ ԴԱՍԸ								
	A-IC		A500C				BP-I		
	ГОСТ Р 52544 - 2006						ГОСТ8568 - 82		
	Φ6	ԸՆԴ.	Φ14	Φ8		ԸՆԴ.	Φ4	ԸՆԴ.	
ԿՄ - 1	10.3	10.3	36.0			36.0			46.3
ԿՄ - 2	5.4	5.4	20.0			20.0			25.4
Ե.Բ ՊԱՐԱՊԵՏ	24.5	24.5	--	569.0		569.0			593.5
ԵՐԵՍ. ՍԱԼԻԿ. ԱՄՐԱԿԱՊՈՒՄ				154.8		154.8	627.8	627.8	782.6

ԾՐԱԳՐԻ ԱՌԱՋԱԴՐԱՆՔ՝ 35			ԱՐԱՐԱՏԻ ՄԱՐԶԻ ՎԵՂԻ ՀԱՄԱՅՆՔԻ ՆՈՐ ՈՒՂԻ ԲՆԱԿԱՎԱՅՐԻ ՄԱՆԿԱՊԱՐՏԵԶԻ ԿԱՌՈՒՑՄԱՆ ՆԱԽԱԳԻԾ
ՆԱԽԱԳԾ.	ԱՂԱՋԱՆՅԱՆ Լ.		ԿՈՆՍՏՐՈՒԿՏՈՐԱԿԱՆ ՄԱՍ
ՊԱՇՏՈՆ	ԱԶԳԱՆՈՒՆ	ՄՏՈՒԱԳՐ.	ՄԱՍՆԱԳԻՐ

ՓՈՒԼ	ԹԵՐԹ	ԹԵՐԹԵՐ
ԱՆ	ԵԿ-38	59

INTER energia

ՌՈՍԵՐ էներգիա ՍՊԸ

ԲԱՐԱՎՈՐ ԲՄ - 1

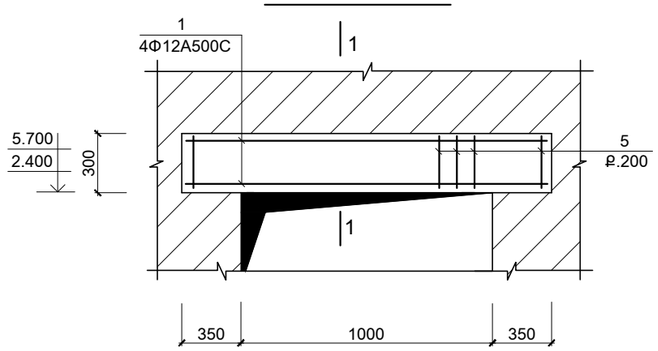

1 - 1

ԲՄ - 1 ; ԲՄ - 3; ԲՄ -4

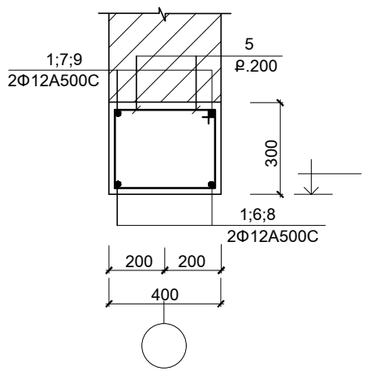

ԲԱՐԱՎՈՐ ԲՄ - 3; ԲՄ - 4

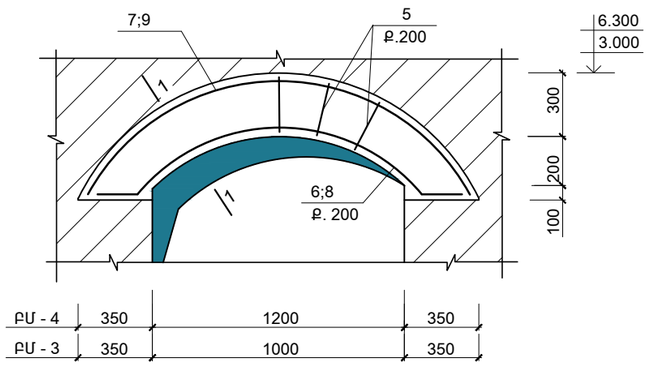

1* - 1*

ԲՄ - 2

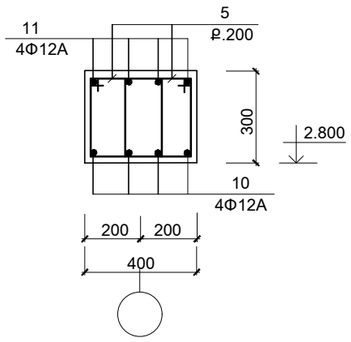

ՄԱՍՆԱԳԻՐ

ԴԻՐՔ	ՆՇԱՆԱԿՈՒՄԸ	ԱՆՎԱՆՈՒՄԸ		ՔԱՆ.	ՔԱՇԸ ՄԻԱՎՈՐԻ ԿԳ.	ՇԱՆՈԹ. ԸՆԴ. ԿԳ.
	ՄԻԱՁՈՒՅԼ Ե.Բ ԷԼ - ԵՐ					
		ԲԱՐԱՎՈՐ ԲՄ - 1	(4 ՀԱՏ)			
1	ГОСТ Р 52544 - 2006	Φ12 A500C	L = 1700	4	1.53	6.1
5	-"-	Φ6 A-IC	L = 1400	9	0.31	2.8
	ՆՅՈՒԹԸ՝	ԲԵՏՈՆ	B15			0.2 (Մ³)
		ԲԱՐԱՎՈՐ ԲՄ - 3	(4 ՀԱՏ)			
6	ГОСТ Р 52544 - 2006	Φ12 A500C	L = 2400	2	2.2	4.4
7	-"-	Φ12 A500C	L = 2800	2	2.5	5.0
5	-"-	Φ6 A-IC	L = 1400	12	0.31	3.7
	ՆՅՈՒԹԸ՝	ԲԵՏՈՆ	B15			0.3 (Մ³)
		ԲԱՐԱՎՈՐ ԲՄ - 4	(27 ՀԱՏ)			
8	ГОСТ Р 52544 - 2006	Φ12 A500C	L = 3100	2	2.8	5.6
9	-"-	Φ12 A500C	L = 3300	2	3.0	6.0
5	-"-	Φ6 A-IC	L = 1400	16	0.31	5.0
	ՆՅՈՒԹԸ՝	ԲԵՏՈՆ	B15			0.36 (Մ³)
		ԲԱՐԱՎՈՐ ԲՄ - 2	(1 ՀԱՏ)			
3	ГОСТ Р 52544 - 2006	Φ12 A500C	L =5600	4	5.0	20.0
4	-"-	Φ12 A500C	L = 5200	4	4.7	18.8
5*	-"-	Φ6 A-IC	L = 1160	52	0.26	13.5
	ՆՅՈՒԹԸ՝	ԲԵՏՈՆ	B15			0.6 (Մ³)

ՏԱՐՐԵՐԻ ՄԱՍՆԱՑՈՒՑԱԿ

ԴԻՐՔ	ԷՍՔԻԶ
5	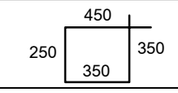
6 (8)	
7(9)	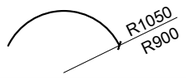
3	
4	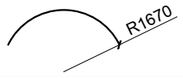
5*	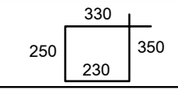

ՄԵՏԱՂԻ ԾԱԽՍԻ ԱՄՓՈՓԱԳԻՐԸ ՄԵԿ ԷԼ-ՏԻ ՀԱՄԱՐ ; ԿԳ

ԷԼ - ՏԻ ՄԱԿՆԻՇԸ	ԱՄՐԱՆԱՅԻՆ ՏԱՐՐԵՐ							ԸՆԴ. ԾԱԽՍԸ
	ԱՄՐԱՆԻ ԴԱՍԸ							
	A-IC			A500C				
	ГОСТ Р 52544 - 2006							
	Φ6		ԸՆԴ.	Φ12			ԸՆԴ.	
ԲՄ - 1	2.8		2.8	6.1			6.1	8.9
ԲՄ - 2	13.5		13.5	38.8			38.8	67.6
ԲՄ - 3	3.7		3.7	9.4			9.4	13.1
ԲՄ - 4	5.0		5.0	11.6			11.6	16.6

ԾՐԱԳՐԻ ԱՌԱՋԱԴՐԱՆՔ՝ 35			ԱՐԱՐԱՏԻ ՄԱՐԶԻ ՎԵԴԻ ՀԱՄԱՅՆՔԻ ՆՈՐ ՈՒՂԻ ԲՆԱԿԱՎԱՅՐԻ ՄԱՆԿԱՊԱՐՏԵԶԻ ԿԱՌՈՒՑՄԱՆ ՆԱԽԱԳԻԾ
			ԿՈՆՍՏՐՈՒԿՏՈՐԱԿԱՆ ՄԱՍ
ՆԱԽԱԳԾ.	ԱՂԱՋԱՆՅԱՆ Լ.		ԲԱՐԱՎՈՐ ԲՄ - 1; ԲՄ - 2; ԲՄ - 3; ԲՄ -4
ՊԱՇՏՈՆ	ԱԶԳԱԼՈՒՆ	ՄՏՈՒՄԱԳՐ.	

ՓՈՒԼ	ԹԵՐԹ	ԹԵՐԹԵՐ
ԱՆ	ԵԿ-39	59

INTER energio

ԻՆՏԵՐ էներգիա ՍՊԸ

ԱՍՏԻՃԱՆ ԱՍՏ.1

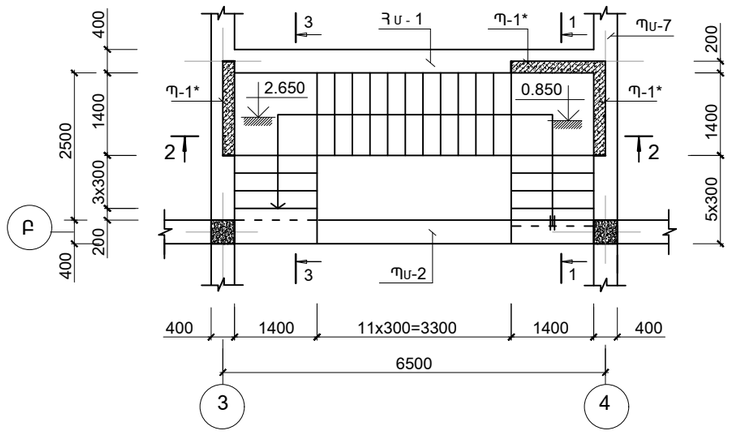

2 - 2

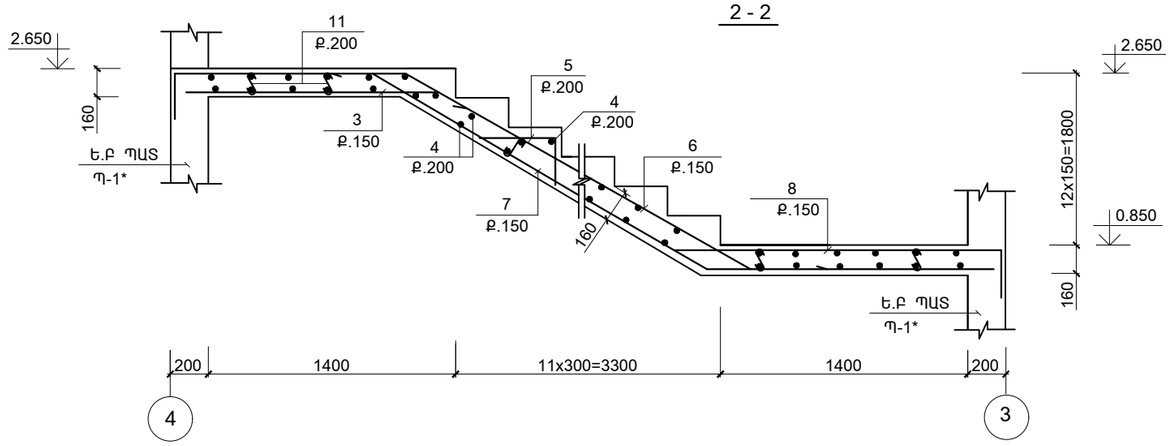

1 - 1

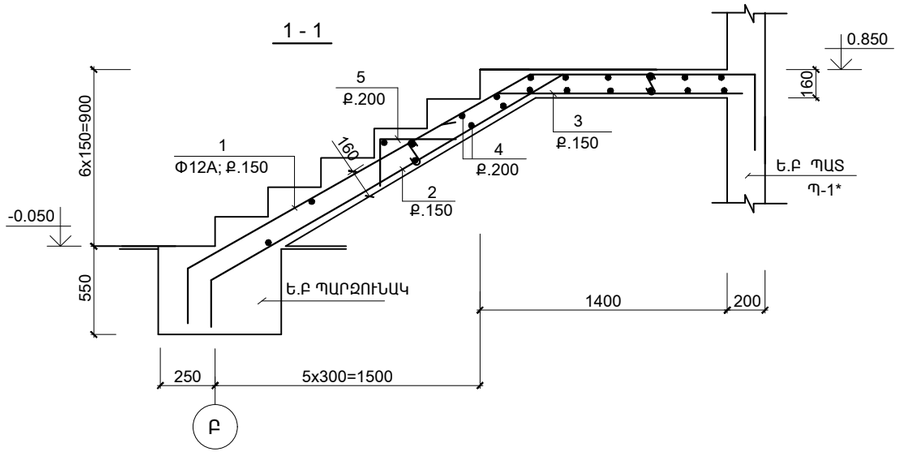

Ե.Բ ՊԱՏ Պ-2

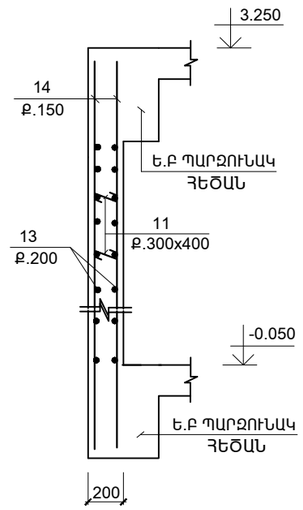

3 - 3

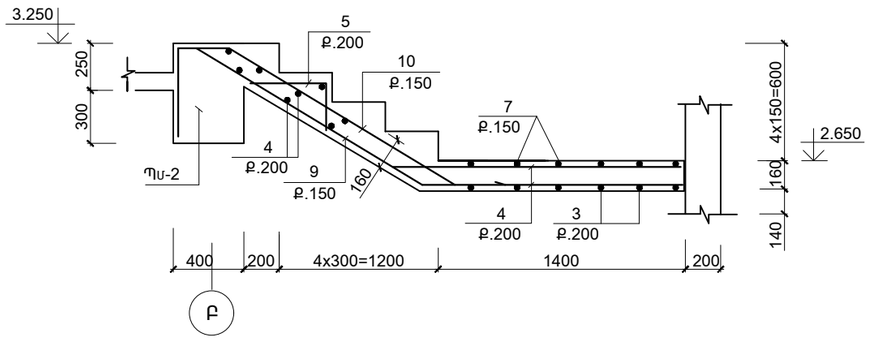

ԾՐԱԳՐԻ ԱՌԱՋԱԴՐԱՆՔ՝ 35				ԱՐԱՐԱՏԻ ՄԱՐԶԻ ՎԵՐԻ ՀԱՄԱՅՆՔԻ ՆՈՐ ՈՒՂԻ ԲՆԱԿԱՎԱՅՐԻ ՄԱՆԿԱՊԱՐՏԵԶԻ ԿԱՌՈՒՑՄԱՆ ՆԱԽԱԳԻԾ			
				ԿՈՆՍՏՐՈՒԿՏՈՐԱԿԱՆ ՄԱՍ	ՓՈՒԼ	ԹԵՐԹ	ԹԵՐԹԵՐ
					ԱՆ	ԵԿ-40	59
ՆԱԽԱԳԾ.	ԱՂԱՋԱՆՅԱՆ Լ.			ԱՍՏԻՃԱՆ ԱՍՏ.1	INTER energie	ՌՍՏԵՐ էներգիա ՍՊԸ	
ՊԱՇՏՈՆ	ԱԶԳԱՆՈՒՆ	ՄՏՈՒՄԱԳՐ.					

ՄԱՍՆԱԳԻՐ

ԴԻՐՔ	ՆՇԱՆԱԿՈՒՄԸ	ԱՆՎԱՆՈՒՄԸ		ՔԱՆ.	ՔԱՇԸ ՄԻԱՎՈՐԻ ԿԳ.	ԾԱՆՈԹ. ԸՆԴ. ԿԳ.
	ՄԻԱՁՈՒՅԼ Ե.Բ ԷԼ_ԵՐ					
		ԱՍՏԻՃԱՆ ԱՍՏ.1 (1 ՀԱՏ)				
1	ГОСТ Р 52544 - 2006	Φ12 A500C	L = 4100	10	3.7	37.0
2	-"-	Φ12 A500C	L = 2900	10	2.61	26.1
3	-"-	Φ12 A500C	L = 1800	10	1.62	16.2
6	-"-	Φ12 A500C	L = 6000	10	5.4	54.0
7	-"-	Φ12 A500C	L = 5700	10	5.1	51.0
8	-"-	Φ12 A500C	L = 2250	10	2.0	20.0
4	-"-	Φ8 A500C	L = 1150	125	0.44	55.0
5	-"-	Φ6 A-IC	L = 850	147	0.19	28.0
11	-"-	Φ6 A-IC	L = 250	100	0.06	6.0
9	-"-	Φ12 A500C	L = 3000	10	2.7	27.0
10	-"-	Φ12 A500C	L = 2600	10	2.34	23.4
		ՆՅՈՒԹԸ՝				
		ԲԵՏՈՆ B25 ($մ^3$)				3.55
		Ե.Բ ՊԱՏ Պ-1*		3		
14	ГОСТ Р 52544 - 2006	Φ12 A500C	L = 3800	16	3.4	54.4
13	-"-	Φ8 A500C	L = 1600	30	0.64	19.2
11	-"-	Φ6 A-IC	L = 250	40	0.06	2.4
		ՆՅՈՒԹԸ՝				
		ԲԵՏՈՆ B25 ($մ^3$)				1.0

ՏԱՐՐԵՐԻ ՄԱՍՆԱՑՈՒՑԱԿ

ԴԻՐՔ	ԷՍՔԻԶ
5	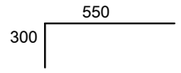
1	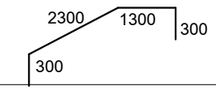
2	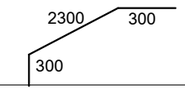
11	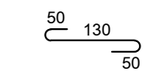
6	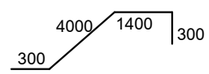

ՏԱՐՐԵՐԻ ՄԱՍՆԱՑՈՒՑԱԿ

ԴԻՐՔ	ԷՍՔԻԶ
7	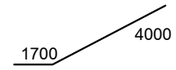
3	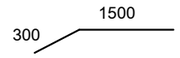
8	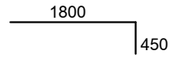
9	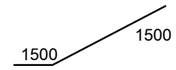
10	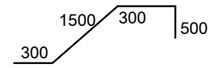

ՄԵՏԱՂԻ ԾԱԽՍԻ ԱՄՓՈՓԱԳԻՐԸ ՄԵԿ ԷԼ-ՏԻ ՀԱՄԱՐ; ԿԳ

ԷԼ - ՏԻ ՄԱԿՆԻՇԸ	ԱՄՐԱՆԱՅԻՆ ԷԼԵՄԵՆՏՆԵՐ							ԸՆԴ. ԾԱԽՍԸ
	ԱՄՐԱՆԻ ԴԱՍԸ							
	A-IC			A500C				
	ГОСТ Р 52544 - 2006							
	Φ6	Φ8	ԸՆԴ.	Φ8	Φ12		ԸՆԴ.	
ԱՍՏ.1	34.0	--	34.0	55.0	254.7		254.7	343.7
Ե.Բ ՊԱՏ Պ-1*	2.4	--	2.4	19.2	54.4		73.6	76.0

ԾՐԱԳՐԻ ԱՌԱՋԱԴՐԱՆՔ՝ 35			
ՆԱԽԱԳԾ.	ԱՂԱՋԱՆՅԱՆ Լ.		
ՊԱՇՏՈՆ	ԱԶԳԱՆՈՒՆ	ՄՏՈՒԱԳՐ.	

ԱՐԱՐԱՏԻ ՄԱՐԶԻ ՎԵՂԻ ՀԱՄԱՅՆՔԻ ՆՈՐ ՈՒՂԻ ԲՆԱԿԱՎԱՅՐԻ ՄԱՆԿԱՊԱՐՏԵԶԻ ԿԱՌՈՒՑՄԱՆ ՆԱԽԱԳԻԾ

ԿՈՆՍՏՐՈՒԿՏՈՐԱԿԱՆ ՄԱՍ

ՓՈՒԼ	ԹԵՐԹ	ԹԵՐԹԵՐ
ԱՆ	ԵԿ-41	59

ՄԱՍՆԱԳԻՐ (ԱՍՏԻՃԱՆ ԱՍՏ.1)

INTER energia

ՌՍՏԵՐ էներգիա ՍՊԸ

1-ԻՆ ՀԱՐԿԻ ՄԻՋՆՈՐՄՆԵՐԻ ՏԵՂԱԲԱՇԽՄԱՆ ՍԽԵՄԱՆ

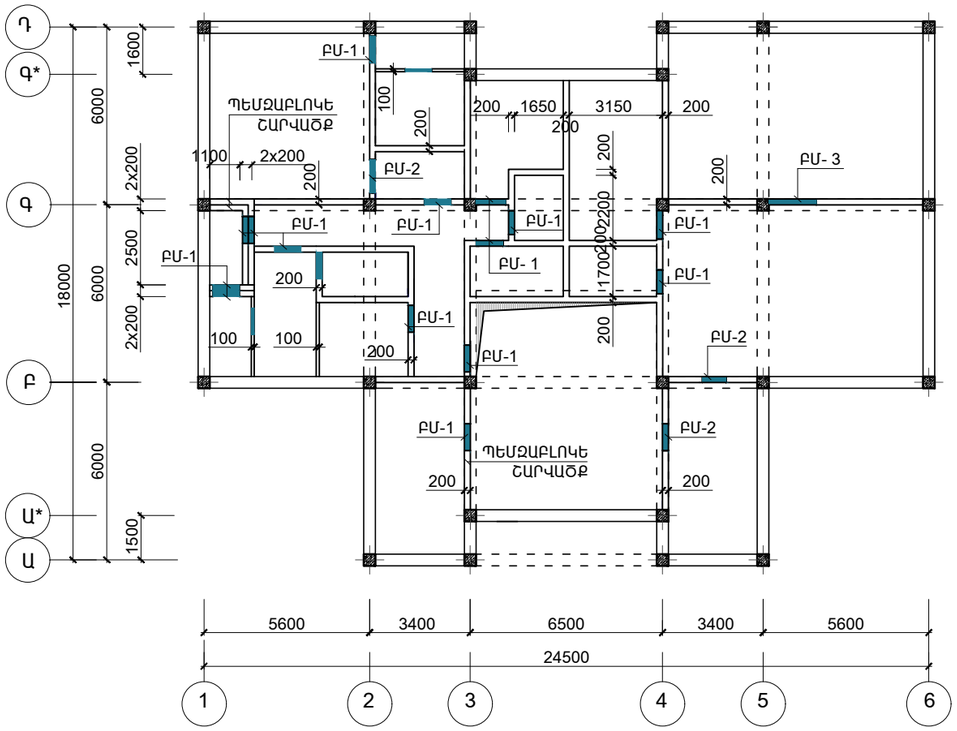

2-ՐԴ ՀԱՐԿԻ ՄԻՋՆՈՐՄՆԵՐԻ ՏԵՂԱԲԱՇԽՄԱՆ ՍԽԵՄԱՆ

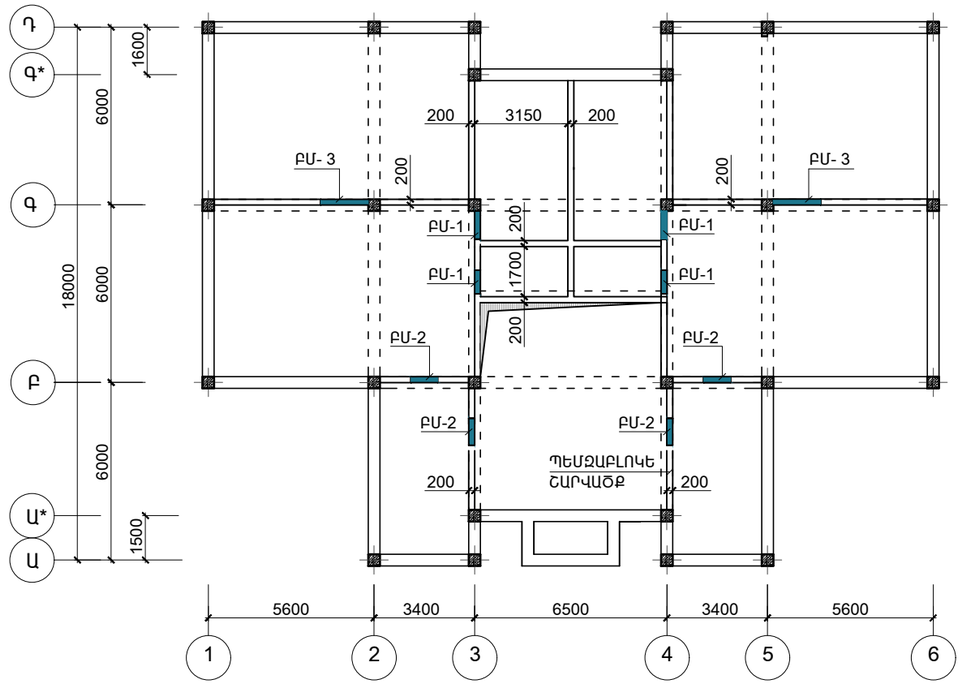

ՆԿՈՒՂԱՅԻՆ ՀԱՐԿԻ ՄԻՋՆՈՐՄՆԵՐԻ ՏԵՂԱԲԱՇԽՄԱՆ ՍԽԵՄԱՆ

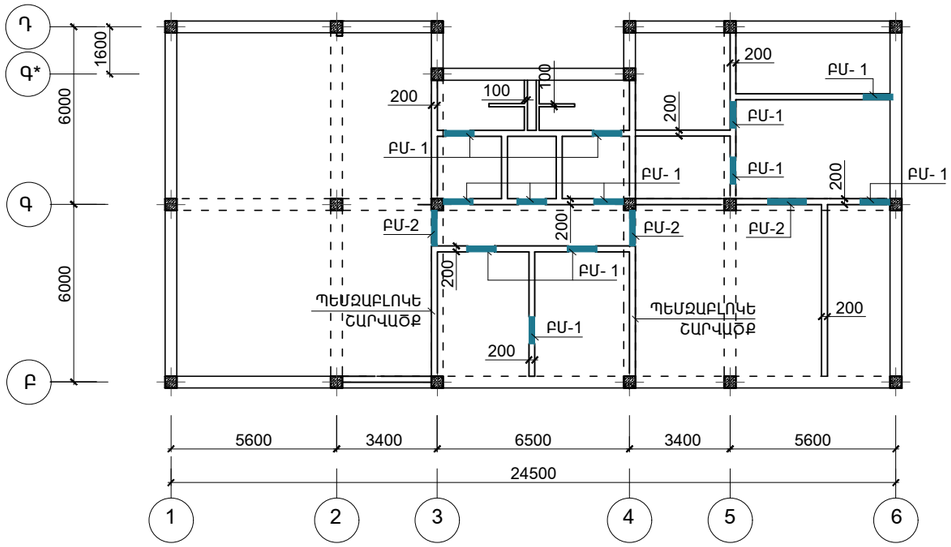

1. ԲԵՏՈՆԵ ԲԼՈԿՆԵՐԻՑ ԿԱԶՄՎԱԾ 100մմ ՀԱՍՏՈՒԹՅԱՄԲ ՄԻՋՆՈՐՄՆԵՐԸ ԸՍՏ ԵՐԿԱՐՈՒԹՅԱՆ ԱՄՐԱՆԱՎՈՐԵԼ 8 Ac-I ՄԵԿ ԱՄՐԱՆՈՎ ԵՎ ՏԵՂԱԴՐԵԼ ՇԱՐՎԱԾՔԻ ՀՈՐԻԶՈՆԱԿԱՆ ԿԱՐԱՆՆԵՐՈՒՄ 600մմ ՔԱՅԼՈՎ ԸՍՏ ԲԱՐՁՐՈՒԹՅԱՆ:
2. ՊԵՄԶԱԲԵՏՈՆԵ ԲԼՈԿՆԵՐԻՑ ԿԱԶՄՎԱԾ 200մմ ՀԱՍՏՈՒԹՅԱՄԲ ՄԻՋՆՈՐՄՆԵՐԸ ԸՍՏ ԵՐԿԱՐՈՒԹՅԱՆ ԱՄՐԱՆԱՎՈՐԵԼ Ց-1*; Ց-2* ՄԱԿՆԻՇԻ ՑԱՆՑԵՐՈՎ, ՏԵՂԱԴՐԵԼՈՎ ՆՐԱՆՑ ՇԱՐՎԱԾՔԻ ՀՈՐԻԶՈՆԱԿԱՆ ԿԱՐԱՆՆԵՐՈՒՄ 600մմ ՔԱՅԼՈՎ ԸՍՏ ԲԱՐՁՐՈՒԹՅԱՆ:
3. ԲՈԼՈՐ ՄԻՋՆՈՐՄՆԵՐԻ ՇԱՐՎԱԾՔՆԵՐՈՒՄ ԵՐԿԱՅՆԱԿԱՆ ՈՒՂՂՈՒԹՅԱՄԲ 800ՄՄ ՔԱՅԼՈՎ ԱՆՑՔԵՐԻ ՄԵՋ ՏԵՂԱԴՐԵԼ Φ12 A500C ՈՒՂՂԱՀԱՅԱՑ ԱՄՐԱՆՆԵՐ, ՈՐԻՑ ՀԵՏՈ ԱՆՑՔԵՐԸ ԼՑՆԵԼ M150 ՄԱԿՆԻՇԻ ՑԵՄ.ԱՎԱԶԱՅԻՆ ՇԱՂԱԽՈՎ:
4. ԲՈԼՈՐ ՄԻՋՆՈՐՄՆԵՐԻ ՀԱՄԱՐ ԻՐԱԿԱՆԱՑՆԵԼ ՈՒՂՂԱՀԱՅԱՑ ՀԱԿԱՍԵՅՍՄԻԿ ԿԱՐԱՆՆԵՐ 20մմ ՉԱՓՈՎ, ՄԻՋՆՈՐՄԻՑ ՄԻՆՉև ՔԱՐԵ ՊԱՏԸ ԿԱՄ Ե/ ԲԵՏՈՆԵ ՏԱՐԸ:
5. ԲՈԼՈՐ ՄԻՋՆՈՐՄՆԵՐԻ ՀԱՄԱՐ ԻՐԱԿԱՆԱՑՆԵԼ ՀՈՐԻԶՈՆԱԿԱՆ ՀԱԿԱՍԵՅՍՄԻԿ ԿԱՐԱՆՆԵՐ 20մմ ՉԱՓՈՎ, ՄԻՋՆՈՐՄԻ ՎԵՐԻՆ ԵԶՐԻՑ ՄԻՆՉև ԱՐԱՍՏԱՂԻ ՏԱԿ:
6. ԱՄՐԱՑՄԱՆ ՏԱՐՐԵՐ ՄՄ - 1;ՄՄ - 1* ՏԵՂԱԴՐԵԼ 600մմ ՔԱՅԼՈՎ ԸՍՏ ԲԱՐՁՐՈՒԹՅԱՆ ԲԵՏՈՆԵ 100 մմ հաստ.ՍԱԼԵՐԻՑ ԿԱԶՄՎԱԾ ՄԻՋՆՈՐՄՆԵՐՈՒՄ ԵՎ ՆՈՒՅՆԸ ԸՍՏ ԲԱՐՁՐՈՒԹՅԱՆ ՊԵՄԶԱԲԵՏՈՆԵ ԲԼՈԿՆԵՐԻՑ ԿԱԶՄՎԱԾ ՄԻՋՆՈՐՄՆԵՐՈՒՄ:
7. ԱՄՐԱՑՄԱՆ ՏԱՐՐԵՐ ՄՄ - 1;ՄՄ - 1* ՏԵՂԱԴՐԵԼ 800մմ ՔԱՅԼՈՎ ՀՈՐԻԶՈՆԱԿԱՆ ՈՒՂՂՈՒԹՅԱՄԲ ԲՈԼՈՐ ՏԵՍԱԿԻ ՄԻՋՆՈՐՄՆԵՐԻ ՀԱՄԱՐ:
8. ՄՄ - 1;ՄՄ - 1*ԱՄՐԱՑՈՒՄԸ ԻՐԱԿԱՆԱՑՆԵԼ ԴՅՈՒԲԵԼՆԵՐՈՎ (ԿՐԱԿԵԼՈՒ ԵՂԱՆԱԿՈՎ):
9. ՄԻՋՆՈՐՄՆԵՐԻ ՏԵՂԱԲԱՇԽՈՒՄԸ ՆԱՅԵԼ ճԱՐՏԱՐԱՊԵՏԱԿԱՆ ԳԾԱԳՐԵՐԻ ՀԵՏ ՀԱՄԱՏԵՂ
10. ՍՈՒՅՆ ԹԵՐԹԸ ՆԱՅԵԼ ԵԿ-43;44;45 ՀԵՏ ՀԱՄԱՏԵՂ

ԾՐԱԳՐԻ ԱՌԱՋԱԴՐԱՆՔ՝ 35				ԱՐԱՐԱՏԻ ՄԱՐԶԻ ՎԵԴԻ ՀԱՄԱՅՆՔԻ ՆՈՐ ՈՒՂԻ ԲՆԱԿԱՎԱՅՐԻ ՄԱՆԿԱՊԱՐՏԵԶԻ ԿԱՌՈՒՑՄԱՆ ՆԱԽԱԳԻԾ			
				ԿՈՆՍՏՐՈՒԿՏՈՐԱԿԱՆ ՄԱՍ	ՓՈՒԼ	ԹԵՐԹ	ԹԵՐԹԵՐ
					ԱՆ	ԵԿ-42	59
ՆԱԽԱԳԾ.	ԱՂԱՋԱՆՅԱՆ Լ.			ՄԻՋՆՈՐՄՆԵՐԻ ՏԵՂԱԲԱՇԽՄԱՆ ՍԽԵՄԱՆ	INTER energio	ՌՍՏԵՐ էներգիա ՍՊԸ	
ՊԱՇՏՈՆ	ԱԶԳԱՆՈՒՆ	ՄՏՈՒԳԱՐ.					

200 ՄՄ ՀԱՍՏՈՒԹՅԱՄԲ ՄԻՋՆՈՐՄԻ ԻՐԱԿԱՆԱՑՄԱՆ ԴՐՎԱԳ

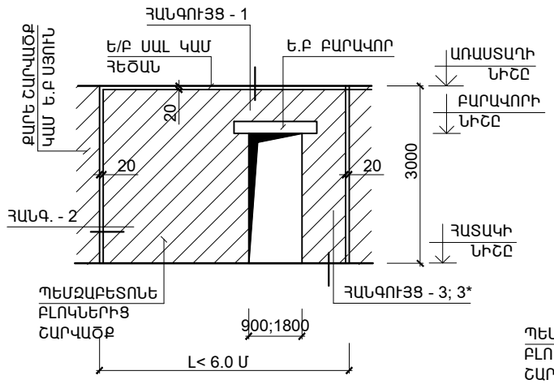

ՀԱՆԳՈՒՅՑ - 1

ՄԻՋՆՈՐՄԻ ԱՄՐԱԿԱՊՈՒՄԸ ԾԱԾԿԻ ՍԱԼԻՆ ԿԱՄ ՀԵԾԱՆԻՆ

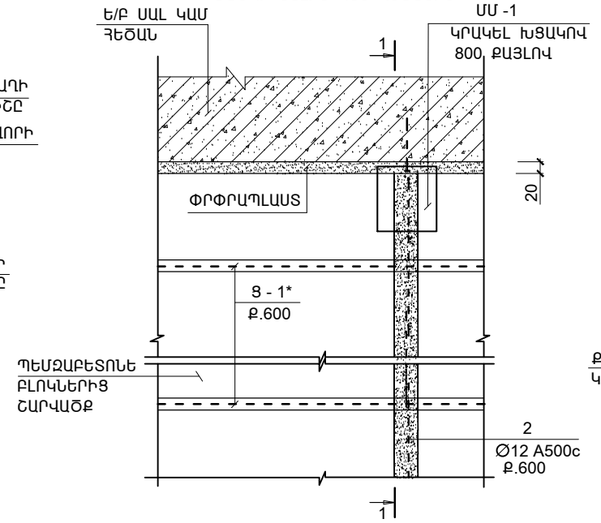

ՀԱՆԳՈՒՅՑ - 2

ՄԻՋՆՈՐՄԻ ՄԻԱՑՈՒՄԸ ՊԱՏԻ ԿԱՄ Ե.Բ ՍՅԱՆ ՀԵՏ

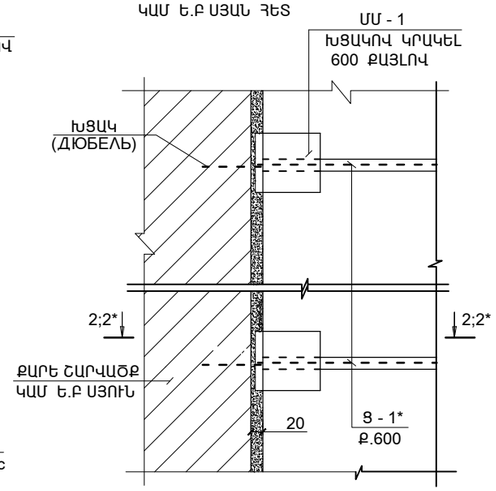

1 - 1

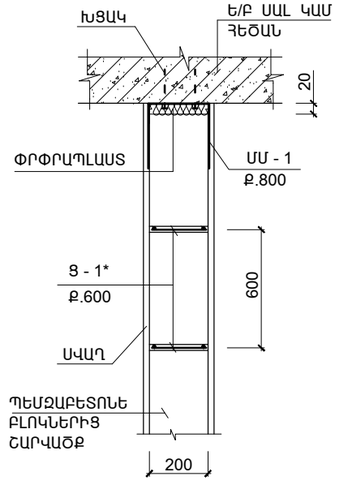

2 - 2

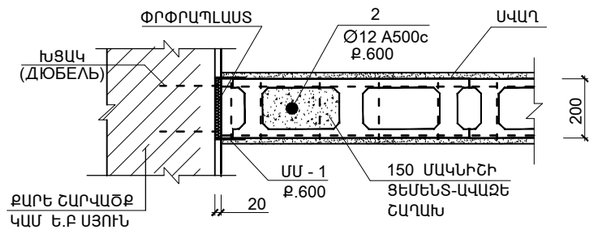

ՄԱՆՐԱՄԱՍ ՄՄ - 1

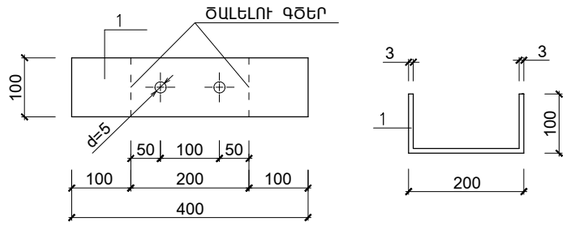

2* - 2*

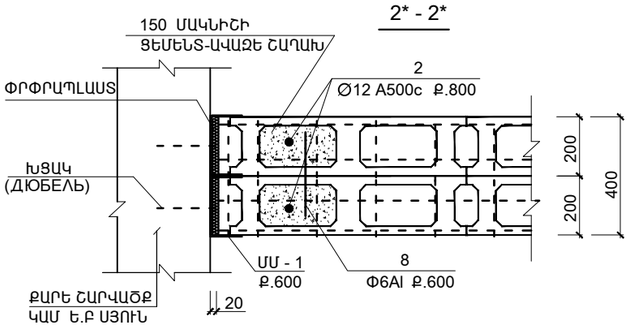

ՏԱՐՐԵՐԻ ՄԱՍՆԱՑՈՒՅԱԿ

ԴԻՐՔ	ԷՍՔԻԶ
8	200; 100; 100

ՀԱՆԳՈՒՅՑ - 3

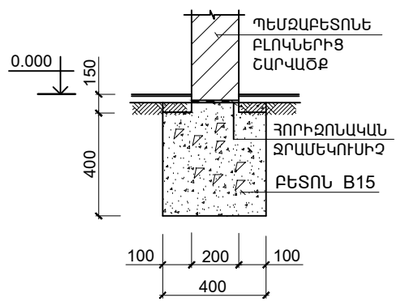

ՀԱՆԳՈՒՅՑ - 3*

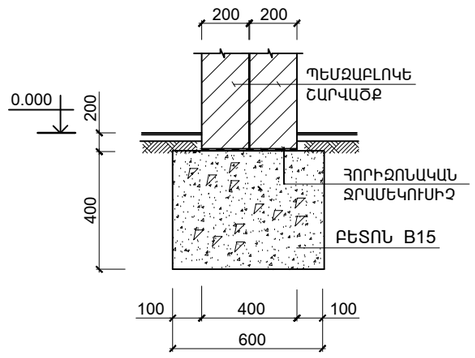

200 ՄՄ ՀԱՍՏՈՒԹՅԱՄԲ ՄԻՋՆՈՐՄՆԵՐԻ ԱՄՐԱԿԱՊՄԱՆ ՄԱՍՆԱԳԻՐ

ՆՇԱՆԱԿ. ԴԻՐՔԸ	ՆՇԱՆԱԿՈՒՄԸ	ԱՆՎԱՆՈՒՄԸ		ՔԱՆ. ՀԱՏ	ՄԻԱՎ. ՔԱՇԸ ԿԳ	ԾԱՆՈԹՈՒԹՅՈՒՆ
	ՄԻՋՆՈՐՄՆԵՐԻ ԱՄՐԱԿԱՊՈՒՄ					
1	ГОСТ19903 - 76	-3X100	L = 400	640	0.94	601.6
2	СТО АСЧМ 7 - 93	Φ12 A500C	L ԸՆ = 972.0 մ	--	875.0	875.0
8	–"–	Φ6 A-IC	L = 400	40	0.09	3.6
				ԸՆԴ.		1480.2
	ՆՅՈՒԹԸ՝	ԱՆՑՔԵՐԻ ԼՑՆՈՒՄ M150 ՑԵՄ.-ԱՎԱԶԵ ՇԱՂԱԽ (Մ³)				19.5
		ԲԵՏՈՆ B15				18.0 (Մ³)
		ՓՐՓՐՊԼԱՍՏ 200 ՄՄ ՀԱՍՏ (480.0 ԳԾ.Մ)				

1. ՄԻՋՆՈՐՄՆԵՐԻ ՏԵՂԱԲԱՇԽՈՒՄԸ ՆԱՅԵԼ ՃԱՐՏԱՐԱՊԵՏԱԿԱՆ ԳԾԱԳՐԵՐԻ ՀԵՏ ՀԱՄԱՏԵՂ
2. ՍՈՒՅՆ ԹԵՐԹԸ ՆԱՅԵԼ ԵԿ-44 ՀԵՏ ՀԱՄԱՏԵՂ

ԾՐԱԳՐԻ ԱՌԱՋԱԴՐԱՆՔ՝ 35			ԱՐԱՐԱՏԻ ՄԱՐԶԻ ՎԵԴԻ ՀԱՄԱՅՆՔԻ ՆՈՐ ՈՒՂԻ ԲՆԱԿԱՎԱՅՐԻ ՄԱՆԿԱՊԱՐՏԵԶԻ ԿԱՌՈՒՑՄԱՆ ՆԱԽԱԳԻԾ
			ԿՈՆՍՏՐՈՒԿՏՈՐԱԿԱՆ ՄԱՍ
ՆԱԽԱԳԾ.	ԱՂԱՋԱՆՅԱՆ Լ.		200 ՄՄ ՀԱՍՏՈՒԹՅԱՄԲ ՄԻՋՆՈՐՄՆԵՐԻ ԱՄՐԱԿԱՊՄԱՆ ՀԱՆԳՈՒՅՑՆԵՐԸ
ՊԱՇՏՈՆ	ԱԶԳԱՆՈՒՆ	ՍՏՈՒԳԳՐ.	

ՓՈՒԼ	ԹԵՐԹ	ԹԵՐԹԵՐ
ԱՆ	ԵԿ-43	59

INTER energia

ՀԱՅԵՐ էներգիա ՍՊԸ

Ա 3

Ե.Բ ԲԱՐԱՎՈՐ Բմ-1;Բմ-2;Բմ-3

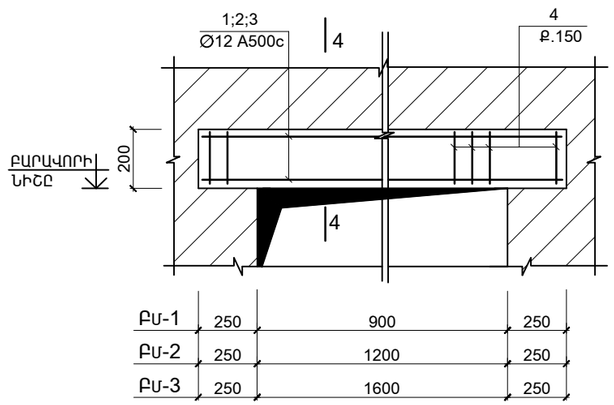

4 - 4

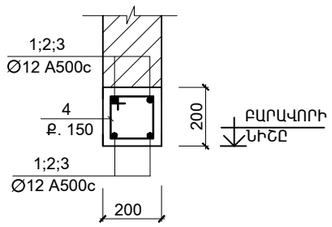

Ց - 1*

(1.0 ԳԾ.Մ ՀԱՄԱՐ)

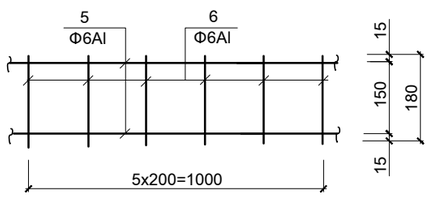

ՄԵՏԱՂԱԿԱՆ ՑԱՆՑ Ց - 2*

(1.0 ԳԾ.Մ ՀԱՄԱՐ)

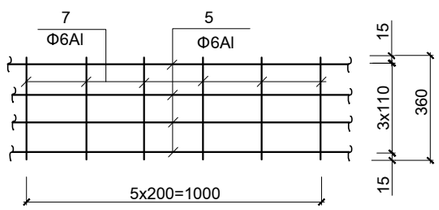

ՄԵՏԱՂԻ ԾԱԽՍԻ ԱՄՓՈՓԱԳԻՐԸ ՄԵԿ ԷԼ-ՏԻ ՀԱՄԱՐ ; ԿԳ

ԷԼ - ՏԻ ՄԱԿՆԻՇԸ	ԱՄՐԱՆԱՅԻՆ ՏԱՐՐԵՐ						ԸՆԴ. ԾԱԽՍԸ
	ԱՄՐԱՆԻ ԴԱՍԸ						
	A-IC			A500C			
	ԳՈՍՏ Ρ 52544-2006						
	Φ6		ԸՆԴ.	Φ12		ԸՆԴ.	
Բմ-1	1.8		1.8	5.0		5.0	6.8
Բմ-2	2.2		2.2	5.8		5.8	8.0
Բմ-3	2.7		2.7	7.6		7.6	10.3

ՏԱՐՐԵՐԻ ՄԱՍՆԱՑՈՒՑԱԿ

ԴԻՐՔ	ԷՍՔԻԶ
6	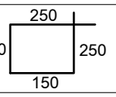

ՄԱՍՆԱԳԻՐ

ԴԻՐՔ	ՆՇԱՆԱԿՈՒՄԸ	ԱՆՎԱՆՈՒՄԸ		ՔԱՆ.	ՔԱՇԸ ՄԻԱՎՈՐԻ ԿԳ.	ԾԱՆՈԹ. ԸՆԴ. ԿԳ.
	ՄԻԱՁՈՒՅԼ Ե.Բ ԷԼ_ԵՐ					
		Ե.Բ ԲԱՐԱՎՈՐ Բմ-1	(33 ՀԱՏ)			
1	ԳՈՍՏ Ρ 52544 - 2006	Φ12 A500C	L = 1400	4	1.26	5.0
4	-"-	Φ6 A-IC	L = 800	10	0.18	1.8
	ՆՅՈՒԹԸ՝	ԲԵՏՈՆ B 15				0.06 (Մ³)
		Ե.Բ ԲԱՐԱՎՈՐ Բմ-2	(9 ՀԱՏ)			
2	ԳՈՍՏ Ρ 52544 - 2006	Φ12 A500C	L = 1700	4	1.44	5.8
4	-"-	Φ6 A-IC	L = 800	12	0.18	2.2
	ՆՅՈՒԹԸ՝	ԲԵՏՈՆ B 15				0.07 (Մ³)
		Ե.Բ ԲԱՐԱՎՈՐ Բմ-3	(3 ՀԱՏ)			
3	ԳՈՍՏ Ρ 52544 - 2006	Φ12 A500C	L = 2100	4	1.9	7.6
4	-"-	Φ6 A-IC	L = 800	15	0.18	2.7
	ՆՅՈՒԹԸ՝	ԲԵՏՈՆ B 15				0.09 (Մ³)
	ՄԵՏԱՂԱԿԱՆ ԷԼ-ԵՐ					
		ՑԱՆՑ Ց-1*	(1080.0 ԳԾ.Մ)			
5	ԳՈՍՏ Ρ 52544 - 2006	Φ6 A-IC	L = 1000	2	0.22	0.44
6	-"-	Φ6 A-IC	L = 180	6	0.04	0.24
				ԸՆԴ. (1.0 ԳԾ.Մ)		0.68
		ՑԱՆՑ Ց-2*	(30.0 ԳԾ.Մ)			
5	ԳՈՍՏ Ρ 52544 - 2006	Φ6 A-IC	L = 1000	4	0.22	0.88
7	-"-	Φ6 A-IC	L = 360	5	0.08	0.4
				ԸՆԴ. (1.0 ԳԾ.Մ)		1.28

ԾՐԱԳՐԻ ԱՌԱՋԱԴՐԱՆՔ՝ 35			ԱՐԱՐԱՏԻ ՄԱՐԶԻ ՎԵԴԻ ՀԱՄԱՅՆՔԻ ՆՈՐ ՈՒՂԻ ԲՆԱԿԱՎԱՅՐԻ ՄԱՆԿԱՊԱՐՏԵԶԻ ԿԱՌՈՒՑՄԱՆ ՆԱԽԱԳԻԾ
			ԿՈՆՍՏՐՈՒԿՏՈՐԱԿԱՆ ՄԱՍ
ՆԱԽԱԳԾ.	ԱՂԱՋԱՆՅԱՆ Լ.		Ե.Բ ԲԱՐԱՎՈՐՆԵՐ (ՄԻՋՆՈՐՄՆԵՐ)
ՊԱՇՏՈՆ	ԱԶԳԱՆՈՒՆ	ՄՏՈՒԱԳՐ.	

ՓՈՒԼ	ԹԵՐԹ	ԹԵՐԹԵՐ
ԱՆ	ԵԿ-44	59

INTER energie ինտեր էներգիա ՍՊԸ

100ՄՄ ՀԱՍՏՈՒԹՅԱՄԲ ՄԻՋՆՈՐՄՆԵՐԻ ԱՄՐԱԿԱՊՄԱՆ ՍԽԵՄԱ

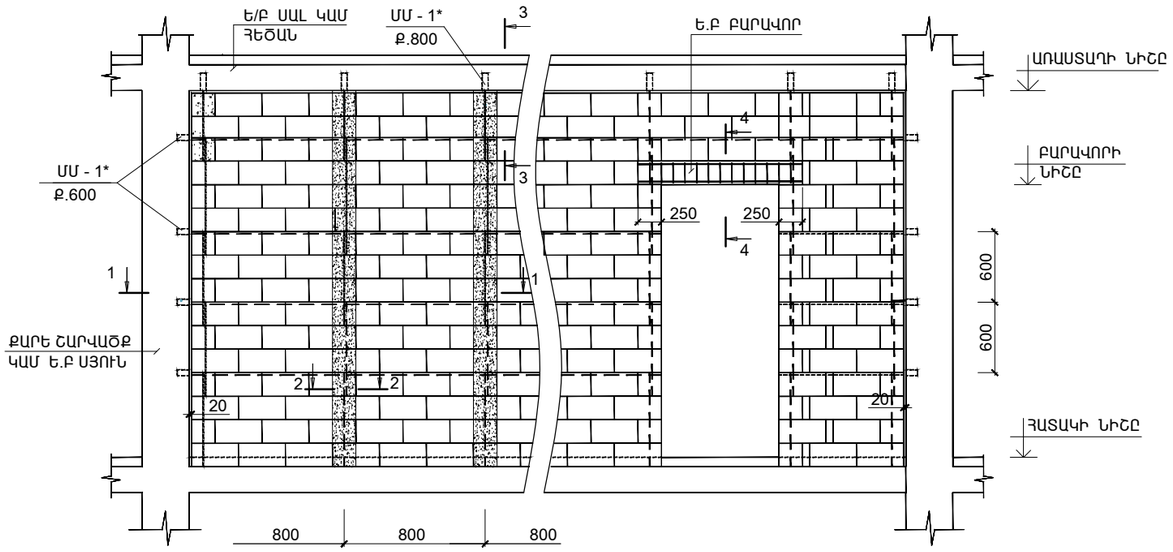

100 ՄՄ ՀԱՍՏՈՒԹՅԱՄԲ ՄԻՋՆՈՐՄՆԵՐԻ ԱՄՐԱԿԱՊՄԱՆ ՄԱՍՆԱԳԻՐ

ՆՇԱՆԱԿ. ԴԻՐՔԸ	Ն Շ Ա Ն Ա Կ Ո Ւ Մ Ը	Ա Ն Վ Ա Ն Ո Ւ Մ Ը	ՔԱՆ. ՀԱՏ	ՄԻԱՎ. ՔԱՇԸ ԿԳ	ԾԱՆՈԹՈՒ_ ԹՅՈՒՆ
		ՄԻՋՆՈՐՄՆԵՐԻ ԱՄՐԱԿԱՊ.			
1	ГОСТ Р 52544 - 2006	∅ 12 A 500c ; ΣL = 90.0 Մ	--	81.0	81.0
2	–"–	∅ 8 A -Ic ; ΣL = 100.0 Մ	--	40.0	40.0
ՄՄ - 1*	ГОСТ19903 - 76	-3X100 L = 300	50	0.7	35.0
			ԸՆԴ.		156.0
	ՆՅՈՒԹԸ՝	ԱՆՑՔԵՐԻ ԼՑՆՈՒՄ M150 ՑԵՄ.-ԱՎԱԶԵ ՇԱՂԱԽ		($Մ^3$)	0.7
		ՓՐՓՐԱՊԼԱՍՏ 100 ՄՄ ՀԱՍՏ (184.0 ԳԾ.Մ)			
		Ե.Բ ԲԱՐԱՎՈՐ			
3	ГОСТ Р 52544 - 2006	∅ 12 A 500c ; ΣL = 4.5 Մ	2	4.1	8.2
4	–"–	∅ Φ6 A-IC L = 250	45	0.055	2.5
			ԸՆԴ.		10.7
	ՆՅՈՒԹԸ՝	ԲԵՏՈՆ B15 ($Մ^3$)			0.1

1 - 1

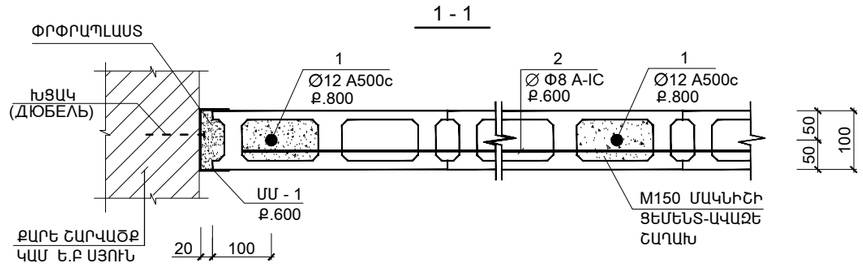

2 - 2

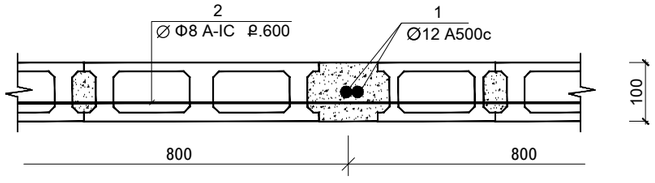

3 - 3

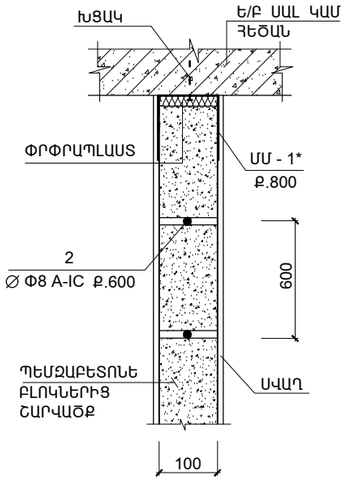

4 - 4

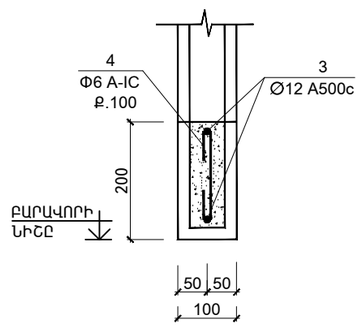

ՄԻՋՆՈՐՄԻ ԱՄՐԱԿԱՊՈՒՄԸ ՀԱՏԱԿԻ ՀԵՏ

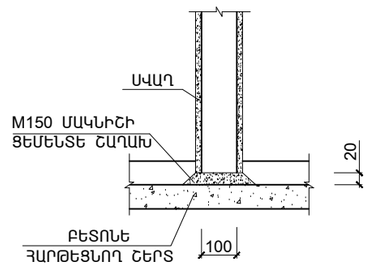

ՄԱՆՐԱՄԱՍ ՄՄ - 1*

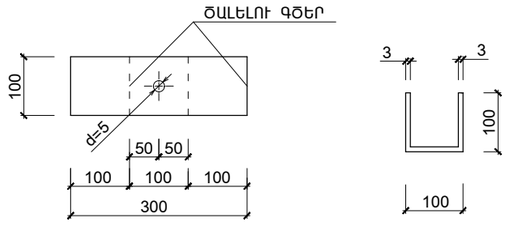

ՏԱՐՐԵՐԻ ՄԱՍՆԱՑՈՒՑԱԿ

ԴԻՐՔ	ԷՍՔԻԶ
4	150 (50 50)

1. ՄԻՋՆՈՐՄՆԵՐԻ ՏԵՂԱԲԱՇԽՈՒՄԸ ՆԱՅԵԼ ՃԱՐՏԱՐԱՊԵՏԱԿԱՆ ԳԾԱԳՐԵՐԻ ՀԵՏ ՀԱՄԱՏԵՂ

ԾՐԱԳՐԻ ԱՌԱՋԱԴՐԱՆՔ՝ 35				ԱՐԱՐԱՏԻ ՄԱՐԶԻ ՎԵԴԻ ՀԱՄԱՅՆՔԻ ՆՈՐ ՈՒՂԻ ԲՆԱԿԱՎԱՅՐԻ ՄԱՆԿԱՊԱՐՏԵԶԻ ԿԱՌՈՒՑՄԱՆ ՆԱԽԱԳԻԾ			
				ԿՈՆՍՏՐՈՒԿՏՈՐԱԿԱՆ ՄԱՍ	ՓՈՒԼ	ԹԵՐԹ	ԹԵՐԹԵՐ
					ԱՆ	ԵԿ-45	59
ՆԱԽԱԳԾ.	ՂՈՒԶԱՆՅԱՆ Լ.			100 ՄՄ ՀԱՍՏՈՒԹՅԱՄԲ ՄԻՋՆՈՐՄՆԵՐԻ ԱՄՐԱԿԱՊՄԱՆ ՀԱՆԳՈՒՅՑՆԵՐԸ	INTER energie	ՌՍՏԵՐ էներգիա ՍՊԸ	
ՊԱՇՏՈՆ	ԱԶԳԱՆՈՒՆ	ՄՏՈՒԱԳՐ.					

ՄԵՏԱՂԱԿԱՆ ՄՏՈՑ

ՆԵՐԴԻՐ ԷԼ-ՆՏ ՄՄ-1*

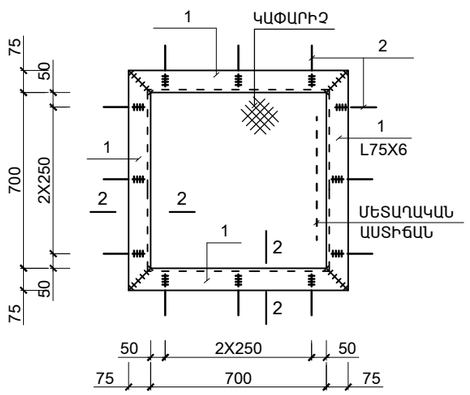

(ԿԱՓԱՐԻՉ)

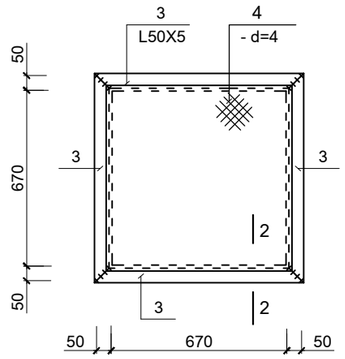

ՄԵՏԱՂԱԿԱՆ ԱՍՏԻՃԱՆ

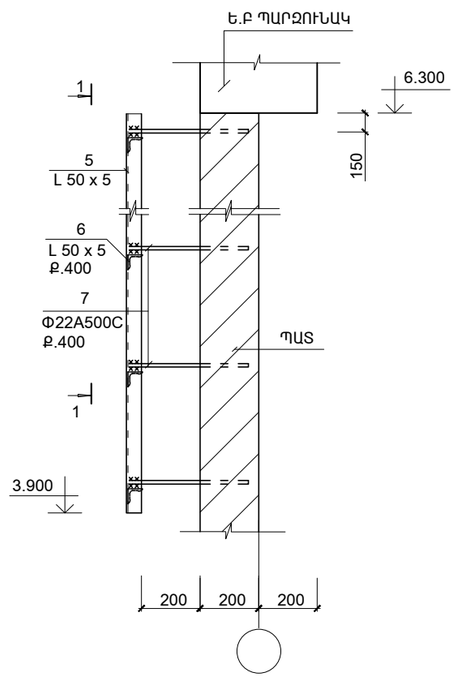

2 - 2

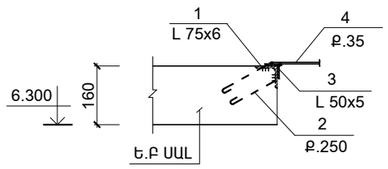

ՏԵՍՔ 1 - 1

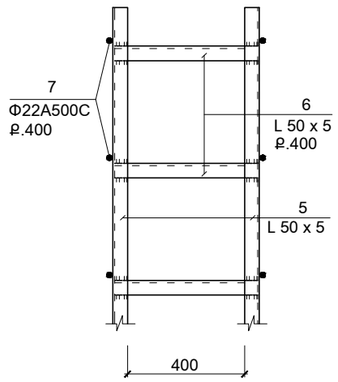

ՄԱՍՆԱԳԻՐԸ

ՆՇԱՆԱԿ. ԴԻՐՔԸ	Ն Շ Ա Ն Ա Կ Ո Ւ Մ Ը	Ա Ն Վ Ա Ն Ո Ւ Մ Ը		ՔԱՆ. ՀԱՏ	ՄԻԱՎ. ՔԱՇԸ ԿԳ	ՇԱՆՈԹ. ԿԳ
	ՄԵՏԱՂԱԿԱՆ ԷԼԵՄԵՆՏՆԵՐ					
		ՄԵՏԱՂԱԿԱՆ ՄՏՈՑ		1	64.8	64.8
		ԿԱՓԱՐԻՉ	(1 ՀԱՏ)			
3	ГОСТ 8509-86	L 50x50x5	L= 770	4	2.9	11.6
4	ГОСТ 19903 - 74	δ =4x730 (C235)	L= 730	1	16.7	16.7
				ԸՆԴԱՄԵՆԸ		28.3
		ՆԵՐԴԻՐ ԷԼ-ՆՏ ՄՄ-1*	(1 ՀԱՏ)			
1	ГОСТ 8509-86	L 75x75x6	L= 850	4	7.5	30.0
2	ГОСТ Р 52544 - 2006	∅ 12 A 500C ;	L = 600	12	0.54	6.5
				ԸՆԴԱՄԵՆԸ		36.5
		ՄԵՏԱՂԱԿԱՆ ԱՍՏԻՃԱՆ	(1 ՀԱՏ)			
5	ГОСТ 8509-86	L 50x50x5	L= 2100	2	7.92	15.8
6	ГОСТ 8509-86	L 50x50x5	L= 450	5	1.7	8.5
7	ГОСТ Р 52544 - 2006	∅ 22 A 500C ;	L = 400	12	0.36	4.3
				ԸՆԴԱՄԵՆԸ		28.5

1. ԵՌԱԿՑՄԱՆ ԿԱՐԻ ՉԱՓՆ ԸՆԴՈՒՆԵԼ ԵՌԱԿՑՎՈՂ ԷԼԵՄԵՆՏՆԵՐԻ ՆՎԱԶԱԳՈՒՅՆ ՀԱՍՏՈՒԹՅԱՄԲ
2. ՄՈՆՏԱԺՈՒՄԻՑ ՀԵՏՈ ԲՈԼՈՐ ՄԵՏԱՂԱԿԱՆ ՄԱԿԵՐԵՍՆԵՐԸ ՄԱՔՐԵԼ ԺԱՆԳԻՑ ԵՎ ԿԵՂՏԻՑ, ՀԻՄՆԱՆԵՐԱՐԿԵԼ ԵՎ ՆԵՐԿԵԼ ԷՄԱԼՈՎ 2 ԱՆԳԱՄ
3. ԵՌԱԿՑՈՒՄԸ ԻՐԱԿԱՆԱՑՆԵԼ Ֆ-42 ԷԼԵԿՏՐՈԴՈՎ
4. ՄԵՏԱՂԱԿԱՆ ՄՏՈՑԻ ՏԵՂԸ ՃՇՏԵԼ ՃԱՐՏԱՐԱՊԵՏԱԿԱՆ ԳԾԱԳՐԵՐԻ ՀԵՏ:

ՏԱՐՐԵՐԻ ՄԱՍՆԱՑՈՒՑԱԿ

ԴԻՐՔ	ԷՄՔԻԶ
2	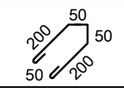

ԾՐԱԳՐԻ ԱՌԱՋԱԴՐԱՆՔ՝ 35			ԱՐԱՐԱՏԻ ՄԱՐԶԻ ՎԵՂԻ ՀԱՄԱՅՆՔԻ ՆՈՐ ՈՒՂԻ ԲՆԱԿԱՎԱՅՐԻ ՄԱՆԿԱՊԱՐՏԵԶԻ ԿԱՌՈՒՑՄԱՆ ՆԱԽԱԳԻԾ
			ԿՈՆՍՏՐՈՒԿՏՈՐԱԿԱՆ ՄԱՍ
ՆԱԽԱԳԾ.	ԱՂԱՋԱՆՅԱՆ Լ.		ՄԵՏԱՂԱԿԱՆ ԱՍՏԻՃԱՆ ՄԵՏԱՂԱԿԱՆ ՄՏՈՑ
ՊԱՇՏՈՆ	ԱԶԳԱՆՈՒՆ	ՄՏՈՒԱԳՐ.	

ՓՈՒԼ	ԹԵՐԹ	ԹԵՐԹԵՐ
ԱՆ	ԵԿ-46	59

ՀՆՏԵՐ էներգիա ՍՊԸ

ՄԵՏԱՂԱԿԱՆ ԱՐՏԱՔԻՆ ԱՍՏԻՃԱՆ

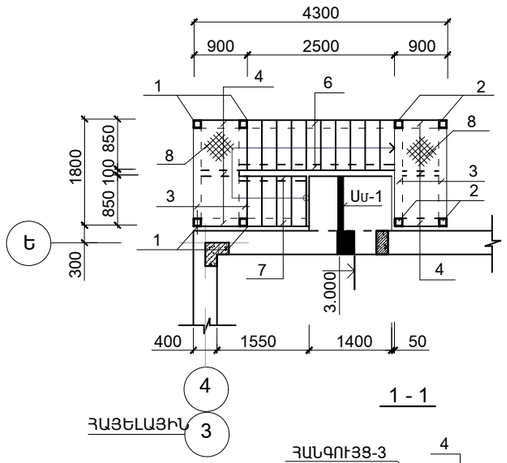

1 - 1

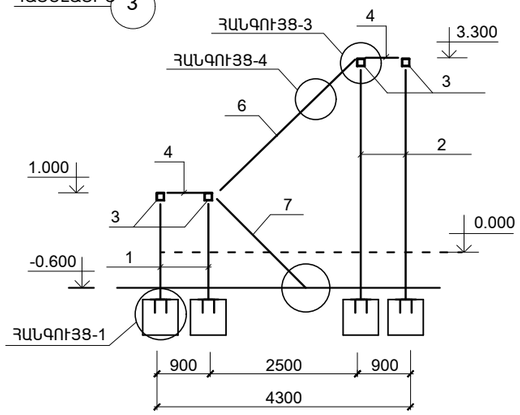

ՀԱՆԳՈՒՅՑ-1

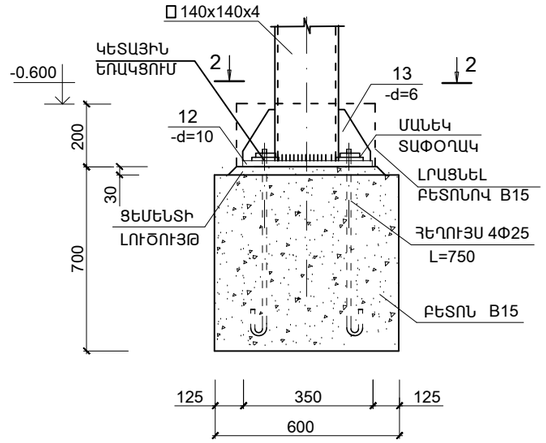

2 - 2

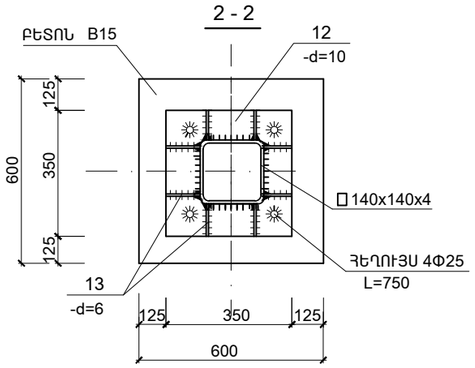

ՀԱՆԳՈՒՅՑ-4

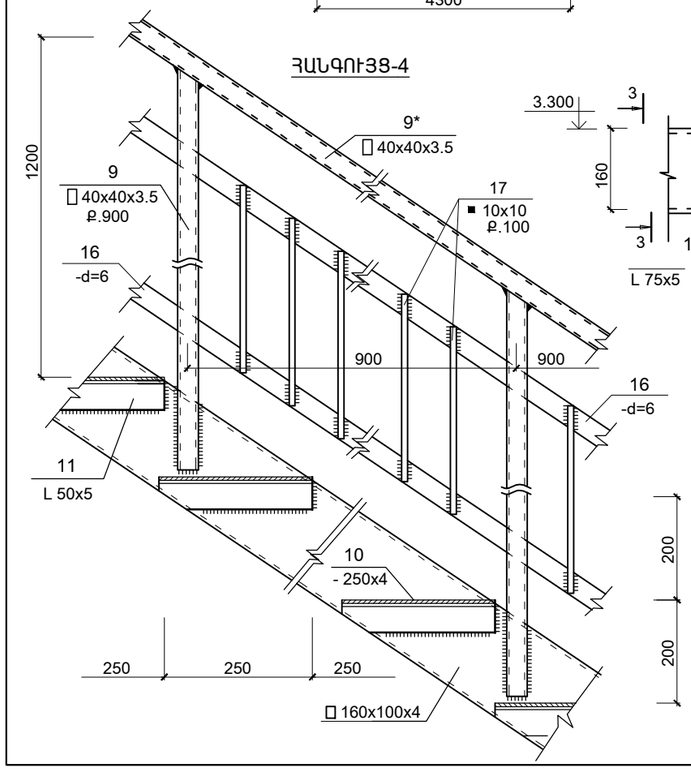

ՀԱՆԳՈՒՅՑ-3

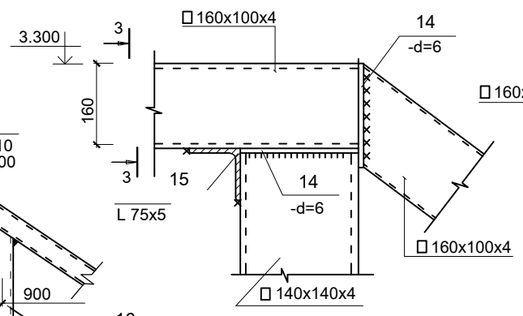

3 - 3

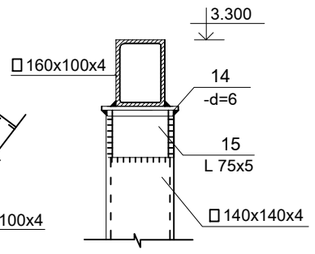

ՀԱՆԳՈՒՅՑ -2

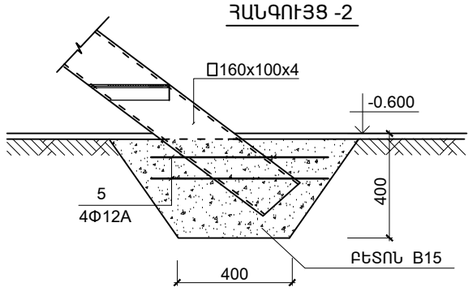

ՄԱՍՆԱԳԻՐԸ

ԴԻՐՔ	Ն Շ Ա Ն Ա Կ Ո Ւ Մ Ը	Ա Ն Վ Ա Ն Ո Ւ Մ Ը		ՔԱՆ. ՀԱՏ	ՄԻԱՎ. ՔԱՇԸ ԿԳ	ԾԱՆՈԹ. ԿԳ
		ՄԵՏԱՂԱԿԱՆ ԱՐՏԱՔԻՆ ԱՍՏԻՃԱՆ (2 ՀԱՏ)				
1	ГОСТ 30245-2003	140x140x4	L= 1640	4	27.48	110.0
2	ГОСТ 30245-2003	140x140x4	L= 3940	4	66.0	264.1
3	ГОСТ 30245-2003	160x100x4	L= 1520	4	23.56	94.2
4	ГОСТ 30245-2003	160x100x4	L= 720	6	11.16	67.0
6	ГОСТ 30245-2003	160x100x4	L= 3470	2	53.78	107.6
7	ГОСТ 30245-2003	160x100x4	L= 2670	2	41.38	82.8
8	ГОСТ 8568 - 77*	-900x4	L= 1800	2	50.8	101.6
10	ГОСТ 8568 - 77*	-250x4	L = 600	16	4.71	75.4
11	ГОСТ 8509 - 86	L 50x50x5	L= 250	32	0.94	30.2
12	ГОСТ 19903 - 74	-350x10	L = 350	8	9.6	76.8
13	ГОСТ 19903 - 74	-105x6	L = 150	64	0.74	47.5
14	ГОСТ 19903 - 74	-150x6	L = 150	16	1.1	17.0
15	ГОСТ 8509 - 86	L 75x5	L= 100	16	0.58	9.3
	ГОСТ 24379-80	ՀԵՂՈՒՅՍ 4Φ25	L= 750	32	2.9	92.8
9	ГОСТ 30245-2003	40x40x3.5	L= 1400	22	5.25	115.6
9*	ГОСТ 30245-2003	40x40x3.5	L ընդ = 15.0 մ	--	56.3	56.3
17	ГОСТ 2591-74*	■ 10x10	L= 1000	150	0.78	117.0
16	ГОСТ 19903 - 74	-6x40	L ընդ = 30.0 մ	--	56.5	56.5
5	ГОСТ Р 52544 - 2006	∅ 12 A 500C ;	L = 500	4	0.45	1.8
		ՄԵՏԱՂ. ԱՐՏԱԴՐԱՆՔ (ՄԱՆԵԿ,ՏԱՓՕՂԱԿ)				3.0
				ԸՆԴԱՄԵՆԸ		1526.5
	ՆՅՈՒԹԸ՝	ԲԵՏՈՆ B15 ($մ^3$)				2.25

1. ԵՌԱԿՑՄԱՆ ԿԱՐԻ ՉԱՓՆ ԸՆԴՈՒՆԵԼ ԵՌԱԿՑՎՈՂ ԷԼԵՄԵՆՏՆԵՐԻ ՆԿԱԶԱԳՈՒՅՆ ՀԱՍՏՈՒԹՅԱՄԲ
2. ՄՈՆՏԱԺՈՒՄԻՑ ՀԵՏՈ ԲՈԼՈՐ ՄԵՏԱՂԱԿԱՆ ՄԱԿԵՐԵՍՆԵՐԸ ՀԻՄՆԱՆԵՐԱՐԿԵԼ ԵՎ ՆԵՐԿԵԼ ԷՄԱԼՈՎ 2 ԱՆԳԱՄ
3. ԵՌԱԿՑՈՒՄԸ ԻՐԱԿԱՆԱՑՆԵԼ Э-42 ԷԼԵԿՏՐՈԴՈՎ հկ=4ՄՄ
4. ՄՈՆՏԱԺՈՒՄԻՑ ՀԵՏՈ ՄԱՆԵԿՆԵՐԸ ԵՌԱԿՑԵԼ

ԾՐԱԳՐԻ ԱՌԱՋԱԴՐԱՆՔ՝ 35				ԱՐԱՐԱՏԻ ՄԱՐԶԻ ՎԵՂԻ ՀԱՄԱՅՆՔԻ ՆՈՐ ՈՒՂԻ ԲՆԱԿԱՎԱՅՐԻ ՄԱՆԿԱՊԱՐՏԵԶԻ ԿԱՌՈՒՑՄԱՆ ՆԱԽԱԳԻԾ			
				ԿՈՆՍՏՐՈՒԿՏՈՐԱԿԱՆ ՄԱՍ	ՓՈՒԼ	ԹԵՐԹ	ԹԵՐԹԵՐ
					ԱՆ	ԵԿ-47	59
ՆԱԽԱԳԾ.	ԱՂԱՋԱՆՅԱՆ Լ.			ՄԵՏԱՂԱԿԱՆ ԱՐՏԱՔԻՆ ԱՍՏԻՃԱՆ	ՌՍՏԵՐ էներգիա ՍՊԸ		
ՊԱՇՏՈՆ	ԱԶԳԱՆՈՒՆ	ՄՏՈՒԱԳՐ.					

ԱՐԵՎԱՅԻՆ ՄԱՐՏԿՈՑՆԵՐԻ ՏԵՂԱԴՐՄԱՆ ՍԽԵՄԱՆ ՏԱՆԻՔՈՒՄ

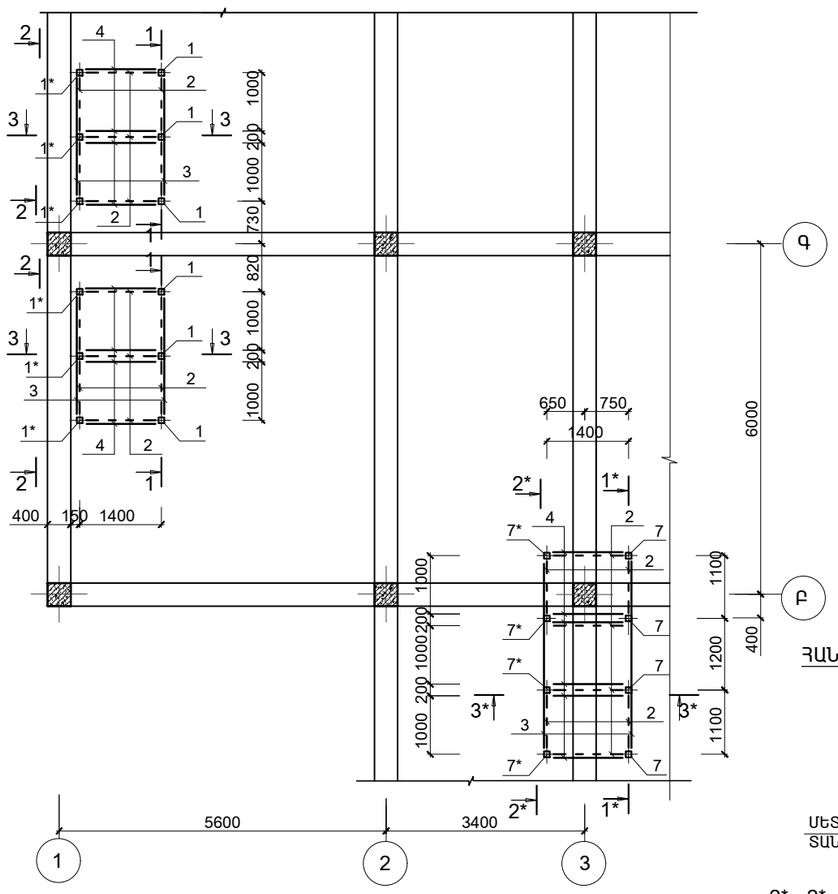

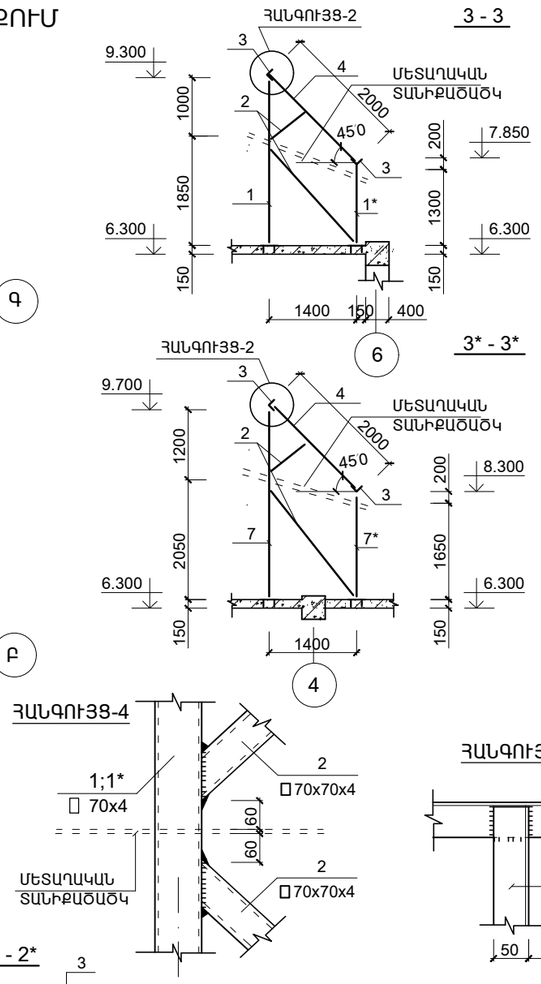

ՄԱՍՆԱԳԻՐԸ

ԴԻՐՔ	ՆՇԱՆԱԿՈՒՄԸ	ԱՆՎԱՆՈՒՄԸ		ՔԱՆ. ՀԱՏ	ՄԻԱՎ. ՔԱՇԸ ԿԳ	ԾԱՆՈԹ. ԿԳ
	ՄԵՏԱՂԱԿԱՆ ԷԼԵՄԵՆՏՆԵՐ					
1	ГОСТ 30245-2003	▯ 70x4	L= 2850	6	22.8	136.8
1*	ГОСТ 30245-2003	▯ 70x4	L= 1400	6	11.2	67.2
7	ГОСТ 30245-2003	▯ 70x4	L= 3250	4	26.0	104.0
7*	ГОСТ 30245-2003	▯ 70x4	L= 1850	4	14.8	59.2
2	ГОСТ 30245-2003	▯ 40x4	L ԸՆ = 57.0 մ	--	239.4	239.4
3	ГОСТ 8509-86	L 50x50x5	L= 2300	4	8.67	69.4
3*	ГОСТ 8509-86	L 50x50x5	L= 3500	2	13.2	26.4
4	ГОСТ 8509-86	L 50x50x5	L= 2000	14	7.54	105.6
5	ГОСТ 19903 - 74	-250x10	L = 250	20	4.9	98.0
6	ГОСТ 19903 - 74	-150x6	L = 150	20	1.1	22.0
8		ՀԵՂՈՒՅՍ Φ16	L= 300	80	0.5	40.0
				ԸՆԴԱՄԵՆԸ		968.0

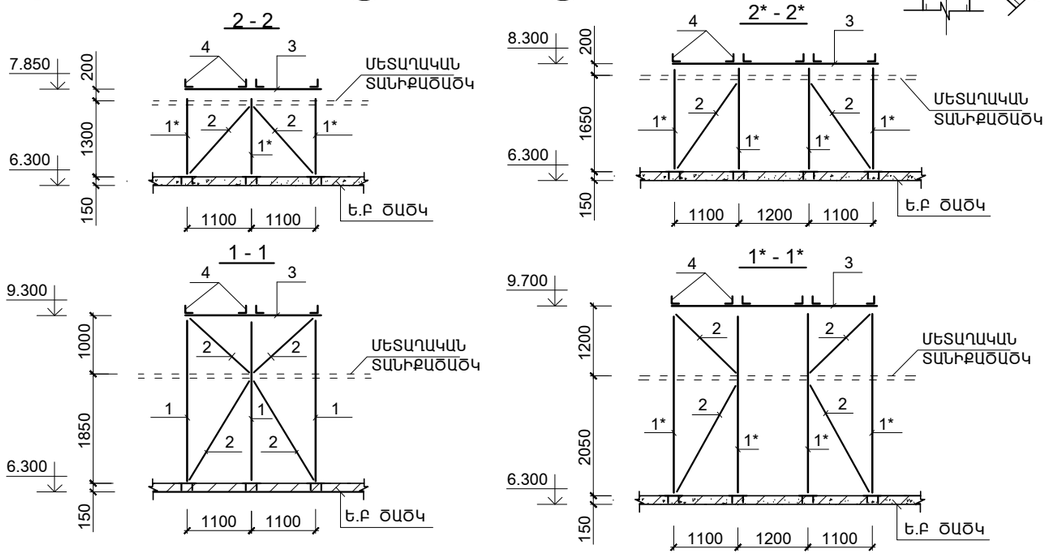

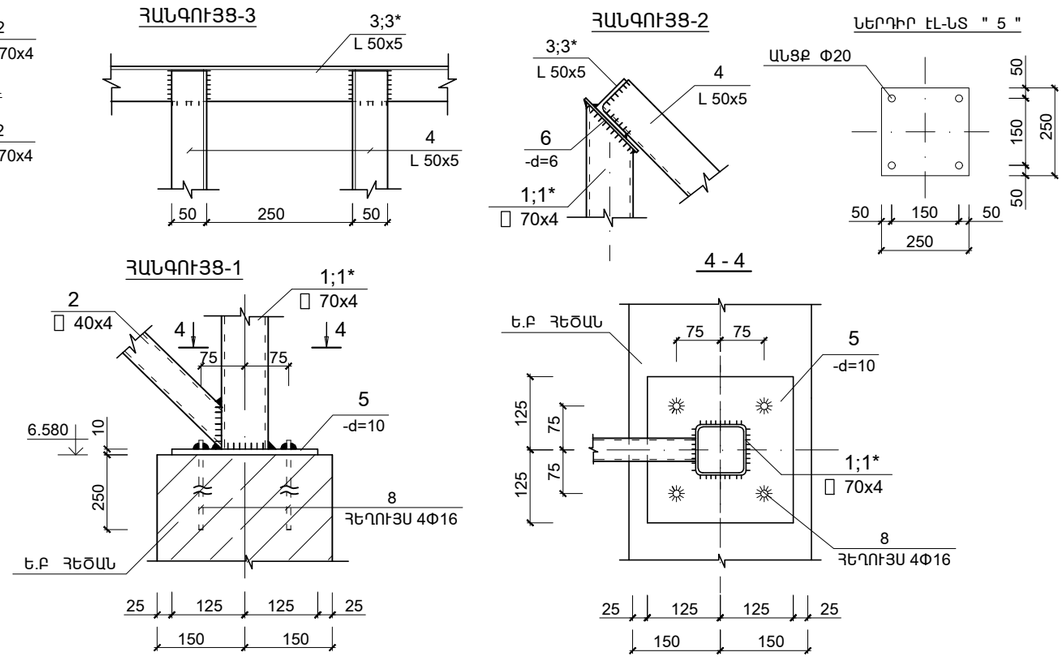

1. ԵՌԱԿՑՄԱՆ ԿԱՐԻ ՉԱՓՆ ԸՆԴՈՒՆԵԼ ԵՌԱԿՑՎՈՂ ԷԼԵՄԵՆՏՆԵՐԻ ՆՎԱԶԱԳՈՒՅՆ ՀԱՍՏՈՒԹՅԱՄԲ
2. ՄՈՆՏԱԺՈՒՄԻՑ ՀԵՏՈ ԲՈԼՈՐ ՄԵՏԱՂԱԿԱՆ ՄԱԿԵՐԵՍՆԵՐԸ ՄԱՔՐԵԼ ԺԱՆԳԻՑ ԵՎ ԿԵՂՏԻՑ, ՀԻՄՆԱՆԵՐԱՐԿԵԼ ԵՎ ՆԵՐԿԵԼ ԷՄԱԼՈՎ 2 ԱՆԳԱՄ
3. ԵՌԱԿՑՈՒՄԸ ԻՐԱԿԱՆԱՑՆԵԼ Э-42 ԷԼԵԿՏՐՈԴՈՎ հկ=4մմ
4. ԱՐԵՎԱՅԻՆ ՄԱՐՏԿՈՑՆԵՐԻ ՏԵՂԱԲԱՇԽՈՒՄԸ ՏԱՆԻՔՈՒՄ ճՇՏԵԼ ՃԱՐՏԱՐԱՊԵՏԱԿԱՆ ԳԾԱԳՐԵՐԻ ՀԵՏ

ԾՐԱԳՐԻ ԱՌԱՋԱԴՐԱՆՔ՝ 35			ԱՐԱՐԱՏԻ ՄԱՐԶԻ ՎԵԴԻ ՀԱՄԱՅՆՔԻ ՆՈՐ ՈՒՂԻ ԲՆԱԿԱՎԱՅՐԻ ՄԱՆԿԱՊԱՐՏԵԶԻ ԿԱՌՈՒՑՄԱՆ ՆԱԽԱԳԻԾ
			ԿՈՆՍՏՐՈՒԿՏՈՐԱԿԱՆ ՄԱՍ
ՆԱԽԱԳԾ.	ԱՂԱՋԱՆՅԱՆ Լ.		ԱՐԵՎԱՅԻՆ ՄԱՐՏԿՈՑՆԵՐԻ ՏԵՂԱԴՐՄԱՆ ՍԽԵՄԱՆ ՏԱՆԻՔՈՒՄ
ՊԱՇՏՈՆ	ԱԶԳԱՆՈՒՆ	ՄՏՈՒԱԳՐ.	

ՓՈՒԼ	ԹԵՐԹ	ԹԵՐԹԵՐ
ԱՆ	ԵԿ-48	59

INTER energia

ՌՍՏԵՐ էներգիա ՍՊԸ